LOGIK

8kg Heat Pump Dryer

Installation / Instruction Manual
Installasjons- / Instruksjonsmanual
Installation- / Instruktionsbok
Asennus / Käyttöopas
Installations- / Brugervejledning

LHP8W26D



GB SAFETY WARNINGS

HEAT PUMP DRYER / TUMBLE DRYER

- For your continued safety and to reduce the risk of injury or electric shock, read all instructions carefully before using the unit and keep them for future reference. Please follow all the safety precautions listed below.
- Retain this manual. Include this manual if you pass the unit onto a third party.

WARNING!

- Never allow large loads to remain in the dryer after each drying cycle ends.
- Softener sheets can cause a waxy build-up on the lint filter. Wash the lint filter in warm soapy water and dry it completely before replacing it in the dryer.
- Do not leave damp items in a warm or hot dryer. Start the drying cycle immediately and keep the exhaust opening clutter free.
- Do not climb on the dryer. You may hurt yourself or damage the dryer.
- If you will not be using the dryer for a while, such as when you go on holiday, turn off the electricity supply to the dryer and remove the plug from the socket.
- Never stop a dryer before the end of the drying cycle unless all items are quickly removed and spread out so that the heat is dissipated.
- Never store plastic, paper or clothing that may burn or melt on top of the dryer during operation.
- Keep flammable substances well away from the dryer – for example kerosene, gasoline, benzene, paint thinner and alcohol, or clothing soaked with these. They may cause an explosion or a fire.
- All airways (including wall vents) must be kept free from blockages.
- Never use the dryer without the lint filter.
- Do not place heavy or wet items on top of the appliance.
- Do not spill any liquid on the appliance, it may cause damage. Clean up any accidental spillages immediately.
- Keep ventilation openings in the unit enclosure or in the built-in structure clear of obstructions.
- Do not damage the refrigerant circuit.

Installation

- Check that the voltage marked on the rating label matches your mains voltage.
- The appliance must be placed on a flat stable surface (not on a carpet) and should not be subjected to excessive vibrations or any impact.
- Do not install your dryer anywhere that is exposed to high humidity, water or the weather. If you do, it may cause an electric shock, fire, failure or deterioration.

- Your dryer should NOT be located next to a gas hob, cooker, heater, or eye-level grill as flames from the burners could cause damage to your machine.
- DO NOT operate the dryer in an enclosed environment, ensure the dryer is adequately ventilated.
- If the dryer is enclosed or fitted under a work surface, allow some space around the dryer for ventilation. The dryer must NEVER be run in a cupboard with a closed door.
- Any electrical work required to install the appliance should be carried out by a qualified person.
- Failure to install, maintain and/or operate the dryer according to the manufacturer's instructions may result in conditions which can lead to bodily injury and/or property damage.
- Ensure that the end of the hose is not directed towards the air intake grille at the rear of the dryer.
- The ventilation openings in the base of dryer must not be obstructed by a carpet.
- The exhaust air must not be discharged into a flue that is used to extract fumes from an appliance burning gas or other fuels.
- Adequate ventilation has to be provided to avoid the back flow of gases into the room from appliances burning other fuels, including open fires.
- The appliance must not be installed behind a lockable door, a sliding door or a door with a hinge on the opposite side to that of the dryer, in such a way that a full opening of the dryer door is restricted.
- Do not use a mains plug adapter or extension cable. It may overheat and cause a fire.
- Do not operate this dryer until you are sure the dryer has been installed according to the INSTALLATION INSTRUCTIONS, and installation and grounding are in compliance with all local codes and/or other applicable codes and requirements.
- Before the appliance is removed from service or discarded, remove the door of the drying compartment.
- **WARNING:** The appliance must not be supplied through an external switching device, such as a timer, or connected to a circuit that is regularly switched on and off by a utility.
- For dryers with water tank, do not install in a room where there is a risk of frost occurring. At temperatures around freezing point, there is a risk of damage if the condensed water is allowed to freeze in the pump and hoses.
- Do not install your dryer in direct sunlight. If this appliance is installed in an unheated cold room, the optimum ambient storage temperature must be 5°C or above. If placed below this temperature, the appliance performance will be

considerably affected and in some instances may not even operate until the ambient temperature rises above 5°C.

Caring for Laundry

- The dryer must only be used for its intended purpose.
- Always observe the rules for drying garments. If in doubt, do NOT dry.
- Take particular care that woolen articles are NOT dried in a dryer unless they are labelled 'Superwash', 'Machine Washable' or have the 'May be tumble dried' symbol. If in any doubt, do not dry wool in the machine. Unlike other materials, the mechanism of wool shrinkage is irreversible, i.e. it will not stretch back to its original size and shape.
- Do not dry water-proof sheets or clothing. These may cause dryer failure, which could lead to injury, or damage to the laundry or to the dryer.
- Items such as foam rubber (latex foam), shower caps, waterproof textiles, rubber backed articles and clothes or pillows fitted with foam rubber pads should not be dried in the dryer.
- Fabric softeners, or similar products, should be used as specified by the fabric softener instructions.
- Do not dry unwashed items in the dryer.
- Do not attempt to dry dripping wet articles.
- Do not overload the dryer with laundry. Drying results may be unsatisfactory.
- Be careful not to get your laundry caught in the door when you close it. This could damage your laundry.
- Remove all objects from pockets such as lighters and matches. Always check and remove objects such as nails, pins, coins, clips, etc. Cigarette lighters, in particular, present a hazard that can be avoided by this process. They could damage your laundry or the dryer.
- Do not dry articles that have been previously cleaned in, washed in, soaked in, or spotted with gasoline, dry cleaning solvents, other flammable, or explosive substances as they give off vapours that could ignite or explode.
- Items that have been soiled with substances such as cooking oil, acetone, alcohol, petrol, kerosene, spot removers, turpentine, waxes and wax removers should be washed in hot water with an extra amount of detergent before being dried in the dryer.

General Use

- This appliance is for normal, indoor, household, domestic use only.
- Make sure the mains plug is pushed firmly in the socket. A loose connection may overheat and cause electrical shock or a fire.
- Check the mains lead and mains plug for any wear and tear, looseness, or

damage. If the mains cable is damaged, it must be replaced by a qualified service agent in order to avoid a hazard.

- Check the mains plug regularly for dirt. If dirt accumulates on the mains plug, it could cause a fire. To prevent this, unplug the cable and clean the mains plug with a dry rag.
- If you disconnect the mains plug, hold onto the mains plug not the cable. Pulling the cable may cause an electric shock or a fire.
- Do not touch the laundry inside the dryer, not until the drum has completely stopped. Even if the drum is spinning at low speed it can cause an injury. Take particular care of children.
- Do not operate the dryer with any guards and/or panels removed.
- Never attempt to operate this appliance if it is damaged, malfunctioning, has missing or broken parts, including a damaged mains cable or plug.
- Do not bypass any safety devices.
- Do not allow the air inlet at the back of the dryer, the air outlet or vent hose to be obstructed.
- Do not touch the mains lead or mains plug with wet hands. It may cause an electric shock.
- Do not put any electrical equipment near the dryer.
- The final part of a dryer cycle occurs without heat (cool down cycle) to ensure that the items are left at a temperature that ensures that the items will not be damaged.
- This appliance can be used by children aged from 8 years and above and persons with reduced physical, sensory or mental capabilities or lack of experience and knowledge if they have been given supervision or instruction concerning use of the appliance in a safe way and understand the hazards involved. Children shall not play with the appliance. Cleaning and user maintenance shall not be made by children without supervision. Children of less than 3 years should be kept away unless continuously supervised.
- Load your appliance up to the recommended load capacity. This will help to reduce the overall energy consumption of drying your clothes.
- Do not dismantle, repair or modify the machine. This may invalidate your guarantee and could lead to malfunction and cause fire or injury.



CAUTION: WHEN THE DRYER IS IN USE AVOID TOUCHING THE REAR OF THE DRYER AS IT MAY BE HOT.

Cleaning & Maintenance

- Clean the lint filter after every use.
- Lint must not be allowed to accumulate around the tumble dryer (not applicable for appliances intended to be vented to the exterior of the building).
- If the supply cord is damaged, it must be replaced by the manufacturer, its service agent or similarly qualified persons in order to avoid a hazard.
- Keep all the area surrounding exhaust openings free from accumulation of dust, lint and dirt. An obstructed opening may reduce airflow and efficiency.
- Do not use the dryer if industrial chemicals have been used for cleaning.
- Do not pour water directly onto any part of the dryer. It may cause a short circuit or electric shock.
- Keep burning objects, such as candles or cigarettes, away from the dryer. They may cause a fire or damage.
- The interior of the machine and exhaust duct should be cleaned periodically by qualified service personnel.
- Do not dismantle, repair or modify the dryer. The dryer could malfunction and cause a fire or injury. If service is required, contact a qualified service agent.
- Self-repair or non-professional repair may create safety risk and void the warranty.

UV Radiation Safety (if applicable)

- This warning only covers products which contain a UV-C lamp and which have a disinfection function with UV-C lamp.
- The product contains a lamp that emits UV-C rays. Do not look at the source of light directly while the lamp is operating!
- UV-C lamp is used to provide disinfection in textile products. Do not take the UV-C lamp out of the product and do not operate it outside!
- Do not manually contact the lamp! Do not breathe directly.
- Use of the product except for its purpose, or damage to the UV-C lamp protection glass or surrounding may cause dangerous UV-C radiation to occur. UV-C radiation can damage the eyes and skin even in low doses. Do not operate any damaged product!
- Do not remove the UV-C lamp protection glass. Do not operate the product without the UV-C lamp protection glass!
- In cases where the UV-C lamp and related parts need to be replaced, call the technical service. Do not try to replace the parts by yourself. When waiting for technical service, make sure the machine cover is closed and the plug is disconnected!
- Keep children away while using any programmes with the UV-C lamp on!
- The appliance contains a UV emitter. Do not stare directly at the light source.

WARNING



IT IS HAZARDOUS FOR ANYONE OTHER THAN AUTHORISED SERVICE PERSONNEL TO CARRY OUT SERVICING OF REPAIRS WHICH INVOLVE THE REMOVAL OF COVERS.



TO AVOID THE RISK OF AN ELECTRICAL SHOCK DO NOT ATTEMPT REPAIRS YOURSELF.



WARNING: RISK OF FIRE/FLAMMABLE MATERIALS

NO SIKKERHETSADVARSLER

VARMEPUMPETØRKETROMMEL / TØRKETROMMEL

- For å opprettholde sikkerheten og for å redusere risikoen for skade eller elektrisk støt, må du lese alle anvisninger nøye før du bruker enheten og legge dem til side for fremtidig referanse. Følg alle forholdsreglene som er oppført nedenfor.
- Ta vare på håndboken. Legg ved denne håndboken hvis du overleverer enheten til en tredjepart.

ADVARSEL!

- Ikke la store laster ligge igjen i tørketrommelen etter slutten av en tørkesyklus.
- Ark som legges i tørketrommelen kan føre til at voks dannes på lofilteret. Vask lofilteret i varmt såpevann, og la tørke helt før du legger det i tørketrommelen igjen.
- Ikke legg fuktige gjenstander i en varm tørketrommel. Start tørkesyklusen med det samme, og hold utløpsåpningen fri.
- Ikke klatre på tørketrommelen. Du kan skade deg selv eller tørketrommelen.
- Hvis du ikke skal bruke tørketrommelen på en god stund, for eksempel når du går på ferie, bør du slå av strømforsyningen til tørketrommelen og ta støpselet ut av stikkontakten.
- Stopp aldri en tørketrommel før tørkesyklusen er avsluttet, med mindre alle gjenstander tas raskt ut spres ut slik at varmen spres ut.
- Ikke oppbevar plast, papir eller klær som kan brenne eller smelte på tørketrommelen når den er i gang.
- Hold brannbare gjenstander langt unna tørketrommelen – for eksempel, parafin, bensin, benzen, fortynningsvæske eller alkohol, eller klær som har disse væskene på seg. Disse kan forårsake en eksplosjon eller brann.
- Alle luftveier (inkludert luftehull i vegg) må holdes frie for blokkeringer.
- Bruk aldri tørketrommelen uten lofilteret.
- Ikke legg tunge eller våte ting på toppen av apparatet.
- Hvis du søler væske på apparatet, kan det føre til alvorlig skade. Rengjør umiddelbart utilsiktet utslipp.
- Hold enhetens ventilasjonsåpninger i kabinettet eller i den indre strukturen fri for hindringer.
- Ikke ødelegg kjølekretsen.

Installasjon

- Kontroller at spenningen som er markert på strømkravetiketten, samsvarer med spenningen i stikkontakten.

- Apparatet må plasseres på en flat, stabil overflate (ikke på et teppe) som ikke er utsatt for vibrasjoner og støt.
- Ikke installer tørketrommelen på et sted der den blir utsatt for høy luftfuktighet, vann eller vær. Hvis du gjør dette, kan det første til et elektrisk støt, brann, funksjonsfeil eller forringelse.
- Tørketrommelen skal IKKE plasseres ved siden av en gasskoker, komfyr, varmeapparat eller grill på øyenivå, da flammer fra brennerne kan gjøre skade på maskinen.
- IKKE bruk tørketrommelen i et lukket miljø. Kontroller at tørketrommelen er tilstrekkelig ventilert.
- Hvis tørketrommelen er innelukket eller montert under en arbeidsflate, må du sørge for litt plass rundt tørketrommelen for ventilasjon. Tørketrommelen må ALDRI kjøres i et skap med lukket dør.
- Alt elektrisk arbeid for å installere apparatet må utføres av en kvalifisert fagperson.
- Hvis tørketrommelen ikke installeres, vedlikeholdes og/eller brukes i henhold til produsentens instruksjoner, kan det føre til forhold som kan føre til skade på person og/eller eiendom.
- Sørg for at enden av slangen ikke er rettet mot luftinntaksgitteret på baksiden av tørketrommelen.
- Ventilasjonsåpningene i bunnen på tørketrommelen må ikke tildekkes av et teppe.
- Utløpsluften må ikke slippes ut i en trekkanal som brukes til utslipp av avgasser fra apparater som brenner gass eller annet drivstoff.
- Det må være tilstrekkelig ventilasjon til å unngå at det tilbakestrømmer gasser inn i rommet fra forbrenning av annet brensel, inkludert åpen ild.
- Apparatet skal ikke installeres bak en låsbar dør, en skyvedør eller en dør med hengsel på motsatt side av tørketrommelen, slik at døren på apparatet ikke kan åpnes helt.
- Ikke bruk en pluggadapter eller skjøteledning. Den kan overopphete og forårsake brann.
- Ikke bruk tørketrommelen før du er sikker på at den er installert i henhold til INSTALLASJONSINSTRUKSJONENE og at installasjon og jording er i samsvar med alle lokale forskrifter og/eller andre gjeldende regler og krav.
- Før apparatet tas ut av bruk eller kasseres, må du ta av døren til tørkerommet.
- **ADVARSEL:** Apparatet skal ikke motta strøm gjennom en ekstern bryterenhet, for eksempel et tidsur, og det må ikke kobles til en krets som regelmessig slår av og på av strømmen.
- Tørketromler med vannbeholder skal ikke installeres i et rom der det er fare

for frost. Ved temperaturer rundt frysepunktet er det fare for skade dersom kondensvannet får fryse i pumpe og slanger.

- Ikke installer tørketrommelen i direkte sollys. Hvis apparatet installeres i et kaldt rom uten oppvarming, må omgivelsestemperaturen være 5 °C eller høyere. Hvis den står på en plass der det er kaldere enn dette, vil ytelsen til apparatet bli betydelig påvirket. I noen tilfeller vil den ikke fungere før temperaturen stiger over 5 °C.

Pleie av tøy

- Tørketrommelen skal kun brukes til tiltenkt formål.
- Følg alltid reglene for tørking av klær. Hvis du er i tvil, må du IKKE bruke tørketrommel.
- Legg spesielt merke til at ullartikler IKKE skal tørkes i tørketrommel med mindre de er merket «Superwash» eller «maskinvaskbar» eller har symbolet for «kan tørkes i tørketrommel». Hvis du er i tvil, skal du ikke tørke ull i maskinen. I motsetning til andre materialer kan ikke ull strekkes tilbake til sin opprinnelige størrelse og form hvis det har krympet.
- Ikke tørk vanntett tøy. Disse kan føre til feil i tørketrommelen, noe som kan føre til skade eller skade på tøyet eller til tørketrommelen.
- Skumgummi (latexskum), dusjhetter, vanntette tekstiler, gummibelagte artikler og lignende samt klær eller puter som er utstyrt med skumgummiputer skal ikke tørkes i tørketrommel.
- Stoffmykner og lignende produkter skal brukes som spesifisert i instruksjonene til stoffmykneren.
- Ikke tørk noe i tørketrommelen som ikke er vasket.
- Ikke prøv å tørke gjennomvåte artikler.
- Ikke overbelast tørketrommelen med tøy. Da kan tørking fungere dårlig.
- Vær forsiktig så skittentøyet ikke sitter fast i døren når du lukker den. Dette kan skade tøyet.
- Fjern alle ting fra lommene, som lightere og fyrstikker. Du må alltid se etter og fjerne gjenstander som nagler, pinner, mynter, binders osv. Lightere utgjør en spesielt stor fare som kan unngås ved denne prosessen. De kan skade tøyet eller tørketrommelen.
- Ikke tørk tøy som har blitt renset i, vasket i, bløtet i eller påsølt bensin, rensemidler eller andre brannfarlige eller eksplosive stoffer, da de avgir damp som kan antennes eller eksplodere.
- Plagg som har blitt tilsølt med stoffer som matolje, aceton, alkohol, bensin, parafin, flekkfjerner, terpentin, voks eller voksfjernere skal vaskes i varmt vann med ekstra vaskemiddel før de tørkes i tørketrommelen.

Generelt bruk

- Denne enheten er kun beregnet for normal, innendørs husholdningsbruk.
- Sørg for at strømpluggen er satt godt inn i kontakten. En løs tilkobling kan overopphete og forårsake elektrisk sjokk eller brann.
- Se etter slitasje, skade eller løshet på strømledningen. Hvis strømkabelen er skadet, må den skiftes av en autorisert serviceagent for å unngå en farlig situasjon.
- Sjekk strømpluggen ofte for skitt. Hvis skitt samler seg opp på pluggen, kan det føre til brann. For å forhindre dette, koble fra kabelen og rengjør pluggen med en tørr klut.
- Hvis du kobler fra pluggen, må du holde i pluggen og ikke kabelen. Hvis du trekker i ledningen kan dette føre til elektrisk sjokk eller brann.
- Ikke ta på tøyet inni tørketrommelen før trommelen har stoppet helt. Selv om trommelen spinner ved en lav hastighet kan dette føre til skade. Pass særlig på barn.
- Ikke bruk tørketrommelen hvis vern og/eller paneler er fjernet.
- Forsøk aldri å bruke apparatet hvis det er skadet, svikter eller deler mangler eller er ødelagt, inkludert hvis strømledningen eller støpselet er skadet.
- Ikke forbigå noen sikkerhetsinnretninger.
- Ikke la luftinntaket på baksiden av tørketrommelen, luftuttaket eller ventilasjonsslangen bli blokkert.
- Ikke ta på strømledningen eller pluggen med våte hender. Dette kan føre til elektrisk sjokk.
- Ikke plasser elektrisk utstyr i nærheten av tørketrommelen.
- Den siste delen av en tørkesyklus bruker ikke varme (nedkjølingssyklus) for å sikre at tøyet får en temperatur der de ikke blir skadet.
- Dette apparatet kan brukes av personer fra og med åtte år og personer med reduserte fysiske-, sensoriske- eller mentale evner eller mangel på erfaring og kunnskap hvis de er under tilsyn eller har mottatt instruksjoner om bruk av apparatet på en sikker måte og forstår faren dette innebærer. Barn skal ikke leke med apparatet. Barn må ikke foreta rengjøring og vedlikehold uten tilsyn. Barn under 3 år skal holdes unna med mindre de holdes under oppsyn hele tiden.
- Last apparatet opp til den anbefalte lastekapasiteten. Dette bidrar til å redusere samlet energiforbruk til tørking av klær.
- Ikke demonter, reparer eller modifiser maskinen. Dette kan gjøre garantien ugyldig, føre til funksjonsfeil og forårsake brann eller personskade.



FORSIKTIG: NÅR TØRKETROMMELEN ER I BRUK, MÅ DU UNNGÅ Å BERØRE BAKSIDEN AV TØRKETROMMELEN, DA DEN KAN BLI VARM.

Rengjøring og vedlikehold

- Rengjør lofilteret etter hver bruk.
- Det må ikke få seg samle seg lo rundt tørketrommelen. (Gjelder ikke for apparater beregnet på å ventilere ut av bygningen.)
- Hvis strømledningen er skadet, må den skiftes av produsenten, en autorisert serviceagent eller tilsvarende kvalifisert person for å hindre fare.
- Hold hele området rundt utløpsåpningene frie for støv, lo og smuss som kan samles opp. Hvis en åpning er hindret, kan det redusere luftstrømmet og effektiviteten.
- Ikke bruk tørketrommelen dersom industrielle kjemikalier har blitt brukt til rengjøring.
- Ikke hell vann direkte på noen del av tørketrommelen. Dette kan føre til en kortslutning eller elektrisk støt.
- Hold brennende gjenstander som stearinlys og sigaretter unna tørketrommelen. Disse kan forårsake brann eller skade.
- Innsiden av maskinen og utløpsrøret bør rengjøres periodisk av kvalifisert servicepersonell.
- Ikke demonter, reparer eller modifiser tørketrommelen. Tørketrommelen kan få en feilfunksjon og forårsake brann eller personskade. Hvis det er nødvendig med service, kontakter du en kvalifisert serviceagent.
- Selvreparasjon eller ikke-profesjonell reparasjon kan skape sikkerhetsrisiko og opphøre med garantien.

UV-strålesikkerhet (hvis aktuelt)

- Denne advarselen dekker kun produkter som inneholder en UV-C-lampe og som har en desinfiseringsfunksjon med UV-C-lampe.
- Produktet inneholder en lampe som avgir UV-C-stråler. Ikke se direkte på lyskilden mens lampen er i drift!
- UV-C-lampen brukes til å desinfisere tekstilprodukter. Ikke ta UV-C-lampen ut av produktet, og ikke bruk den utendørs!
- Ikke berør lampen med hendene! Ikke pust direkte.
- Bruk av produktet til annet enn dets formål, eller skade på UV-C-lampens beskyttelsesglass eller omgivelsene, kan føre til farlig UV-C-stråling. UV-C-stråling kan skade øyne og hud selv i lave doser. Ikke bruk et skadet produkt!
- Ikke fjern UV-C-lampens beskyttelsesglass. Ikke bruk produktet uten UV-C-

lampebeskyttelsesglasset!

- Dersom UV-C-lampen og tilhørende deler må skiftes ut, ringer du kundeservice. Ikke prøv å bytte ut delene selv. Mens du venter på teknisk service, må du sørge for at maskindekselet er lukket og støpselet koblet fra!
- Hold barn unna mens du bruker programmer med UV-C-lampen på!
- Apparatet inneholder en sender av UV-lys. Ikke se direkte på lyskilden.

ADVARSEL



DET ER FARLIG FOR ALLE ANDRE ENN AUTORISERT SERVICEPERSONELL Å UTFØRE SERVICE ELLER REPARASJONER SOM INNEBÆRER FJERNING AV DEKSLER.



FOR Å UNNGÅ RISIKOEN FOR ELEKTRISK STØT MÅ DU IKKE FORSØKE Å REPARERE NOE SELV.



ADVARSEL: Fare for brann / brannfarlige materialer

SE SÄKERHETSVARNINGAR

VÄRMEPUMPSTUMLARE / TORKTUMLARE

- För din kontinuerliga säkerhet och för att minska risken för personskador och elektriska stötar, läs noggrant igenom alla instruktioner innan du börjar använda utrustningen och spara dem för framtida bruk. Följ alla säkerhetsföreskrifterna nedan.
- Spara bruksanvisningen. Inkludera bruksanvisningen om du överlåter maskinen till en tredje part.

VARNING!

- Lämna aldrig kvar någon stor last i torktumlaren efter torkprogrammens slut.
- Mjukmedelsark kan bilda en vaxliknande yta på luddfiltret. Tvätta luddfiltret i varm diskmedelslösning och låt torka helt innan det sätts i torktumlaren igen.
- Lämna inte fuktiga förmål i en varm eller het torktumlare. Starta torkprogrammet direkt och lämna ventilationsöppningen fri.
- Klättra inte på torktumlaren. Du kan skada dig själv eller skada torktumlaren.
- Om du inte ska använda torktumlaren på ett tag, om du t. ex. ska åka på semester, stäng av strömförsörjningen till torktumlaren och dra ut kontakten.
- Stoppa aldrig torktumlaren innan torkprogrammet är slut, såvida inte allt innehåll snabbt tas ut och sprids ut så att värmen försvinner.
- Förvara aldrig plast, papper eller plagg som kan brinna eller smälta ovanpå torktumlaren när den är igång.
- Ha inte lättantändliga ämnen i närheten av torktumlaren - exempelvis fotogen, bensin, bensen, målartinner och alkohol eller kläder som är indränkta med dessa. De kan orsaka en explosion eller brand.
- Alla ventilationsöppningar (inklusive väggventiler) måste vara fria.
- Använd aldrig torktumlaren utan luddfiltret.
- Placera inga föremål ovanpå maskinen.
- Spill inte vätska på maskinen, det kan orsaka allvarliga skador. Torka upp allt spill med en gång.
- Täck inte över ventilationsöppningar på enhetens hölje eller den inbyggda strukturen.
- Skada inte kylmedelskretsen.

Installation

- Kontrollera att spänningen på typskylten motsvarar nätspänningen.
- Maskinen måste placeras på en plan och stadig yta (inte på matta) och ska inte utsättas för kraftiga vibrationer eller andra stötar.

- Installera inte torktumlaren där den exponeras för hög fuktighet, vatten eller väder. Om du gör det kan det resultera i elektriska stötar, brand, fel eller försämring.
- Torktumlaren ska INTE placeras i närheten av en gasspis, spis, element eller grill i ögonhöjd eftersom lågor från brännarna kan skada maskinen.
- Använd INTE torktumlaren i ett slutet utrymme, det måste finnas tillräcklig ventilation.
- Om torktumlaren byggs in eller undermonteras under en bänkskiva, se till att det finns lite utrymme runt torktumlaren för ventilation. Torktumlaren får ALDRIG köras i ett skåp med en stängd dörr.
- Allt elektriskt arbete som krävs för installationen ska utföras av en kvalificerad person.
- Om inte torktumlaren installeras, underhålls och/eller används enligt tillverkarens anvisningar, kan det leda till förhållanden som orsakar kroppsskada och/eller skada på egendom.
- Se till att änden på slangen inte är riktad mot luftintagsgallret på torktumlarens baksida.
- Ventilationsöppningarna på torktumlarens nederdel får inte täckas med en matta.
- Den utsläppta luften får inte ledas till ett flöde som används för att dra ut ångor från någon apparat som bränner gas eller andra bränslen.
- Adekvat ventilation måste finnas för att förhindra att gaser flödar tillbaka in i rummet från apparater som bränner andra bränslen, inklusive öppen eld.
- Apparaten får inte installeras bakom en låsbar dörr, skjutdörr eller dörr med gångjärn på motsatta sidan i förhållande till torktumlaren, så att torktumlarens lucka inte kan öppnas helt.
- Använd inte en kontakt med flera uttag eller en förlängningskabel. Den kan överhettas och orsaka brand.
- Använd inte torktumlaren förrän du är säker på att den är rätt installerad enligt INSTALLATIONSANVISNINGARNA, och installation och jordning överensstämmer med alla lokala föreskrifter och/eller andra tillämpliga regler och krav.
- Innan maskinen tas ut bruk eller kasseras ska luckan till torkutrymmet tas av.
- **VARNING:** Maskinen får inte tillföras ström genom en extern kopplingsanordning, såsom en timer eller anslutas till en krets som regelbundet slås på och av.
- För torktumlare med vattenbehållare ska torktumlaren inte installeras i ett rum med risk för frost. Vid temperaturer runt fryspunkten finns en risk för skador om kondensvattnet får frysa i pumpen och slangarna.
- Installera inte torktumlaren i direkt solljus. Om maskinen installeras i ett rum utan

uppvärmning, måste den optimala förvaringstemperaturen vara minst 5 °C. Om den placeras under denna temperatur påverkas maskinens prestanda betydligt och kanske inte fungerar förrän temperaturen går över 5 °C.

Ta hand om tvätt

- Torktumlaren ska bara användas för sitt avsedda ändamål.
- Följ alltid reglerna för att torka tvätt. Är du tveksam, torktumla INTE.
- Var särskilt försiktig och torka INTE ylleplagg i torktumlaren om de inte är märkta med symbolen "Superwash", "Maskintvättbar" eller "Torktumlas". Är du tveksam, torka inte ylle i maskinen. Till skillnad från andra material är ullens krympmekanism oåterkallelig, dvs. den går inte att dra ut till sin ursprungliga form och storlek igen.
- Torka inte vattentäta lakan eller kläder. Det kan orsaka fel på torktumlaren, vilket kan leda till personskada eller skador på tvätten eller torktumlaren.
- Material som skumgummi (latexskum), duschmössor, vattentäta textilier, produkter och kläder med gummerad baksida eller kuddar med skumgummidynor ska inte torkas i torktumlaren.
- Sköljmedel eller liknande produkter ska användas enligt specifikationerna från sköljmedelstillverkaren.
- Torka inte otvättade plagg i torktumlaren.
- Försök inte att dropptorka våt tvätt.
- Överlasta inte torktumlaren. Torkresultatet kan bli otillfredställande.
- Var noga med att din tvätt inte fastnar i luckan när du stänger den. Det kan skada tvätten.
- Ta ut alla föremål i fickorna, exempelvis tändare och tändstickor. Kontrollera alltid och ta bort föremål som spik, stift, mynt, klämmor osv. Cigarettändare utgör en speciellt risk som kan undvikas om man kontrollerar. De kan skada tvätten eller torktumlaren.
- Torka inte föremål som tidigare har rengjorts, tvättats, blötlagts i eller fläckats med bensin, lösningsmedel för kemtvätt, andra lättantändliga eller explosiva ämnen eftersom de avger ångor som kan antändas eller explodera.
- Plagg som fläckats med produkter som matlagningsolja, aceton, alkohol, bensin, fotogen, fläckborttagare, terpentin, vax och vaxborttagare ska tvättas i varmt vatten med extra tvättmedel innan de torkas i torktumlaren.

Allmän användning

- Denna maskin är endast avsedd för normalt hushållsbruk inomhus.
- Se till att kontakten är ordentligt intryckt i uttaget. En lös anslutning kan överhettas och orsaka elektriska stötar eller brand.
- Kontrollera om elsladden eller kontakten är slitna, lösa eller har några skador. Om

elkabeln är skadad måste den bytas ut av ett kvalificerat serviceombud för att undvika faror.

- Kontrollera elkontakten regelbundet om den är smutsig. Om smuts samlas på elkontakten kan det orsaka brand. För att förhindra detta, koppla ur elkabeln och rengör elkontakten med en torr trasa.
- Om du kopplar ifrån elkontakten, håll i själva kontakten och inte i kabeln. Om du drar i kabeln kan det orsaka elektriska stötar eller brand.
- Vidrör inte tvätten inuti torktumlaren innan trumman stannat helt och hållet. Även om trumman snurrar med låg hastighet kan det orsaka skador. Var särskilt försiktig med barn.
- Använd inte torktumlaren med skydd och/eller paneler borttagna.
- Försök aldrig att använda maskinen om den är skadad, inte fungerar som den ska, har skadade eller saknar delar, inklusive en skadad sladd eller kontakt.
- Kringgå inga säkerhetsenheter.
- Se till att inte luftintaget på torktumlarens baksida, frånluftventilen eller ventilationsröret blir tilltäppta.
- Vidrör inte elkabeln eller kontakten med våta händer. Det kan ge elektriska stötar.
- Placera inte någon elektrisk utrustning i närheten av torktumlaren.
- Den slutliga delen av torkprogrammet görs utan värme (nedkylningsprogram) för att säkerställa att alla föremålen har en temperatur som garanterar att de inte skadas.
- Denna apparat kan användas av barn över 8 år och av personer med reducerad fysisk, sensorisk eller mental förmåga, eller personer utan erfarenhet och kunskap om de fått handledning eller instruktioner om hur produkten ska användas på ett säkert sätt och förstår farorna som kan uppstå. Låt inte barn leka med produkten. Rengöring och användarunderhåll ska inte utföras av barn utan tillsyn. Barn under 3 år ska inte vistas i närheten utan kontinuerlig uppsikt.
- Fyll maskinen upp till den rekommenderade lastkapaciteten. Det hjälper dig att minska den totala energiförbrukningen för att torka tvätten.
- Ta inte isär, reparera eller modifiera maskinen. Det kan göra garantin ogiltig och leda till att maskinen inte fungerar och orsaka eldsvåda eller personskada.



FÖRSIKTIGHET! UNDVIK ATT RÖRA TORKTUMLARENS BAKSIDA NÄR TORKTUMLAREN ÄR IGÅNG EFTERSOM DEN KAN VARA HET.

Rengöring och underhåll

- Rengör luddfiltret efter varje användning.
- Ludd får inte samlas runt torktumlaren (gäller inte maskiner som är avsedda att släppa ut luften utanför byggnaden).
- Om medföljande sladd är skadad måste den bytas av tillverkaren eller dess serviceombud eller liknande kvalificerade personer för att undvika faror.
- Håll alla utrymmen runt ventilationsöppningarna fria från ansamlingar av damm, ludd och smuts. En tilltäppt öppning kan minska luftflödet och effektiviteten.
- Använd inte torktumlaren om industrikemikalier har använts för rengöring.
- Häll inte vatten direkt på någon del av torktumlaren. Det kan orsaka kortslutning eller ge elektriska stötar.
- Ha inte brinnande föremål såsom ljus eller cigaretter i närheten av torktumlaren. De kan orsaka brand eller annan skada.
- Maskinens insida och ventilationskanal ska rengöras regelbundet av kvalificerad servicepersonal.
- Demontera, reparera eller modifiera inte torktumlaren. Torktumlaren kan få funktionsfel och orsaka brand eller skador. Vid behov av service, kontakta ett kvalificerat serviceombud.
- Självreparation eller icke-professionell reparation kan skapa säkerhetsrisk och ogiltigförklara garantin.

Säkerhet vid UV-strålning (i förekommande fall)

- Denna varning gäller endast produkter som har en UV-C-lampa och som har en desinfektionsfunktion med UV-C-lampan.
- Produkten har en lampa som avger UV-C-strålar. Titta aldrig direkt in i ljuskällan när lampan är igång!
- UV-C-lampan används för att desinficera textilprodukter. Ta inte ut UV-C-lampan eller använd den utanför produkten.
- Anslut inte lampan manuellt! Andas inte direkt på den.
- Att använda produkten för andra ändamål än avsett eller orsaka skador på UV-C-lampans skyddsglas eller omgivning kan orsaka skadlig UV-C-strålning. UV-C-strålning kan skada ögonen och huden även vid låga doser. Använd inte en skadad produkt!
- Ta inte bort UV-C-lampans skyddsglas. Använd inte produkten utan UV-C-lampans skyddsglas!
- Om UV-C-lampan och tillhörande delar måste bytas, kontakta teknisk service. Försök inte byta delarna själv. Medan du väntar på teknisk service ska du se till att maskinen är stängd och kontakten urdragen!
- Låt inte barn komma i närheten när du använder program med UV-C-lampan på!

- Den här produkten innehåller en UV-strålande anordning. Stirra inte rakt in i ljuskällan.

VARNING



DET ÄR FARLIGT FÖR ALLA ÄN BEHÖRIG SERVICEPERSONAL ATT UTFÖRA SERVICE ELLER REPARATIONER VILKA INVOLVERAR BORTTAGNING AV HÖLJET.



FÖR ATT UNDVIKA RISK FÖR ELEKTRISKA STÖTAR SKA DU INTE FÖRSÖKA ATT REPARERA SJÄLV.



VARNING: Risk för brand/brandfarliga material

FI TURVALLISUUSVAROITUKSET

LÄMPÖPUMPPU-KUIVAUSRUMPU / KUIVAUSRUMPU

- Jatkuvan turvallisuutesi vuoksi ja vamman tai sähköiskun vaaran pienentämiseksi, lue kaikki ohjeet huolellisesti ennen laitteen käyttöä ja säilytä ne tulevaa käyttöä varten. Noudata kaikkia alla lueteltuja turvallisuusvarotoimia.
- Säilytä tämä käyttöopas. Jos luovutat laitteen kolmannelle osapuolelle, liitä tämä käyttöopas mukaan.

VAROITUS!

- Älä jätä suuria kuormia kuivausrumpuun kuivausvaiheiden päättymisen jälkeen.
- Huuhteluainearkit voivat jättää vahakertymiä nukkasuodattimeen Pese nukkasuodatin lämpimässä pesuaineliuoksessa ja kuivaa se perusteellisesti ennen asettamista takaisin kuivausrumpuun.
- Älä jätä kosteita kohteita lämpimään tai kuumaan kuivausrumpuun. Käynnistä kuivausvaihe välittömästi ja pidä vedenpoistoaukot esteettöminä.
- Älä nouse kuivausrummun päälle. Voit loukata itsesi tai vahingoittaa kuivausrumpua.
- Jollet aio käyttää kuivausrumpua pitkään aikaan, kuten mennessäsi lomalle, kytke kuivausrummun virta pois päältä ja irrota pistoke pistorasiasta.
- Älä koskaan pysäytä kuivausrumpua ennen kuin kuivausohjelma on päättynyt, jollei kaikkia vaatekappaleita poisteta nopeasi ja levitetä, jotta lämpö pääsee haihtumaan.
- Älä jätä kuivausrummun päälle muovi- tai paperiesineitä tai vaatteita, jotka voivat syttyä tai sulaa sen käydessä.
- Pidä palavat aineet kaukana kuivausrummusta. Näitä ovat esimerkiksi paloöljy, bensiini, bentseeni, tinneri ja alkoholi sekä näillä kastellut kankaat. Ne voivat aiheuttaa räjähdyksen tai tulipalon.
- Kaikki ilmakanavat (mukaan lukien seinän tuuletusaukot) on pidettävä vapaina tukoksista.
- Älä käytä kuivausrumpua koskaan ilman nukkasuodatinta.
- Älä aseta painavia tai märkiä kohteita laitteen päälle.
- Älä kaada mitään nestettä laitteeseen, voi johtaa laitteen vahingoittumiseen. Pyyhi mahdolliset vuodot heti pois.
- Pidä laitteen kotelon tai sisäisen rakenteen ilmastointiaukot esteettöminä.
- Jäähdytysainepiiriä ei saa vahingoittaa.

Asennus

- Tarkista, että arvokilpeen merkitty jännite vastaa verkkojännitettä.

- Laite on asennettava tasaiselle, vakaalle pinnalle (ei matolle) eikä sitä saa altistaa liialliselle tärinälle tai iskuille.
- Älä asenna kuivausrumpua paikkaan, jossa se altistuu korkealle kosteudelle, vedelle tai sääolosuhteille. Tällaiset olosuhteet voivat aiheuttaa sähköiskuja, tulipaloja, laitevikoja tai kulumista.
- Kuivausrumpua EI saa sijoittaa lähelle kaasuliettä, sähköliettä, lämmitintä ja silmän tasolla olevaa grilliä, polttimista lähtevät liekit voivat vahingoittaa konetta.
- ÄLÄ käytä kuivausrumpua suljetussa ympäristössä, varmista, että kuivausrumpu saa riittävästi tuuletusta.
- Jos kuivausrumpu on suljettu tai sovitettu työtason alle, jätä sen ympärille tilaa ilmanvaihtoa varten. Kuivausrumpua ei saa KOSKAAN käyttää kaapissa, jonka ovi on suljettu.
- Vain pätevä henkilö saa suorittaa koneen asennuksen vaatimat sähkötyöt.
- Jos kuivausrumpua ei asenneta, kunnossapidetä ja/tai käytetä valmistajan ohjeiden mukaisesti, seurauksena voi olla olosuhteet, jotka voivat johtaa henkilövammaan tai omaisuusvahinkoon.
- Varmista, ettei letkun pää ole suunnattu kohti ilmanottoritilää kuivausrummun takana.
- Kuivausrummun alustassa olevia ilmanvaihtoaukkoja ei saa tukkia matolla.
- Poistoilmaa ei saa johtaa hormiin, jota käytetään höyryjen poistoon laitteesta, joka polttaa kaasua tai muita polttoaineita.
- Riittävä ilmanvaihto on varmistettava, jotta vältetään kaasujen takaisinvirtaus huoneeseen laitteista jotka polttavat muita polttoaineita, mukaan lukien avotulet.
- Laitetta ei saa asentaa lukittavan oven, liukuoven tai oven kuivausrummun vastakkaisella puolella olevan sarananpuolen taakse niin, että kuivausrummun luukun kokonaan avautuminen on rajoitettu.
- Älä käytä pistotulppasovitinta tai jatkojohtoa. Ne voivat ylikuumeta ja aiheuttaa tulipalon.
- Älä käytä tätä kuivausrumpua ennen kuin olet varma, että se on asennettu ASENNUSOHJEIDEN mukaisesti ja asennus ja maadoitus ovat kaikkien paikallisten sääntöjen ja/tai muiden soveltuvien sääntöjen ja vaatimusten mukaisia.
- Ennen kuin kone poistetaan käytöstä tai hävitetään, poista kuivausosaston luukku.
- **VAROITUS:** Laiteeseen ei saa syöttää virtaa ulkoisen kytkentälaitteen, kuten ajastimen, kautta, tai liittää virtapiiriin, jota jokin sovellus kytkee säännöllisesti päälle ja pois.
- Älä asenna vesisäiliöllä varustettuja kuivausrumpuja huoneeseen, jossa on pakkasvaara. Jäätymispisteen läheisyydessä vallitsevissa lämpötiloissa on vaara

vaurioitua, jos kondenssiveden annetaan jäätyä pumppuun ja letkuihin.
- Älä asenna kuivausrumpua suoraan auringonpaisteeseen. Jos tämä laite on asennettu lämmittämättömään kylmään tilaan, optimaalisen säilytyslämpötilan on oltava yli 5 °C. Jos laitetta pidetään tämän lämpötilan alapuolella, sen suorituskyky heikkenee merkittävästi ja joissakin tapauksissa laite ei toimi, ennen kuin lämpötila kohoaa yli 5 °C:n.

Huolenpito pyykistä

- Kuivausrumpua saa käyttää vain sen tarkoitettuun käyttöön.
- Huomioi aina kuivattavien vaatteiden kuivausohjeet. Jos et ole varma, ÄLÄ kuivaa niitä kuivausrummulla.
- Pidä erityisesti huolta, että villavaatteita EI koskaan kuivata kuivausrummussa, jollei niissä ole merkintää 'Super-pesu', 'Konepesunkestävä' tai symbolia 'Voidaan kuivata kuivausrummussa'. Jollet ole varma, älä kuivaa villavaatteita koneessa. Toisin kuin muissa materiaaleissa, villan kutistumismekanismi on palautumaton, eli se ei veny takaisin alkuperäiseen kokoonsa ja muotoonsa.
- Älä kuivaa vedenpitäviä lakanoita tai vaatteita. Ne voivat johtaa kuivausrummun vioittumiseen, minkä seurauksena voi olla vamma tai vahinko pyykille tai kuivausrummulle.
- Kohteita, kuten vaahtokumi (lateksivaahto), suihkumyssyt, vedenpitävät tekstiilit, kumialustaiset esineet ja vaatteet tai tyynyt, jotka on täytetty vaahtokumitäytteillä, ei saa kuivata kuivausrummussa.
- Huuhteluaineita tai vastaavia tuotteita tulee käyttää huuhteluaineen valmistajan ohjeiden mukaisesti.
- Älä kuivaa kuivausrummussa pesemätöntä pyykkiä.
- Älä yritä kuivata vettä tippuvaa märkää pyykkiä.
- Älä täytä kuivausrumpua liian täyteen. Kuivaustulokset eivät ehkä ole tyydyttäviä.
- Varmista, ettei pyykkiä jää luukun väliin, kun suljet sen. Se voi vahingoittaa pyykkiä.
- Poista taskuista kaikki esineet, kuten sytyttimet ja tulitikut. Tarkista ja poista kohteet, kuten neulat, pinnit, kiinnikkeet jne. Erityisesti savukkeensytyttimet muodostavat vaaran, joka on poistettava tässä vaiheessa. Ne voivat vahingoittaa pyykkiä tai kuivausrumpua.
- Älä kuivaa pyykkiä, joka on aiemmin puhdistettu, pesty, liotettu tai pyyhitty bensiinillä, kuivapuhdistusaineilla muilla syttyvillä tai räjähtävillä aineilla, ne voivat höyrystyessään syttyä tai räjähtää.
- Kohteet, jotka ovat likaantuneet esim. ruokaöljystä, asetonista, alkoholista, bensiinistä, paloöljystä, tahranpoistoaineista, tärpätistä, vahoista ja vahanpoistoaineista, tulee pestä kuumassa vedessä ylimääräisellä annokselle pesuainetta ennen niiden kuivaamista rummussa.

Yleinen käyttö

- Tämä laite on tarkoitettu vain normaaliin kotikäyttöön sisätiloissa.
- Varmista, että pistoke on työnnetty kunnolla pistorasiaan. Löysä kytkentä voi ylikuumeta ja aiheuttaa sähköiskun tai tulipalon.
- Tarkista virtajohto ja virtapistoke kulumisen, löysyyden ja vaurioiden varalta. Jos virtajohto on vaurioitunut, vain pätevä huoltoedustaja saa vaihtaa sen vaaran välttämiseksi.
- Tarkista pistokkeen puhtaus säännöllisesti. Jos pistokkeeseen kertyy likaa, seurauksena voi olla tulipalo. Ehkäise tulipaloja irrottamalla virtajohto ja puhdistamalla pistoke kuivalla liinalla.
- Pidä pistoketta irrottaessasi kiinni pistokkeesta, ei johdosta. Johdosta vetäminen voi aiheuttaa sähköiskun tai tulipalon.
- Älä koske kuivausrummun sisällä olevaan pyykkiin ennen kuin kuivausrumpu on kokonaan pysähtynyt. Myös hitaasti pyörivä kuivausrumpu voi aiheuttaa loukkaantumisen. Valvo erityisesti lapsia.
- Älä käytä kuivausrumpua, jos mikään suojus ja/tai paneeli on irrotettu.
- Älä koskaan yritä käyttää tätä konetta, jos se on vahingoittunut, siinä on toimintahäiriö tai puuttuvia tai rikkoutuneita osia, mukaan lukien vahingoittunut virtakaapeli tai pistoke.
- Älä ohita mitään turvalaitteita.
- Älä anna ilmanottoaukon rummun takana, ilmanpoistoaukon tai ilmanpoistoletkun tukkeutua.
- Älä kosketa virtajohtoon tai pistotulppaan märin käsin. Se voi aiheuttaa sähköiskun.
- Älä sijoita mitään sähkölaitetta kuivausrummun lähelle.
- Viimeinen osa kuivausrumpuohjelmasta tapahtuu ilman lämpöä (jäähdytysvaihe), jotta varmistetaan, että pyykit jäävät lämpötilaan, jossa pyykit eivät vahingoitu.
- Tätä laitetta saavat käyttää yli 8-vuotiaat ja sellaiset henkilöt, joiden fyysiset, aistimelliset tai henkiset kyvyt ovat alentuneet tai joilla ei ole kokemusta tai tietoutta laitteen käytöstä, jos heiltä valvotaan ja he saavat ohjeet laitteen turvalliseen käyttöön ja he ymmärtävät, mitä vaaroja laitteen käyttöön liittyy. Lapset eivät saa leikkiä laitteella. Lapset eivät saa suorittaa puhdistamista ja kunnossapitoa ilman valvontaa. Alle 3-vuotiaat lapset on pidettävä loitolla, jollei heitä valvota jatkuvasti.
- Lisää laitteeseen pyykkiä enintään suositeltu kuormakapasiteettimäärä. Tämä vähentää yleistä energian kulutusta vaatteita kuivattaessa.
- Älä pura, korjaa tai mukauta konetta. Se voi mitätöidä takuun ja aiheuttaa toimintahäiriön ja johtaa tulipaloon tai vammaan.



VAARA: KUN KUIVAUSRUMPU ON KÄYTÖSSÄ, VÄLTÄ KUIVAUSRUMMUN TAUSTAPUOLEN KOSKETTAMISTA, SE VOI OLLA KUUMA.

Puhdistus ja kunnossapito

- Puhdista nukkasuodatin jokaisen käytön jälkeen.
- Nukkaa ei saa päästää kertymään kuivausrummun ympärille (ei koske laitteita, jotka on tarkoitettu tuuletettavaksi rakennuksen ulkopuolelle).
- Jos virtajohto on vahingoittunut, valmistajan, huoltoedustajan tai vastaavasti pätevien henkilöiden täytyy se vaihtaa vaaran välttämiseksi.
- Pidä alueet poistoaukkojen ympärillä puhtaana kertyvästä pölystä, nukasta ja liasta. Tukittu aukko voi vähentää ilmavirtaa ja tehokkuutta.
- Älä käytä kuivausrumpua, jos puhdistukseen on käytetty teollisia kemikalioita.
- Älä kaada vettä suoraan minkään kuivausrummun osan päälle. Tästä voi aiheutua oikosulku tai sähköisku.
- Pidä palavat esineet, kuten kynttilät ja savukkeet, kaukana kuivausrummusta. Ne voivat aiheuttaa tulipalon tai vaurioita.
- Pätevän huoltohenkilöstön on puhdistettava koneen sisäpuoli ja poistokanavat säännöllisesti.
- Älä pura, korjaa tai mukauta kuivausrumpua. Kuivausrumpuun voi tulla toimintahäiriö, joka voi aiheuttaa tulipalon tai loukkaantumisen. Jos huolto on tarpeen, ota yhteyttä pätevään huoltoedustajaan.
- Omatoiminen korjaus tai ei-ammattimainen korjaus voi aiheuttaa turvallisuusriskin ja mitätöidä takuun.

UV-säteilyn turvallisuus (tarvittaessa)

- Tämä varoitus koskee vain tuotteita, jotka sisältävät UV-C-lampun ja joissa on UV-C-lampun desinfiointitoiminto.
- Tuote sisältää UV-C-säteitä säteilevän lampun. Älä katso suoraan valonlähteeseen lampun ollessa toiminnassa!
- UV-C-lamppua käytetään tekstiilituotteiden desinfiointiin. Älä ota UV-C-lamppua ulos tuotteesta äläkä käytä sitä ulkona!
- Älä koske lamppuun käsin! Älä hengitä suoraan.
- Tuotteen käyttö muuhun kuin käyttötarkoitukseensa tai UV-C-lampun suojalasin tai ympäristön vaurioituminen voi aiheuttaa vaarallista UV-C-säteilyä. UV-C-säteily voi vahingoittaa silmiä ja ihoa jo pieninä annoksina. Älä käytä vaurioitunutta tuotetta!
- Älä poista UV-C-lampun suojalasia. Älä käytä tuotetta ilman UV-C-lampun

suojalasia!

- Jos UV-C-lamppu ja siihen liittyvät osat on vaihdettava, soita tekniseen huoltoon. Älä yritä vaihtaa osia itse. Kun odotat teknistä huoltoa, varmista, että koneen kansi on suljettu ja pistoke irrotettu!
- Pidä lapset poissa, kun käytät ohjelmia, joissa UV-C-lamppu on päällä!
- Laite sisältää UV-säteilylaitteen. Älä katso suoraan valonlähteeseen.

VAROITUS



VAIN VALTUUTETUT HUOLTOHENKILÖT SAAVAT TEHDÄ HUOLTO- JA KORJAUSTÖITÄ, JOTKA EDELLYTTÄVÄT KOTELON AVAAMISTA. NÄMÄ TYÖT OVAT VAARALLISIA.



SÄHKÖISKUVAARAN VUOKSI ET SAA YRITTÄÄ KORJATA KONETTA ITSE.



VAROITUS: Tulipalon vaara / syttyviä materiaaleja

DK SIKKERHEDSADVARSLER

TØRRETUMBLER MED VARMEPUMPE / TØRRETUMBLER

- Af sikkerhedsmæssige årsager og for at mindske risikoen for personskade og elektrisk stød, bedes du venligst læse alle instruktionerne nøje, før du bruger enheden og behold disse instruktioner til senere reference. Følg venligst alle sikkerhedsforanstaltningerne nedenfor.
- Gem denne brugervejledning. Hvis denne enhed gives videre til tredjepart, skal denne vejledning følge med.

ADVARSEL!

- Lad aldrig store bundter vasketøj ligge i tørretumbleren, når den er færdig.
- Blødgøringsprodukter kan gøre at der bygger et voksagtig lag på fnugfilteret. Vask fnugfilteret med varmt sæbevand, og tør det rent før det sætte i tørretumbleren igen.
- Efterlad ikke fugtige genstande i en varm eller meget varm tørretumbler. Start tørretumbleren med det samme og sørg for at udstødningsåbningen ikke tilstoppes.
- Der må ikke klatres op på vaskemaskinen. Personer kan komme til skade og tørretumbleren kan beskadiges.
- Hvis du ikke skal bruge tørretumbleren i længere tid, hvis du for eksempel rejser på ferie, skal strømforsyningen til tørretumbleren afbrydes og stikket skal trække ud af stikkontakten.
- Stop aldrig en tørretumbler før den er færdig, medmindre alle genstande hurtigt tages ud og spredes, så varmen spredes.
- Stil aldrig plastik, papir eller tøj, som kan brænde eller smelte oven på tørretumbleren, når den er i brug.
- Hold brændbare materialer væk fra tørretumbleren – for eksempel petroleum, benzin, renset benzin, fortynder og alkohol eller tøj, opblødt i disse materialer. Det kan medføre eksplosion og brand.
- Alle luftveje (herunder lufttag i væggen) skal holdes fri for blokeringer.
- Tørretumbleren må aldrig bruges uden fnugfilteret.
- Placer aldrig tunge eller våde genstande oven på apparatet.
- Undgå, at spilde væske på apparatet, da dette kan beskadige det. Rengør straks eventuelle utilsigtede spild.
- Sørg for at ventilationsåbningerne på enheden eller i den indbyggede struktur ikke tildækkes.
- Undlad skader på kølekredsløb.

Opstilling

- Kontroller at spændingen på mærkepladen svarer til spændingen i stikkontakten.
- Apparatet skal stilles på en flad, fast overflade (ikke et gulvtæppe), og det må ikke udsættes for store vibrationer eller stød.
- Tørretumbleren må ikke stilles nogen steder, der udsættes for høj luftfugtighed, vand eller vejret. Hvis du gør det, kan det give elektrisk stød samt medføre brand, fejlfunktion og forringelse.
- Din tørretumbler må IKKE placeres ved siden af et gaskomfur, komfur, varmelegeme eller grill i øjenhøjde, da ild fra disse kan beskadige maskinen.
- Brug IKKE tørretumbleren i et lukket miljø, og sørg for at tørretumbleren er tilstrækkeligt ventileret.
- Hvis tørretumbleren stilles op et indelukket sted eller under en arbejdsflade, skal der være plads omkring tørretumbleren til ventilation. Tørretumbleren må ALDRIG køres i et skab med en lukket låge.
- Alt elektrisk arbejde, der skal udføres for at installere maskinen, skal udføres af en kvalificeret person.
- Hvis maskinen ikke installeres, vedligeholdes og/eller betjenes i henhold til producentens anvisninger, kan det føre til personskader og/eller skader på ejendom.
- Enden på slangen må ikke pege mod luftindløbet på bagsiden af tørretumbleren.
- Ventilationsåbningerne på tørretumblerens bund må ikke blokeres med fx et tæppe.
- Udstødningsluften må ikke udledes via en røgkanal, der bruges til at lukke dampe ud fra en gasbrænder eller andre brændstoffer.
- Der skal være tilstrækkelig ventilation, så gasser ikke strømmer tilbage ind i rummet fra produktforbrænding af andre brændstoffer, herunder åben ild.
- Apparatet må ikke stilles op bag en dør der kan låses, en skydedør eller en dør med et hængsel på modsat side af tørretumbleren, så dens låge ikke kan åbnes helt.
- Brug ikke en adapter eller en forlængerledning. Disse kan overophede og medføre brand.
- Denne tørretumbler må ikke bruges, før du er sikker på at den er installeret i henhold til INSTALLATIONSINSTRUKTIONERNE, og at installation og jordforbindelsen overholder alle lokale forskrifter og/eller andre gældende forskrifter og krav.
- Inden apparatet afbrydes til servicering eller kasseres, skal lågen først tages af.
- **ADVARSEL:** Dette produkt ikke strømforsynes via en ekstern afbryder, såsom en timer, eller sluttes til et kredsløb, der jævnligt tændes og slukkes af en afbryder.
- For tørretumblere med vandtank, må de ikke installeres i et rum, hvor der er

risiko for frost. Ved temperaturer omkring frysepunktet er der risiko for skader, hvis kondensvandet får lov til at fryse i pumpe og slanger.
- Installer ikke din tørretumbler i direkte sollys. Hvis dette apparat installeres i et uopvarmet koldt rum, skal den optimale omgivelsestemperatur være 5 °C eller derover. Hvis den placeres et sted hvor temperaturen er lavere, påvirkes maskines ydeevne betydeligt, og i nogle tilfælde vil den ikke virke, før omgivelsestemperaturen kommer over 5 °C.

Pleje af vasketøjet

- Tørretumbleren må kun bruges til det tilsigtede formål.
- Overhold altid reglerne for tørring af tøjet. Hvis du er i tvivl, skal du IKKE putte det i tørretumbleren.
- Vær særlig opmærksom på, at uldartikler IKKE må tørres i en tørretumbler, medmindre de er mærket "Supervask", "Maskinvask" eller har symbolet "Kan tørretumbles". Hvis du er i tvivl, skal du ikke tørrer uld i maskinen. I modsætning til andre materialer, krymper uld permanent, og det udvider sig ikke til dets oprindelige størrelse og form.
- Tør ikke vandafvisende lagner eller tøj. Disse kan få tørretumbleren til at gå i stå, hvilket kan medføre skade eller beskadigelse af vasketøjet eller tørretumbleren.
- Produkter, såsom skumgummi (latexskum), brusekapsler, vandtætte tekstiler, genstande med gummi på og tøj eller puder med skumgummi på, må ikke tørres i tørretumbleren.
- Blødgøringsmidler eller lignende produkter skal anvendes i henhold til instruktionerne.
- Artikler, der ikke er blevet vasket, må ikke tørres i tørretumbleren.
- Forsøg ikke at tørre drivvåde genstande.
- Put ikke for meget tøj i tørretumbleren. Tørringsresultaterne kan være utilfredsstillende.
- Pas på, at vasketøjet ikke kommer i klemme i lugen, når den lukkes. Dette kan beskadige dit vasketøj.
- Fjern alle genstande fra lommerne, såsom lightere og tændstikker. Fjern altid genstande, såsom søm, stifter, mønter, klemmer osv. Og især lightere da disse udgør en fare, der kan undgås ved at kikke tøjet igennem. Disse kan beskadige dit vasketøj eller tørretumbleren.
- Du må ikke tørre genstande, som tidligere er blevet rengjort i, vasket i, gennemblødt i eller plettet med benzin, opløsningsmidler til rensning, andre brændbare eller eksplosive stoffer, da de afgiver dampe, der kan antændes eller eksplodere.
- Tøj, der er plettet med stoffer, såsom madolie, acetone, alkohol, benzin, parafin, pletfjernere, terpentin, voks og voksfjernere, skal vaskes i varmt vand med en

ekstra mængde vaskemiddel, inden de tørres i tørretumbleren.

Almindeligt brug

- Dette apparat er kun beregnet til normal indendørs brug i hjemmet.
- Kontroller, at stikket sidder korrekt i kontakten. En løs forbindelse kan medføre overophedning samt forårsage elektrisk stød og brand.
- Se ledningen og stikket efter for slid, løshed og skader. Hvis ledningen beskadiges, skal den skiftes af en fagperson, så enhver fare undgås.
- Stikket skal regelmæssigt ses efter for urenheder. Hvis der samler sig støv, kan det medføre brand. For at forhindre dette skal du fjerne ledningen fra kontakten og rengøre stikket med en tør klud.
- Når du fjerner stikket, skal du trække i dette, ikke i ledningen. Hvis du trækker i ledningen, kan det give elektrisk stød eller medføre brand.
- Rør ikke tøjet inde i tørretumbleren, før tromlen står helt stille. Selv hvis tromlen drejer meget langsomt rund, kan den forårsage skade. Pas særlig på børn.
- Undlad at bruge tørretumbleren uden skærmene og/eller panelerne på.
- Forsøg aldrig at bruge dette apparat, hvis det er beskadiget, ikke virker eller hvis dele mangler eller er ødelagte, herunder en beskadiget ledning eller stik.
- Forbind ikke nogen sikkerhedsanordninger.
- Luftindløbet bag på tørretumbleren, luftudløbet eller luftudløbsslangen må ikke blokeres.
- Rør ikke ledningen eller stikket med våde hænder. Det kan give elektrisk stød.
- Der må ikke sættes noget elektrisk udstyr i nærheden af tørretumbleren.
- Den sidste del af en tørreprogram kører uden varme (afkølingen) for at sikre, at tøjet får en temperatur, der sikrer, at varerne ikke vil blive beskadiget.
- Dette apparat kan bruges af børn fra 8 år og derover, samt personer med nedsatte fysiske og mentale evner, nedsat følesans eller manglende erfaring og viden, når de er blevet vejledt eller instrueret i hvordan apparatet bruges på en sikker måde og forstår de involverede risici. Børn må ikke lege med apparatet. Rengøring og vedligeholdelsesarbejde må ikke udføres at børn, medmindre de er under opsyn. Børn under 3 år skal holdes væk, medmindre de er under konstant overvågning.
- Fyld kun apparat op til den anbefalede kapacitet. Dette reducerer det samlede energiforbrug, når tøjet tørres.
- Skil ikke maskinen ad og forsøg ikke selv at reparere eller ændre den. Dette kan ugyldiggøre din garanti og kan føre til funktionsfejl og forårsage brand eller personskade.



ADVARSEL: UNDGÅ AT RØRE TØRRETUMBLERENS BAGSIDE, NÅR DEN ER I BRUG, DA DEN KAN BLIVE MEGET VARM.

Rengøring og vedligeholdelse

- Rengør fnugfiltret efter hvert brug.
- Undgå, at fnug samler sig omkring tørretumbleren (gælder ikke apparater, der er beregnet til udluftning på ydersider af bygninger).
- Hvis ledningen beskadiges, skal den skiftes af producenten, dens serviceagent eller tilsvarende kvalificerede personer, for at undgå fare.
- Hold hele området omkring udstødningsåbninger fri for støv, fnug og snavs. En tilstoppet åbning kan reducere luftstrømmen og effektiviteten.
- Brug ikke tørretumbleren, hvis industrielle kemikalier er blevet brugt til rengøring.
- Kom ikke vand direkte på nogen af tørretumblerens dele. Det kan medføre kortslutning og give elektrisk stød.
- Hold åben ild, såsom stearinlys og cigaretter væk fra tørretumbleren. Det kan medføre brand og skade.
- Maskinen og afgangskanalen skal af og til rengøres indvendigt af kvalificeret servicepersonale.
- Skil ikke maskinen ad og forsøg ikke selv at reparere eller ændre den. Maskinen kan fejlfungere med brand og personskade til følge. Hvis maskinen skal repareres, skal du kontakte en kvalificeret tekniker.
- Selvreparation eller ikke-professionel reparation kan skabe sikkerhedsrisiko og ugyldiggøre garantien.

UV-strålingssikkerhed (hvis relevant)

- Denne advarsel omfatter kun produkter, der indeholder en UV-C-lampe, og som har en desinfektionsfunktion med UV-C-lampe.
- Produktet indeholder en lampe, der udsender UV-C stråler. Se ikke direkte på lyskilden, mens lampen er i drift!
- UV-C-lampen bruges til at give desinfektion i tekstilprodukter. Afmontér ikke UV-C-lampen fra produktet, og brug den ikke udendørs!
- Berør ikke lampen med fingrene! Udånd ikke direkte på den.
- Brug af produktet undtagen til dets formål, da beskadigelse af UV-C-lampens beskyttelsesglas eller omgivelser kan forårsage farlig UV-C-stråling. UV-C-stråling kan skade øjne og hud selv i lave doser. Brug ikke et beskadiget produkt!
- Må ikke fjernes C lampe beskytte glas Brug ikke produktet uden UV-C lampens beskyttelsesglas!

- I tilfælde, hvor UV-C-lampen og relaterede dele skal udskiftes, skal du ringe til den tekniske service. Forsøg ikke selv at udskifte delene. Mens du venter på teknisk service, skal du sikre dig, at apparatets kabinet er lukket, og at stikket er taget ud af stikkontakten!
- Hold børn væk, mens du bruger programmer med UV-C-lampen tændt!
- Apparatet indeholder en UV-emitter. Kig ikke direkte ind i lyskilden.

ADVARSEL



DET ER FARLIGT FOR ALLE ANDRE END AUTORISEREDE TEKNIKERE AT UDFØRE REPARATIONER, SOM INDEBÆRER FJERNELSE AF DÆKSLER.



FOR AT UNDGÅ RISIKOEN FOR ELEKTRISK STØD MÅ DU IKKE SELV FORSØGE AT REPARERE MASKINEN.



ADVARSEL: Risiko for brand/brandfarlige materialer



GB

The symbol on the product or its packaging indicates that this product must not be disposed of with your other household waste. Instead, it is your responsibility to dispose of your waste equipment by handing it over to a designated collection point for the recycling of waste electrical and electronic equipment. The separate collection and recycling of your waste equipment at the time of disposal will help conserve natural resources and ensure that it is recycled in a manner that protects human health and the environment.

For more information about where you can drop off your waste for recycling, please contact your local authority, or where you purchased your product.

NO

Symbolet på produktet eller emballasjen indikerer at produktet ikke må kastes sammen med annet husholdningsavfall. I stedet er det ditt ansvar å avhende utstyret ved å levere det til et egnet innsamlingssted for resirkulering av elektrisk og elektronisk utstyr. Separat innsamling og gjenvinning av kassert utstyr på tidspunktet for deponering vil bidra til å bevare naturressurser og sikre at det resirkuleres på en måte som beskytter helse og miljø.

For mer informasjon om hvor du kan levere avfall til gjenvinning, kan du kontakte lokale myndigheter, eller der du kjøpte produktet.

SE

Symbolen på produkten eller dess förpackning indikerar att denna produkt inte får kastas bort tillsammans med ditt vanliga hushållsavfall. Istället är det ditt ansvar att slänga bort utrustningen genom att lämna över den till en ansvarig insamlingsstation för återanvändning av elektriska eller elektroniska apparater. Den separata återvinningscentralen för din bortkastade utrustning kommer att ta tillvara på återanvändbara produkter och konservera naturella tillgångar och intyga att utrustningen återanvänds på ett sätt som skyddar mänsklig hälsa och miljön.

För ytterligare information om var du kan slänga bort ditt avfall för återanvändning, vänligen kontakta din lokala myndighet eller där du inhandlade produkten.

FI

Tuotteessa tai sen pakkauksessa oleva merkintä osoittaa, että tätä tuotetta ei saa hävittää muun kotitalousjätteen mukana. Sen sijaan vastuullasi on hävittää kyseinen laite viemällä se määrättyyn käytettyjen sähkö- ja elektroniikkatuotteiden keräyspisteeseen kierrätystä varten. Erilliset käytettyjen laitteiden keräys- ja kierrätystoimet auttavat säästämään luonnonvaroja ja varmistamaan, että laitteet kierrätetään ihmisten terveyttä ja ympäristöä suojelevalla tavalla.

Saat lisätietoja jätteen keräys- ja kierrätyspisteistä ottamalla yhteyttä paikallisiin viranomaisiin tai jälleenmyyjääsi.

DK

Symbolet på produktet eller dets emballage angiver, at dette produkt ikke må bortskaffes sammen med andet husholdningsaffald. Det er i stedet dit ansvar at bortskaffe dette affald ved at aflevere det til et designeret modtagersted for genbrug af elektrisk og elektronisk udstyr. Sortering og genbrug af dit affald når du bortskaffer det vil hjælpe med at præservere naturressourcer og sikre, at det genbruges på en måde, som beskytter menneskelig sundhed og miljøet.

For mere information om, hvor du kan aflevere dit affald til genbrug, bør du kontakte de lokale myndigheder eller der, hvor du købte produktet.

UK Representative
Currys Group Limited (No. 504877)
Currys Newark Campus, Long Hollow Way, Newark, NG24 2NH, UK
https://www.currys.co.uk

EU Representative
Currys Ireland Limited (No. 259460)
3rd Floor Office Suite, Omni Park SC, Santry, Dublin 9, Republic of Ireland
https://www.currys.ie

UK & EU Contact details: business.standards@currys.co.uk

NO www.elkjop.no/support
SE www.elgiganten.se/support
FI www.gigantti.fi/support
DK www.elgiganten.dk/support

IB safety-Dryer_Heat Pump-Nordic-260528V7

Contents

Safety Warnings ..... Safety Warnings booklet

Unpacking 3

Installation 4

Installing your Dryer 4

Choosing the right location for your dryer 4

Removing the Polystyrene Foam 5

Levelling the dryer 5

Draining water 5

Connecting to the mains supply 6

Moving the dryer from one location to another 6

Product Overview 7

The unit 7

The control panel 8

Preparation 10

Organising laundry 10

Preparing laundry 10

Operation 11

First time use 11

Standard drying cycle 11

Tips for optimum drying 12

Cancelling a drying programme 12

Switching off and removing laundry 12

How to set the child lock 12

Selecting the programme 13

Maintenance - Cleaning the Dryer 16

Cleaning the drum 16

Cleaning the exterior of your dryer 16

Cleaning the door seal and window 16

Cleaning the lint filter 16

Changing the Internal Light 17

Cleaning the heat exchanger 17

Cleaning the water tank 17

Hints and Tips 18

Error codes 19

Specifications 19

GB

Before using this appliance, read all safety instructions carefully first in the Safety Warnings booklet and keep them for future reference.

Unpacking

Remove all items from the packaging. Retain the packaging. If you dispose of it please do so according to local regulations.

The following items are included:

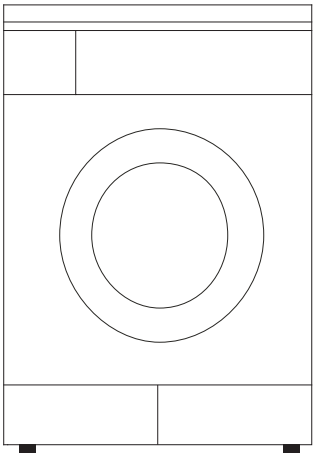

The Main Unit

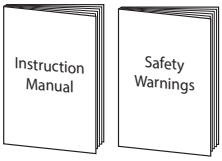

Instruction Manual &
Safety Warnings

GB

The maximum mass of dry textile material in kilograms to be used in the appliance is 8.

Spare parts for your appliance are available for a minimum of 10 years. Contact customer service centre, please refer to the last page of the Safety Warnings booklet.

Installing your Dryer

Please Read And Follow The Instructions Carefully.

- In addition to the instructions mentioned here, special regulations of the relevant power supply companies may apply. If in doubt, have the dryer connected by a qualified technician.
- The dryer is heavy - caution when lifting it. Do not lift by projecting components (e.g. dryer door).
- Lay hoses and cables in such a way that there is no risk of tripping over them.

⚠ An additional space (approximately 150mm) is required at the rear of the dryer. This is to allow enough space for the vent hose (if any).

GB

Choosing the right location for your dryer

- Make sure there is enough space for your dryer.
- Install your dryer on a flat, stable surface to avoid excessive vibrations and noise.

x Sloping surface

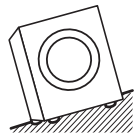

x Unstable

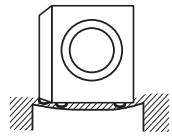

x Bumpy surface

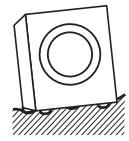

- Do not install your dryer in direct sunlight. If this appliance is installed in an unheated cold room, the optimum ambient storage temperature must be 5°C or above. If placed below this temperature, the appliance performance will be considerably affected and in some instances may not even operate until the ambient temperature rises above 5°C.
- Start by tilting the dryer backwards.
- One person should stand behind it, holding the rear of the top panel. The other person should grip the bottom feet at the front.
- Do not touch the door opening button (door handle) while holding.
- Check that you have all the required accessories for installation.
- We recommend that you entrust the installation of the dryer to a qualified technician.

Two or more people are required to move the dryer.

⚠
- Do not install the dryer in a room when there is a risk of frost occurring. At temperatures around freezing point, the dryer may not be able to operate properly.
- There is a risk of damage if the condensate water is allowed to freeze in the pump, hoses and/or condensate water container.

Removing the Polystyrene Foam

Polystyrene foam is attached on the underside of the appliance for protection and support during transportation. It needs to be removed before installation. Check and ensure the underside is clear of polystyrene foam by tilting the appliance and have someone check the underside of any un-removed foam.

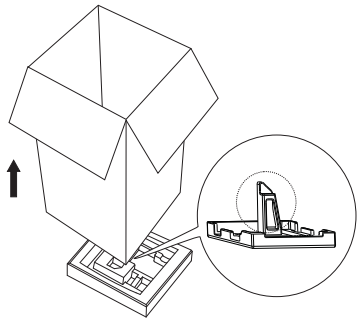

Levelling the dryer

There are levelling feet on the underside. They must be adjusted to make sure the dryer is level.

1. Adjust all levelling feet.
2. Use a spirit level to ensure the dryer is level.

Check that the feet are bolted to the dryer - if they're unbolted, the dryer will move around.

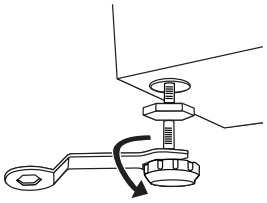

Draining water

There are 2 ways to drain water from the dryer:

- **Empty the water tank, or**
- **Draining to a sink, water trough or wash-basin**

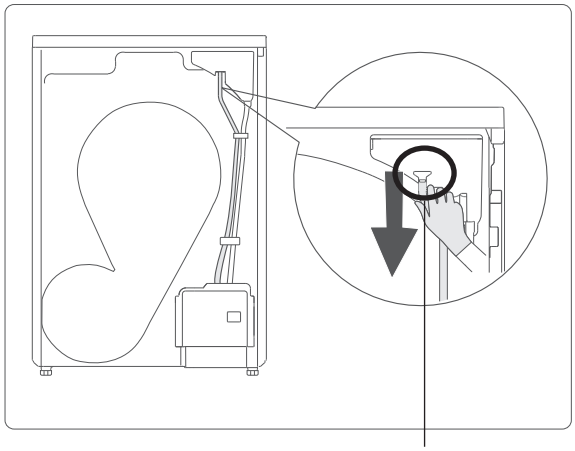

pull down drain hose

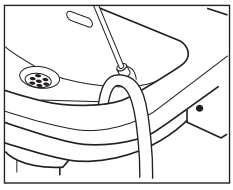

Draining to a wash-basin

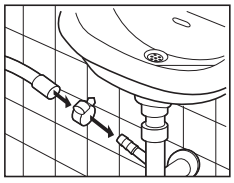

Draining to a drain hose

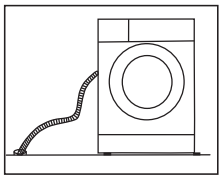

Draining to a water trough

Before connecting to the waste pipe, make sure to check the waste pipe and remove any stopper or blockage inside, otherwise the unit may not be able to expel the waste water properly.

- Secure the drain hose in position, so it can't drop out of the basin.
- Don't block the basin's drain outlet, and make sure that the drainage through it is sufficient to prevent overflowing.
- Don't let the tip of the drain hose dip into the drained water, as this can cause the water to flow back into the machine.

Connecting to the mains supply

For your safety:

- Do not use a mains plug adapter or extension cable.
- If the mains cable or mains plug are damaged, stop using them and call a qualified technician for assistance.

Installation check list

By now, you should have installed the dryer.

Let's go through the checklist to ensure that the installation has been done correctly!

Questions		Checkbox
Levelling feet	Are they bolted securely to the dryer?	
	Are they standing flat?	
Power supply - Is the household dedicated mains socket fully rated at 220V - 240V AC?		
Location - Is your dryer on a flat, stable surface? Does it run without wobbling / moving excessively?		
Polystyrene foam - Have you removed all the polystyrene foam from the underside of the appliance?		

Moving the dryer from one location to another

Before you move the dryer:

- Disconnect the mains cable.

Two or more people are required to carry the dryer and for any installation work.

Product Overview

The unit

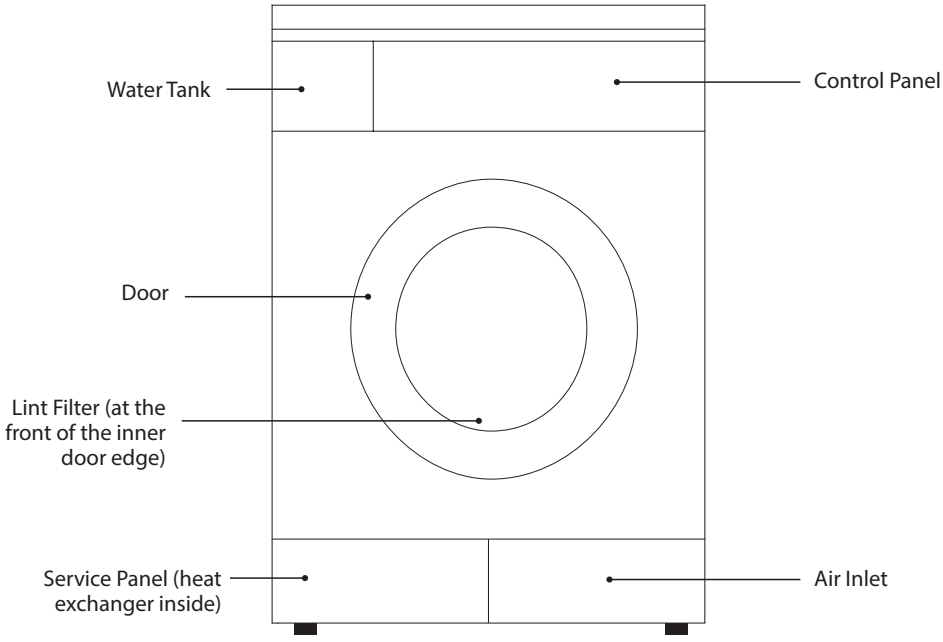

The control panel

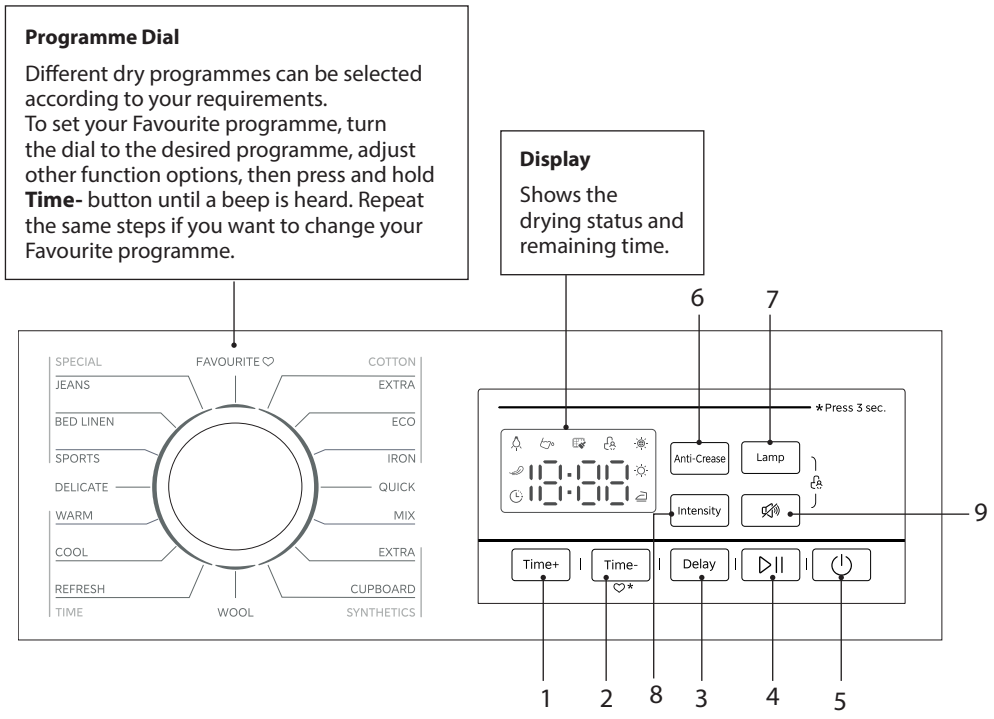

	Button	Description
1	Time+	When Time programme (Warm, Cool, Refresh) is selected, this button is used to increase the drying time.
2	Time-	• When Time programme (Warm, Cool, Refresh) is selected, this button is used to decrease the drying time. • Press and hold for 3 seconds to set as favourite one of the programmes.
3	Delay	This button is used to delay start the dry programme. Press continuously to select the time you want to delay start the dry programme.
4	Start/Pause	Press to start your dry programme. Press while in operation to pause your dry programme.
5	Power	Press to turn on or off the machine.
6	Anti-Crease	This button is used to loosen up clothes after drying to reduce creasing.
7	Lamp	• Press this button once to turn on or off the drum lamp. • When the button is pressed, drum lamp will be on for 1 minute. • When the door is opened, the drum lamp will be on for 1 minute.

8	Intensity	This button is used to adjust the dryness level.
9	Buzzer	Press this button to mute or unmute the appliance.

Display symbol	Description
	Delay start
	Anti-crease
	Drum lamp
	Empty water tank warning
	Clean filters warning
	Child lock
	Dry level: ultra dry, cupboard, iron dry

GB

Preparation

Read the following to understand how best to prepare your laundry for drying.

Organising laundry

- Sort your laundry according to fabric type, e.g., polyester/cotton; denim; etc.
- Sort your laundry by colour.

Preparing laundry

- Before loading laundry into the dryer, thoroughly spin the laundry in the washing machine. This will reduce remaining moisture content and help dry your laundry faster. It will also be more energy-efficient.
- Make sure all zips are closed, buttons are done up, hooks and eyelets are fastened, and ties and belts are already looped.

GB

- Always check the washing label of your clothes to make sure they are suitable for tumble drying. If no washing label is available, it is recommended not to tumble dry your clothes.

Symbol	Description
	Tumble dry, normal
	Tumble dry, low heat
	Tumble dry, medium heat
	Tumble dry, high heat
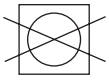	Do not tumble dry

Operation

First time use

Before the first use, wipe the dryer drum with a damp cloth to remove any residues which may have been produced during production. Alternatively, run a brief drying cycle (around 1 hour) with damp clothes in the drum.

⚠ Before use, check that the lint filters are clean and positioned properly in the dryer. Never use the appliance without the lint filters in place. If there is no filter, the dryer will not operate. The same applies to the water tank.

Standard drying cycle

1. Pull the door handle and put the laundry in the drum. Make sure laundry is loose and not caught in the door.
2. Close the door firmly. It will click.
3. Press the ⏻ button to switch on the dryer.
4. Turn the Programme Dial to select the drying programme appropriate for your load.
   - Press the **Intensity** button to select the drying level. "" option has the least drying result and shortest drying time whereas "" option has the highest drying result and longest drying time. Adjust according to the thickness and texture of the laundry.
   - If you wish to use a longer anti-crease time after the drying programme, press the **Anti-Crease** button repeatedly, the anti-crease time can be extended up to 120 minutes (default is 30 minutes). The laundry can be removed during anti-crease phase.
   - If you wish to delay start the drying programme, press the **Delay** button repeatedly to select the hours that you want the drying cycle to start. To cancel the delay function, press the ⏻ button.
   - When Time programme (Warm, Cool, Refresh) is selected, press the **Time+/Time-** button to adjust the drying time. **Time+/Time-** button is only available to Time programme.
5. Press the ▷|| button to start the drying programme.
6. When the drying programme has finished, the machine will beep. The default 30-minute anti-crease function will start. If you do not want the dryer to proceed to anti-crease, press the ⏻ button to switch off the dryer.

⚠ Always check the clothing manufacturer's care label before placing the clothing in the tumble dryer. If in doubt, do NOT tumble dry.

Tips for optimum drying

- Do not over-dry the clothes, as this increases the chance of shrinkage and creasing.
- Do not dry clothes containing rubber, foam, and similar elasticated fabrics.
- Do not dry clothes if they have been dry-cleaned.
- Always check your clothes' washing labels for tumble dry suitability. If in doubt, do NOT tumble dry.

Cancelling a drying programme

To cancel a drying programme:

1. Press the ▷|| button.
2. Switch off the power.

The drying programme is now cancelled.

To choose a different programme, turn on the power and use as normal.

If you need to pause the unit or open the door for any reason during a drying cycle, take extra care! The interior drum temperature is high.

Switching off and removing laundry

Always allow the unit to complete the drying cycle before switching off and removing laundry.

1. Press the ⏻ button to switch off the dryer. Unplug the dryer.
2. Open the dryer door and remove your laundry.

How to set the child lock

The Child Lock prevents children from accidentally changing a dry programme.

1. Switch on the dryer.
2. To activate the Child Lock function, press the **Lamp** and **Buzzer** button for about 3 seconds while a drying cycle is running. The Child Lock indicator will light to indicate that the child lock is active.
3. To cancel the Child Lock function, press the **Lamp** and **Buzzer** button for about 3 seconds. The Child Lock indicator will turn off.

Your machine will deactivate the function buttons except the ⏻ button when the child lock is activated.

Selecting the programme

Programme		Load (kg)	Description
Cotton	Extra	8.0	To extra dry particularly thick or multi-layered cotton clothing.
	ECO	8.0	To standard dry cotton clothing.
	Iron	8.0	To dry cotton clothing that requires ironing.
Quick		0.5	To dry easy care laundry that are designed with anti-crease feature.
Mix		3.5	To dry mixed types of fabrics in one load.
Synthetics	Extra	3.5	To extra dry particularly thick or multi-layered synthetic fabrics.
	Cupboard	3.5	To standard dry thin synthetic fabrics that will not be ironed.
Wool		1.0	To dry machine washable woolen items.
Special	Jeans	3.5	To dry jeans or leisure clothing that are spun at high speed in the washing machine.
	Bed Linen	3.5	To dry bed linen, bed sheets or other large items.
	Sports	3.0	To dry sportswear, thin fabrics, polyester which are not ironed.
Delicate		1.0	To dry delicate laundry that is suitable for drying.
Time	Warm	-	To dry individual items such as jackets or pillows. Minimum 10 minutes to maximum 150 minutes.
	Cool	-	To air items without heating. Minimum 10 minutes to maximum 30 minutes.
	Refresh	1.0	To refresh clothes stored for a long time and remove odours. Minimum 20 minutes to maximum 180 minutes.

Programme	Rated Capacity (kg)	Energy consumption (kWh)	Programme Duration (h:min)	Remaining moisture content (%)
ECO	8.0	1.78	3:50	0
	4.0	1.01	2:20	0
Cotton Extra	8.0	1.85	4:00	-3
	4.0	1.10	2:30	-3
Cotton Iron	8.0	1.55	3:10	12
	4.0	0.85	1:40	12
Synthetics Cupboard	3.5	0.75	1:30	2
Synthetics Extra	3.5	0.80	1:40	0
Wool	1.0	0.25	0:25	6
Delicate	1.0	0.55	1:20	2

- Acoustic airborne noise emission of the ECO programme at full load is 67dB.
- The values given for programmes other than the ECO programme are indicative only.
- Loading the household dryer up to the capacity indicated by the manufacturer for the respective programmes will contribute to energy savings.
- “ECO” is the standard drying programme to which the information in the label and the fiche relates, and it is suitable to dry normal cotton load and it is the most efficient programme in terms of energy consumption for drying that type of cotton laundry.
- "ECO" is used to assess the compliance with EU Regulation 2023/2533 and 2023/2534 for eco design and energy labelling, measured in accordance with EN 61121.



Duration of drying may vary due to the moisture content, type of garment fabric, and/ or other factors not within the unit’s control. The lower the temperature of the room, the longer it will take for the dryer to dry clothing.

Programme	Delay	Anti-crease	Dry level
Cotton Extra	√	√	√
ECO	√	√	X
Cotton Iron	√	X	X
Quick	√	√	X
Mix	√	√	√
Synthetics Extra	√	√	√
Synthetics Cupboard	√	√	√
Wool	√	X	X
Jeans	√	√	√
Bed Linen	√	√	√
Sports	√	√	√
Delicate	√	√	X
Warm	√	√	X
Cool	√	X	X
Refresh	√	√	X

Maintenance - Cleaning the Dryer

⚠ Always unplug the dryer before cleaning.

Cleaning the drum

Any rust left inside the drum by metal articles must be removed immediately with chlorine-free detergent. Never use steel wool.

⚠ Do not put laundry in the dryer during drum cleaning.

Cleaning the exterior of your dryer

GB

- Clean the outside of your dryer with a soft cloth and mild detergent such as kitchen detergent.
- Do not splash water over the dryer.
- Do not use cream cleansers, thinners or products containing alcohol or kerosene.

Cleaning the door seal and window

- Wipe the window and seal after each use to remove lint and stains. If lint builds up, it can affect drying performance.
- Remove any coins, buttons and other objects from the door seal after each drying cycle.

Cleaning the lint filter

If the Filter indicator lights up, it is time to clean the lint filter.

1. Open the door.
2. Pull the lint filter straight up and take out.
3. Open the filter carefully.
4. Clean using a cloth to wipe away lint and dust, or use a vacuum cleaner. Do not wash down the drain.
5. Fold the filter and install it back.

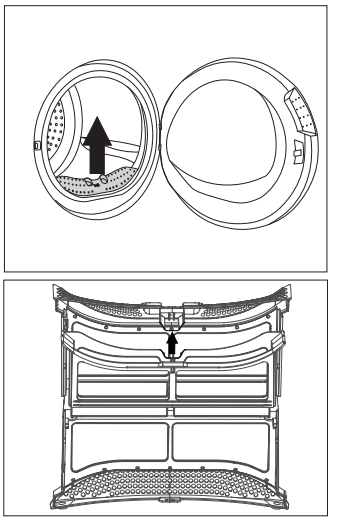

⚠ The lint filter must be cleaned after each use. The dryer will not operate properly if the filter is dirty or missing. It may also lengthen drying time hence increasing energy consumption.

Changing the Internal Light

The internal light is an LED light. It cannot be changed by the user; please contact your service agent. Light source in this product is replaceable only by qualified engineers.

Cleaning the heat exchanger

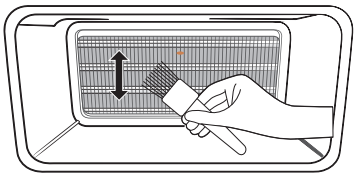

1. Open the service panel.
2. Detach the clips holding the cover and remove the cover.
3. Vacuum clean the heat exchanger, preferrably with a dusting brush. Do not apply force while cleaning so as not to damage the heat exchanger fins.
4. Remove any foreign objects that might have fallen into the filter compartment.
5. Put back the cover and fasten the clips.
6. Close the service panel.

⚠ The heat exchanger must be cleaned once every 3 months. The dryer will not operate properly if the heat exchanger is dirty or damaged.

Cleaning the water tank

When the indicator lights up, it indicates the water tank is full and needs to be emptied.

1. Hold and pull out the water tank with both hands.
2. Tilt the water tank and pour out the water into a basin.
3. Replace the water tank.

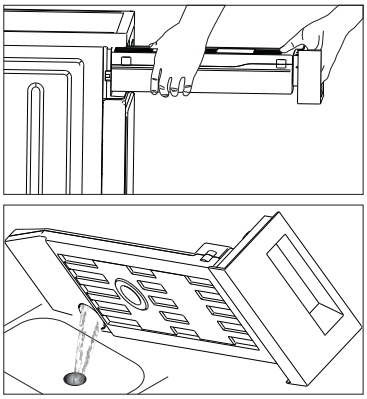

⚠ You can also empty the water tank after each use. The dryer will not operate properly if the water tank is full or missing.

Hints and Tips

Issues	Solutions
Dryer will not start.	• Check the plug and make sure it is fully and firmly inserted into the mains socket. • Remove some laundry. • Press the ⏻ button to turn on the dryer, then press ▷|| to start the drying programme. • Install the filter properly in the unit. • Contact a qualified service agent for repairs.
Exterior is hot / burning smell.	Make sure the lint filters are cleaned.
Clothes are too dry.	• Remove clothes promptly after the drying cycle is finished. • Check the apparel's cleaning label to make sure you have selected the correct drying programme.
Clothes are still wet / not dry enough.	• Remove some of the laundry. • Sort clothes before tumble drying.
Clothes have shrunk.	• Check the apparel's cleaning label to make sure you have selected the correct drying programme. • Remove the clothes while they are still damp, then line dry.
Drying results still unsatisfactory.	• Check the apparel's cleaning label to make sure you have selected the correct drying programme. • Clean the lint filters. • Empty the water tank. • Remove some laundry. • Uncover ventilation slots. • Clean the drum interior. • Clean the heat exchanger.
Door will not close.	Clear / remove obstructing item.
Drying cycle ends shortly after programme starts.	Add more laundry, or select a higher drying level.
Drying cycle is unusually long.	• Clean the lint filters. Clean the heat exchanger. • Select a more suitable drying programme, or remove some laundry. • Spin laundry in washing machine thoroughly before using dryer.
Piles on clothes after drying.	• Turn the clothes inside out. • Use a fabric softener during washing.
Unusual knocking noises from inside dryer.	This is normal and NOT a fault.

Error codes

Display LED	Reason	Solutions
	Water tank is full	Empty water tank.
	Water pump or water level sensor failure	Please call up the local service line.
E33	Temperature sensor error	
E82	Communication error	
Others	Please call up the local service line.	

Specifications

Rated voltage and frequency	220 - 240V ~ 50 Hz
Rated power input	650 W
IP Rating	IPX4
Refrigerant / mass	R290 / 90g
Maximum mass of dry cloth	8 kg
Weight of the product	Approx. 42 kg
Dimension	Approx. 845mm (H) x 595mm (W) x 585mm (D)

Features and specifications are subject to change without prior notice.

Model information in the product database:
https://eprel.ec.europa.eu/qr/2735104

For the latest version of the Safety and Instruction Manual, please visit the official website below (other websites may not contain the full and most updated version):
https://www.currys.co.uk/services/repairs-maintenance/product-service-manuals.html

Innholdsfortegnelse

Sikkerhetsadvarsler ..... Sikkerhetsadvarsler hefte
Pakke opp 21
Installasjon 22
Installere tørketrommelen 22
Velge riktig plassering for tørketrommelen 22
Fjerne polystyrenskum 23
Sette tørketrommelen i vater 23
Tømming av vann 23
Koble til strømforsyningen 24
Flytte tørketrommelen fra ett sted til et annet 24
Produktoversikt 25
Enheten 25
Kontrollpanelet 26
Forberedelse 28
Sortere tøy 28
Gjøre klart tøy 28
Betjening 29
Første gangs bruk 29
Standard tørkesyklus 29
Tips for optimal tørking 30
Slik avbryter du et tørkeprogram 30
Slå av og ta ut tøy 30
Slik slår du på barnesikringen 30
Velge program 31
Vedlikehold- rengjøring av tørketrommelen 34
Rengjøre trommelen 34
Rengjøre utsiden av tørketrommelen 34
Rengjøre dørpakningen og vinduet 34
Rengjør lofilteret 34
Skifte ut den innvendige lampen 35
Rengjøre varmeveksleren 35
Rengjøre vanntanken 35
Råd og tips 36
Feilkoder 37
Spesifikasjoner 37

NO



Før du bruker dette apparatet, må du først lese alle sikkerhetsinstruksjonene i heftet om sikkerhetsadvarsler og ta vare på dem for fremtidig oppslag.

Pakke opp

Fjern all emballasje fra enheten. Ta vare på emballasjen. Ta hensyn til lokale forskrifter om avfallshåndtering hvis du må kaste emballasjen.

Følgende elementer er inkludert:

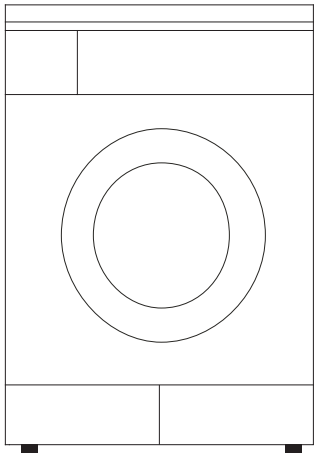

Hovedenheten

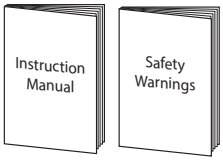

Instruksjonsmanual &
Sikkerhetsadvarsler

Maksimal mengde tørt tøy i kilogram som kan legges i apparatet er 8 kg.

Reservedeler til apparatet ditt er tilgjengelig i minimum 10 år. Ta kontakt med kundeservicesenteret. Se siste side i heftet med sikkerhetsadvarsler.

Installere tørketrommelen

Les og følg instruksjonene nøye.

- I tillegg til instruksjonene som er nevnt her kan spesielle regler fra kraftleverandør gjelde. Hvis du er i tvil, må du be en kvalifisert tekniker koble til apparatet.
- Tørketrommelen er tung – vær forsiktig når du løfter den. Ikke løft med utstikkende deler (f.eks. døren på tørketrommelen).
- Legg slanger og kabler på en slik måte at det ikke er fare for at noen snubler i dem.

⚠ Det trengs ekstra plass (ca. 150 mm) på baksiden av tørketrommelen. Dette er fordi det skal være nok plass for avløpsslangen, hvis det er en.

Velge riktig plassering for tørketrommelen

- Sørg for at det er nok plass til tørketrommelen.
- Installer tørketrommelen på en flat, stabil overflate for å unngå overdreven vibrasjon og støy.

x Hellende overflate

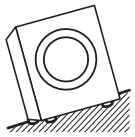

x Ustabil

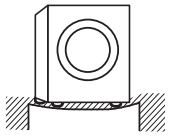

x Humpete overflate

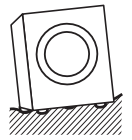

- Ikke installer tørketrommelen i direkte sollys. Hvis apparatet installeres i et kaldt rom uten oppvarming, må omgivelsestemperaturen være 5 °C eller høyere. Hvis den står på en plass der det er kaldere enn dette, vil ytelsen til apparatet bli betydelig påvirket. I noen tilfeller vil den ikke fungere før temperaturen stiger over 5 °C.
- Start ved å vippe tørketrommelen bakover.
- Én person bør stå bak den, og holde fast bak på toppanelet. Den andre personen bør ta tak i føttene nær fronten.
- Ikke rør døråpningsknappen (dørhåndtaket) mens du holder.
- Sjekk at du har alle nødvendige tilbehør for installasjon.
- Vi anbefaler at du overlater installering av tørketrommelen til en kvalifisert tekniker.

Det kreves to eller flere personer for å flytte tørketrommelen.

⚠
- Ikke installer tørketrommelen i et rom der det er fare for frost. Ved temperaturer rundt frysepunktet er det mulig at tørketrommelen ikke fungerer som den skal.
- Det kan oppstå skade hvis kondensvannet får fryse i pumpen, slangene og/eller kondensvannbeholderen.

Fjerne polystyrenskum

Det er er festet polystyrenskum på undersiden av apparatet for beskyttelse og støtte under transport. De må fjernes før installasjon. Kontroller og sørg for at undersiden er fri for polystyrenskum ved å vippe apparatet, og la noen sjekke undersiden av eventuelt skum som gjenstår.

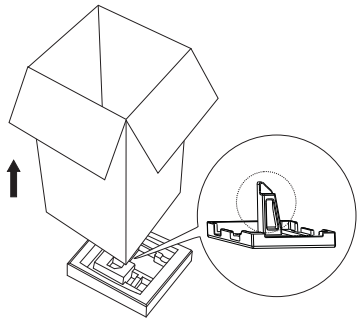

Sette tørketrommelen i vater

Det er nivelleringsføtter på undersiden. Disse må justeres for å sørge for at tørketrommelen står plant.

1. Juster alle nivelleringsføtter.
2. Bruk et vater for å sjekke at tørketrommelen står plant.

Kontroller at føttene er festet til tørketrommelen – hvis de ikke er festet, vil tørketrommelen flytte seg rundt.

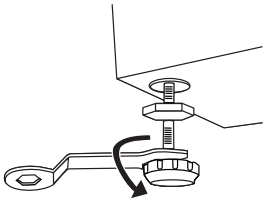

Tømming av vann

Det er to måter å tømme vann fra tørketrommelen på:

- **Tøm vanntanken, eller**
- **Tømme inn i en vask, vannkar eller servant**

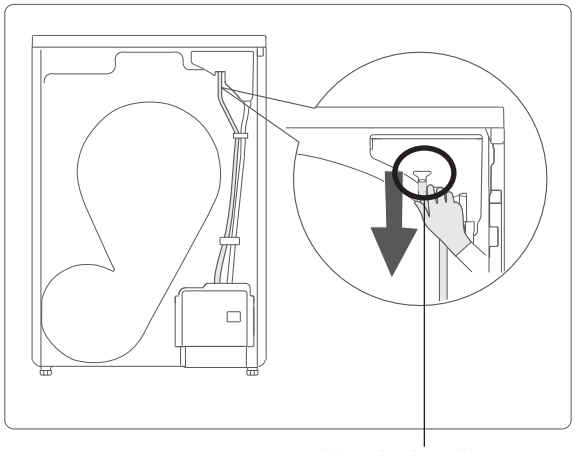

trekk ned avløpsslangen

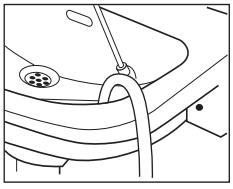

Tømming til en vaskeservant

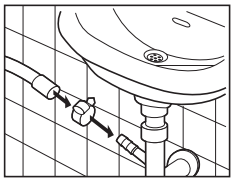

Tømming til et avløpsrør

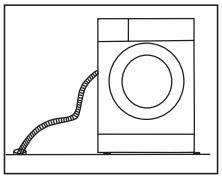

Tømme inn i et vannkar

Før du kobler til avløpsrøret, må du sørge for å kontrollere avløpsrøret og fjerne propper eller blokkeringer i den. Ellers kan enheten ikke være i stand til å sende ut avløpsvannet på riktig måte.

- Fest avløpsslangen i en posisjon hvor den ikke kan falle ut av vasken.
- Ikke blokker vaskens avløp, og sørg for at den kan tømmes riktig for å hindre overflyt.
- Ikke la tuppen på avløpsslangen falle ned i vannet, da dette kan føre til at vannet flyter tilbake inn i maskinen.

Koble til strømforsyningen

For din sikkerhet:

- Ikke bruk en pluggadapter eller skjøteledning.
- Hvis strømledningen eller pluggen er skadet, må du ikke bruke dem og ringe en kvalifisert tekniker for hjelp.

Sjekkliste for installasjon

Du skal nå ha installert tørketrommelen.

Vi skal nå gå gjennom en sjekkliste for å sikre at installasjonen er gjort riktig.

NO

Spørsmål		Kryssboks
Nivåføtter	Er de festet sikkert på tørketrommelen?	
	Står de flatt?	
Strømforsyning – Er husholdningens dedikerte strømuttak fullt klassifisert til 220–240 V vekselstrøm?		
Plassering - Er tørketrommelen installert på en flat, stabil overflate? Kjører den uten å riste / bevege seg for mye?		
Polystyrenskum – Har du fjernet alt polystyrenskum fra undersiden av apparatet?		

Flytte tørketrommelen fra ett sted til et annet

Før du flytter tørketrommelen:

- Koble fra strømledningen.

Det kreves to eller flere personer for å bære tørketrommelen og for eventuelt installasjonsarbeid.

Produktoversikt

Enheten

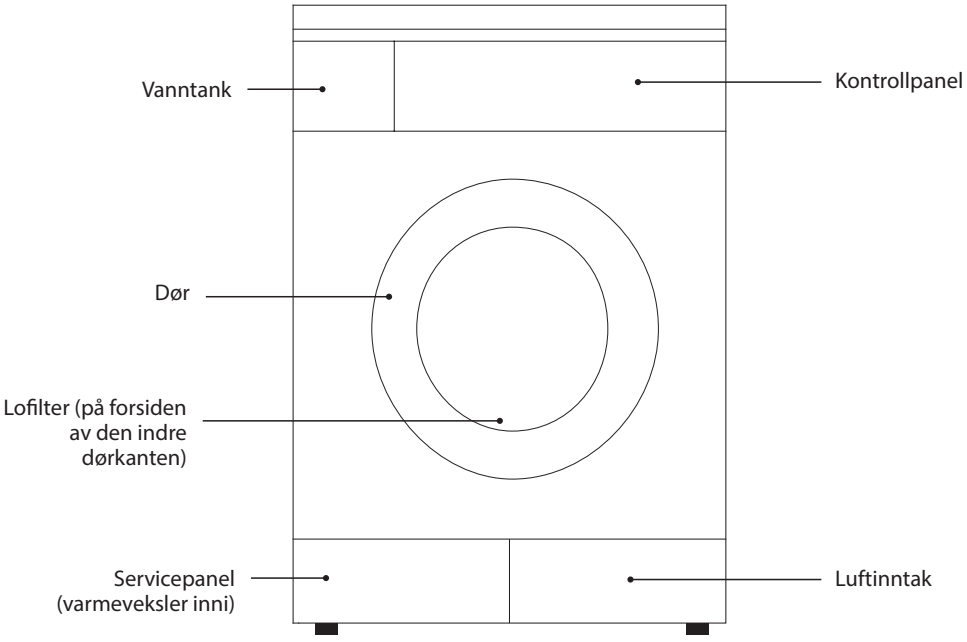

NO

Kontrollpanelet

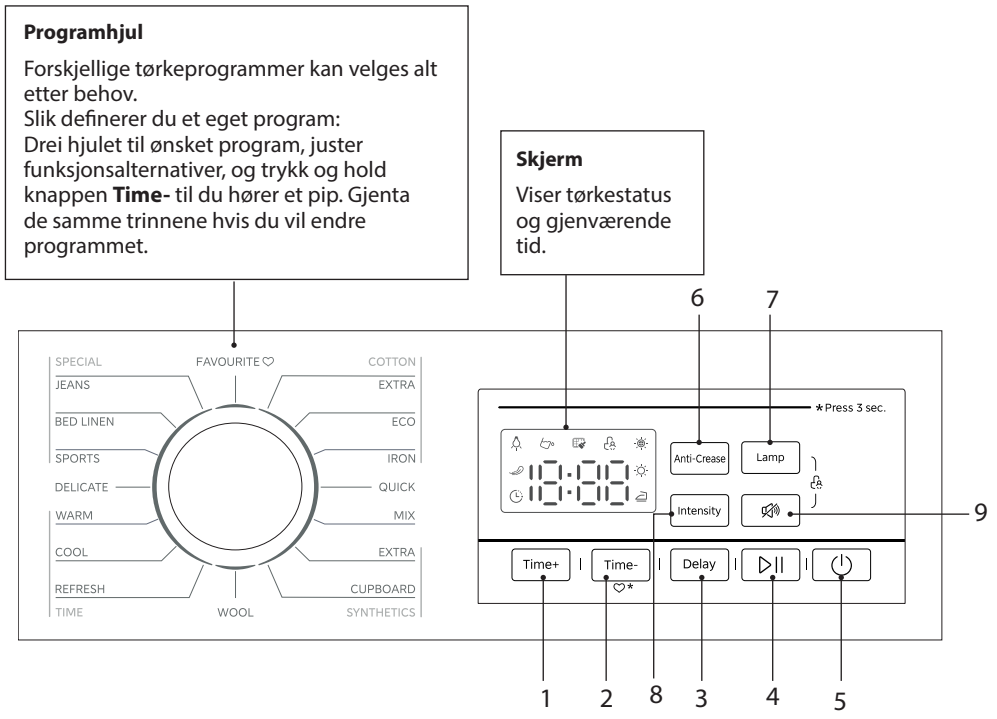

NO

	-knapp	Beskrivelse
1	Time+	Når et Time-program (Warm, Cool, Refresh) er valgt, brukes denne knappen til å øke tørketiden.
2	Time-	• Når et Time-program (Warm, Cool, Refresh) er valgt, brukes denne knappen til å redusere tørketiden. • Trykker i 3 sekunder for å velge et av programmene som "Favoritt".
3	Delay	Denne knappen brukes til å utsette start av tørkeprogrammet. Trykk kontinuerlig for å velge når du vil starte tørkingen.
4	Start/pause	Trykk for å starte tørkeprogrammet. Trykk under drift for å sette tørkingen på pause.
5	Strøm	Trykk for å slå maskinen av eller på.
6	Anti-Crease	Denne knappen brukes til å løsne klær etter tørking for å redusere krølling.
7	Lamp	• Trykk denne knappen én gang for å slå på eller av trommellampen. • Når knappen trykkes, vil trommellampen være på i 1 minutt. • Når døren åpnes, vil trommellampen være på i 1 minutt.
8	Intensity	Denne knappen brukes til å justere tørrhetsnivået.

9	Lyd	Trykk denne knappen for å slå pip av eller på.

Displaysymbol	Beskrivelse
	Forsinket start
	Antikrøll
	Trommellampe
	Advarsel om tom vanntank
	Rengjør filtre-advarsel
	Barnesikring
	Tørkenivå: ultra tørr, skaptørr, stryketørr

NO

Forberedelse

Les følgende for å forstå hvordan du best kan gjøre tøyet klart for tørking.

Sortere tøy

- Sorter tøyet etter stofftype, f.eks. polyester/bomull, dongeri, osv.
- Sorter tøyet etter farge.

Gjøre klart tøy

- Før du legger tøyet i tørketrommelen, må du kjøre en grundig sentrifugering i vaskemaskinen. Dette reduserer gjenværende fuktighet og hjelper med å tørke tøyet raskere. Det vil også bli mer energieffektivt.
- Sørg for at alle glidelåser og knapper er igjen og kroker, maljer, slips belter festet.
- Sjekk alltid vaskeetikettene på plaggene dine for å sikre at de er egnet for tørking i tørketrommel. Hvis plagget ikke har en vaskeetikett, anbefales det at det ikke tørkes i tørketrommel.

NO

Symbol	Beskrivelse
	Tørk i tørketrommel, normal
	Tørk i tørketrommel, lav varme
	Tørk i tørketrommel, middels varme
	Tørk i tørketrommel, høy varme
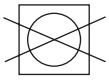	Ikke tørk i tørketrommel

Betjening

Første gangs bruk

Før første bruk bør du tørke av tørketrommelen med en fuktig klut for å fjerne eventuelle rester fra produksjonen. Du kan eventuelt kjøre en kort tørkesyklus (ca. 1 time) med fuktige klær i trommelen.

⚠ Før bruk må du kontrollere at lofiltrene er rene og riktig plassert i tørketrommelen. Bruk aldri apparatet uten at lofiltrene er på plass. Hvis det ikke er noe filter, vil ikke tørketrommelen fungere. Det samme gjelder vanntanken.

Standard tørkesyklus

1. Trekk i dørhåndtaket og legg tøyet i trommelen. Sørg for at tøyet er løst og ikke sitter fast i døren.
2. Lukk døren godt. Det vil klikke.
3. Trykk ⏻-knappen for å slå på tørketrommelen.
4. Drei programvelgeren for å velge tørkeprogrammet som passer for tøyet.
   - Trykk **Intensity**-knappen for å velge tørkenivå. Alternativet «» gir minst tørking og kortest tørketid, mens alternativet «» gir mest tørking og lengst tørketid. Juster etter tykkelsen og teksturen på tøyet.
   - Hvis du vil bruke lengre antikrølltid etter tørkeprogrammet, kan du trykke **Anti-Crease**-knappen flere ganger for å forlenge antikrøll-tiden til 120 minutter (standard er 30 minutter). Tøyet kan fjernes under antikrøllfasen.
   - Hvis du vil utsette starten av tørkeprogrammet, trykker du **Delay-**knappen gjentatte ganger for å velge hvor mange timer du vil vente før tørkesyklusen starter. Trykk ⏻ -knappen for å avbryte utsettelsesfunksjonen.
   - Når et Time-program (Warm, Cool, Refresh) er valgt, brukes **Time+/Time-** -knappen for å justere tørketiden. **Time+/Time-** -knappen er kun tilgjengelig for Time-programmet.
5. Trykk ▷||-knappen for å starte tørkeprogrammet.
6. Når tørkeprogrammet er ferdig, piper maskinen. Standard 30-minutters antikrøll-funksjon vil starte. Hvis du ikke vil at tørketrommelen skal fortsette til antikrøll, trykker du ⏻-knappen for å slå av tørketrommelen.

⚠ Sjekk alltid pleieetiketten til produsenten av tøyet før du legger det i tørketrommelen. Hvis du er i tvil, må du IKKE bruke tørketrommel.

Tips for optimal tørking

- Ikke tørk klærne for mye, da dette øker sjansen for krymping og krølling.
- Ikke tørk klær som inneholder gummi, skum eller lignende elastiske stoffer.
- Ikke tørk klærne hvis de har blitt renset.
- Sjekk alltid vaskeetikettene på tøyet for å sjekke at de er egnet for tørking i tørketrommel. Hvis du er i tvil, må du IKKE bruke tørketrommel.

Slik avbryter du et tørkeprogram

Slik avbryter du et tørkeprogram:

1. Trykk på ▷||-knappen.
2. Slå av strømmen.

Tørkeprogrammet blir nå avbrutt.

For å velge et annet program slår du på strømmen og bruker som normalt.

Hvis du skal sette enheten på pause eller åpne døren av en eller annen grunn mens en tørkesyklus pågår, må du være ekstra forsiktig! Trommelens indre temperatur er høy.

Slå av og ta ut tøy

La alltid enheten fullføre tørkesyklusen før du slår av og fjerner tøyet.

1. Trykk ⏻-knappen for å slå av tørketrommelen. Trekk ut tørketrommelen fra stikkontakten.
2. Åpne tørketrommelen og fjern tøyet.

Slik slår du på barnesikringen

Barnesikringen forhindrer at barn endrer et tørkeprogram ved uhell:

1. Slå på tørketrommelen.
2. Slå på barnesikringen ved å holde inne **Lamp**- og **Lyd**-knappen i ca. 3 sekunder mens en tørkesyklus kjører. Barnesikringslampen tennes for å indikere at barnesikringen er aktiv.
3. Trykk **Lamp**- og **Lyd**-knappen i ca. 3 sekunder for å slå av barnesikringen. Barnesikringslampen slukkes.

⚠ Maskinen deaktiverer alle funksjonstastene unntatt ⏻-knappen når barnesikringen er aktivert.

Velge program

Program		Last (kg)	Beskrivelse
Cotton	Extra	8,0	Til ekstra tørking av spesielt tykke eller flerlags bomullsklær.
	ECO	8,0	Til standard tørking av bomullsklær.
	Iron	8,0	Til tørking av bomullsklær som må strykes.
Quick		0,5	Til tørking av lettstelt tøy som er designet med antikrøll.
Mix		3,5	Til tørking av blandede typer stoff i én omgang.
Synthetics	Extra	3,5	Til ekstra tørking av spesielt tykke eller flerlags syntetiske tøy.
	Cupboard	3,5	Til standard tørking av tynne syntetiske stoffer som ikke strykes.
Wool		1,0	Til tørking av ullartikler som kan vaskes i maskin.
Special	Jeans	3,5	Til å tørke jeans eller fritidsklær som er spunnet ved høy hastighet i vaskemaskinen.
	Bed Linen	3,5	Til tørking av sengetøy, laken eller andre store ting.
	Sports	3,0	Til tørking av sportsklær, tynne stoffer, polyester osv. som ikke skal strykes.
Delicate		1,0	Til tørking av ømfintlig tøy som egner seg til tørking.
Time	Warm	-	Til tørking av enkeltting som jakker eller puter. Minimum 10 minutter til maksimalt 150 minutter.
	Cool	-	For å lufte gjenstander uten oppvarming. Minimum 10 minutter til maksimalt 30 minutter.
	Refresh	1,0	Brukes til å forfriske klær oppbevart over lang tid og fjerne lukt. Minimum 20 minutter til maksimalt 180 minutter.

Program	Nominell kapasitet (kg)	Energiforbruk (kWt)	Programvarighet (t:min)	Gjenværende fuktighetsinnhold (%)
ECO	8,0	1,78	3:50	0
	4,0	1,01	2:20	0
Cotton Extra	8,0	1,85	4:00	-3
	4,0	1,10	2:30	-3
Cotton Iron	8,0	1,55	3:10	12
	4,0	0,85	1:40	12
Synthetics Cupboard	3,5	0,75	1:30	2
Synthetics Extra	3,5	0,80	1:40	0
Wool	1,0	0,25	0:25	6
Delicate	1,0	0,55	1:20	2

- Akustisk luftbåren støyutslipp fra ECO-programmet ved full belastning er 67dB.
- Verdiene gitt for andre programmer enn ECO programmet er kun veiledende.
- Det vil bidra til å spare energi hvis man fyller en husholdnings tørketrommelen helt opp til kapasiteten angitt av produsenten for de respektive programmene.
- «ECO» er standard tørkeprogram som informasjonen på etiketten og databladet gjelder. Det er egnet til å tørke en vanlig bomullsmengde og er det mest effektive programmet med tanke på energiforbruk for tørking av den typen bomullstøy.
- «ECO» brukes til å vurdere samsvar med EU-forordning 2023/2533 og 2023/2534 for miljøvennlig design og energimerking, målt i henhold til EN 61121.

Tørketiden kan variere avhengig av fuktighet, type plagg og/eller andre faktorer som er utenfor enhetens kontroll. Desto lavere temperaturen er i rommet, desto lengre tar det for tørketrommelen å tørke plaggene.

Program	Utsette starten	Antikrøll	Tørkenivå
Cotton Extra	√	√	√
ECO	√	√	X
Cotton Iron	√	X	X
Quick	√	√	X
Mix	√	√	√
Synthetics Extra	√	√	√
Synthetics Cupboard	√	√	√
Wool	√	X	X
Jeans	√	√	√
Bed Linen	√	√	√
Sports	√	√	√
Delicate	√	√	X
Warm	√	√	X
Cool	√	X	X
Refresh	√	√	X

Vedlikehold- rengjøring av tørketrommelen

⚠ Koble alltid tørketrommelen fra stikkontakten før rengjøring.

Rengjøre trommelen

Eventuell rust som ligger igjen i trommelen fra metalldeler må fjernes umiddelbart med et klorfritt rengjøringsmiddel. Bruk aldri stålull.

⚠ Ikke legg klær i tørketrommelen under trommelrengjøring.

Rengjøre utsiden av tørketrommelen

- Rengjør utsiden av tørketrommelen med en myk klut og mild såpe, for eksempel oppvasksåpe.
- Ikke sprut vann over tørketrommelen.
- Ikke bruk kremrengjøringsmidler, tynnere eller produkter som inneholder alkohol eller parafin.

NO

Rengjøre dørpakningen og vinduet

- Tørk av vinduet og pakningen etter hver bruk for å fjerne lo og flekker. Hvis lo samler seg, kan det påvirke tørkeytelsen.
- Fjern alle mynter, knapper og andre gjenstander fra dørpakningen etter hver tørkesyklus.

Rengjør lofilteret

Hvis filterindikatoren lyser, er det på tide å rengjøre lofilteret.

1. Åpne døren.
2. Trekk lofilteret rett opp, og ta det ut.
3. Åpne filteret forsiktig.
4. Rengjør med en klut for å tørke bort lo og støv, eller bruk en støvsuger. Ikke vask ned i avløpet.
5. Brett ut filteret og monter det igjen.

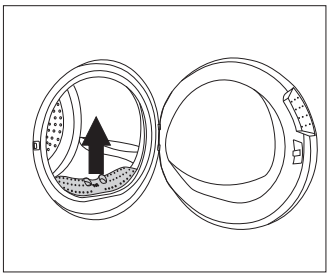

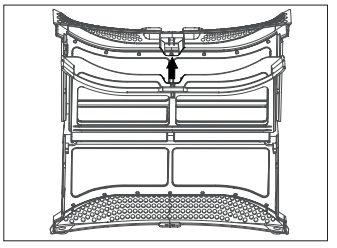

⚠ Lofilteret må rengjøres etter hver bruk. Tørketrommelen vil ikke fungere som den skal hvis filteret er skittent eller mangler. Det kan også forlenge tørketiden og dermed øke energiforbruket.

Skifte ut den innvendige lampen

Den innvendige lampen er en LED-lampe. Den kan ikke byttes av brukeren. Ta kontakt med serviceverksted. Lyskilden i dette produktet kan kun byttes av kvalifisert fagperson.

Rengjøre varmeveksleren

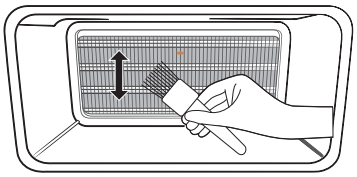

1. Åpne servicepanelet.
2. Ta av klipsene som holder dekselet, og fjern dekselet.
3. Støvsug varmeveksleren, helst med en børste. Ikke bruk kraft under rengjøring for ikke å skade finnene på varmeveksleren.
4. Fjern eventuelle fremmedlegemer som kan ha falt inn i filterrommet.
5. Sett på dekselet igjen og fest klipsene.
6. Lukk servicepanelet.

⚠ Varmeveksleren må rengjøres hver 3. måned. Tørketrommelen vil ikke fungere som den skal hvis varmeveksleren er skitten eller skadet.

Rengjøre vanntanken

Når -indikatoren lyser, indikerer det at vanntanken er full og at den må tømmes.

1. Hold og trekk ut vannbeholderen med begge hender.
2. Vipp vannbeholderen og hell ut vannet i en kum.
3. Sett på vannbeholderen igjen.

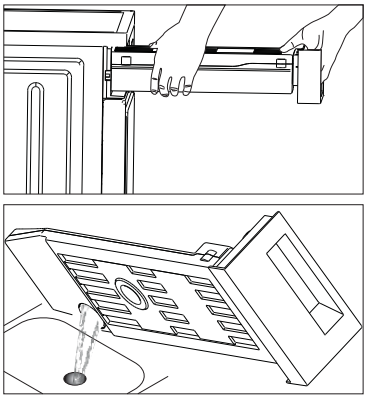

⚠ Tøm vannbeholderen etter hver bruk. Tørketrommelen vil ikke fungere som den skal hvis vannbeholderen er full eller mangler.

Råd og tips

Problemer	Løsninger
Tørketrommelen starter ikke.	• Kontroller støpselet og sørg for at det er satt helt og godt inn i stikkontakten. • Ta ut noe av tøyet. • Trykk ⏻-knappen for å slå på tørketrommelen, og trykk ▷|| for å starte tørkeprogrammet. • Installer filteret riktig i enheten. • Ta kontakt med en kvalifisert servicetekniker for reparasjon.
Utsiden er varm / brennende lukt.	Sørg for at lofiltrene er rengjort.
Klærne er for tørre.	• Fjern klærne så snart tørkesyklusen er ferdig. • Sjekk rengjøringsetiketten på klærne for å sikre at du har valgt riktig tørkeprogram.
Klærne er fortsatt våte / ikke tørre nok.	• Fjern litt av tøyet. • Sorter klær før de legges i tørketrommel.
Klær har krympet.	• Sjekk rengjøringsetiketten på klærne for å sikre at du har valgt riktig tørkeprogram. • Fjern klærne mens de fortsatt er fuktige, og tørk dem på snor.
Tørkeresultatet er fortsatt utilfredsstillende.	• Sjekk rengjøringsetiketten på klærne for å sikre at du har valgt riktig tørkeprogram. • Rengjør lofiltrene. • Tøm vanntanken. • Ta ut noe av tøyet. • Avdekk ventilasjonsåpninger. • Rengjør innsiden av trommelen. • Rengjør varmeveksleren.
Døren lukkes ikke.	Fjern hindringer.
Tørkesyklusen avsluttes snart etter at programmet starter.	Legg til mer tøy, eller velg et høyere tørkenivå.
Tørkesyklusen er uvanlig lang.	• Rengjør lofiltrene. Rengjør varmeveksleren. • Velg et mer passende tørkeprogram, eller fjern litt tøy. • Sentrifuger tøyet godt i vaskemaskinen før du bruker tørketrommel.
Lo på tøy etter tørking.	• Vreng klærne. • Bruk tøymykner ved vask.
Uvanlige bankelyder fra inni tørketrommelen.	Dette er normalt og utgjør ikke en feil.

Feilkoder

Skjerm LED	Årsak	Løsninger
	Vanntanken er full	Tøm vanntanken.
	Feil på vannpumpe eller vannnivåsensor	Ring den lokale servicelinjen.
E33	Feil med temperatursensor	
E82	Kommunikasjonsfeil	
Andre	Hvis forholdet vedvarer, ring en kvalifisert servicerepresentant for å få hjelp.	

Spesifikasjoner

Merkespenning og frekvens	220 - 240V ~ 50 Hz
Nominell effektinngang	650 W
IP-klassifisering	IPX4
Kjølemiddel / masse	R290 / 90g
Maksimal mengde tørre klær	8 kg
Vekt på produktet	Ca. 42 kg
Mål	Ca. 845mm (H) x 595mm (W) x 585mm (D))

Funksjoner og spesifikasjoner kan endres uten varsel.

Modellinformasjon i produktdatabasen:
https://eprel.ec.europa.eu/qr/2735104

Du finner nyeste versjonen av sikkerhets- og instruksjonshåndboken ved å besøke det offisielle nettstedet nedenfor (andre nettsteder inneholder kanskje ikke den fullstendige og mest oppdaterte versjonen):
https://www.currys.co.uk/services/repairs-maintenance/product-service-manuals.html

Innehåll

Säkerhetsföreskrifter ..... Säkerhetsvarningar häfte
Packa upp 39
Installation 40
Installera torktumlaren 40
Välja rätt placering för torktumlaren 40
Ta bort polystyrenskummet 41
Nivåinställa torktumlaren 41
Tömma vatten 41
Ansluta till ett nätuttag 42
Flytta torktumlaren från en plats till en annan 42
Produktöversikt 43
Enheten 43
Kontrollpanelen 44
Förberedelser 46
Organisera tvätten 46
Förbereda tvätten 46
Hantering 47
Första användningen 47
Normalt torkprogram 47
Tips för optimal torkning 48
Avbryta ett torkprogram 48
Stänga av och ta ut tvätten 48
Ställa in barnlåset 48
Välja program 49
Underhåll - Rengöra torktumlaren 52
Rengöra trumman 52
Rengöra torktumlarens utsida 52
Rengöra luckpackningen och fönstret 52
Rengöra luddfiltret 52
Byta den interna lampan 53
Rengöra värmeväxlaren 53
Rengöring av vattentanken 53
Tips och råd 54
Felkoder 55
Specifikationer 55

SE



Innan du använder apparaten ska du läsa alla säkerhetsinstruktioner i häftet Säkerhetsvarningar noga, och spara dem för framtida behov.

Packa upp

Ta bort allt förpackningsmaterial från produkten. Behåll förpackningsmaterialet. Om förpackningen kastas ska du följa gällande lokala föreskrifter.

Följande delar medföljer:

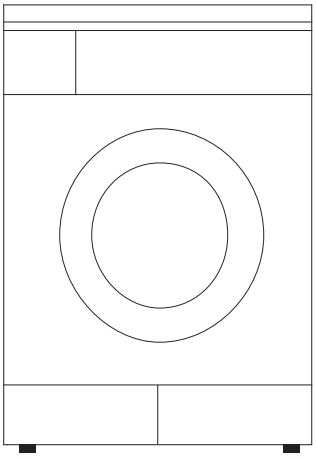

Huvudenhet

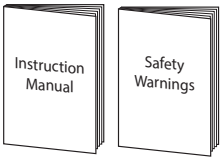

Instruktionsbok &
Säkerhetsföreskrifter

SE

Den maximala mängden torr tvätt som får användas i maskinen är 8 kg.

Reservdelar till maskinen är tillgängliga i minst 10 år. Kontakta kundtjänstcenter, se sista sidan i häftet Säkerhetsvarningar.

Installera torktumlaren

Läs igenom och följ alla instruktioner noga

- Förutom instruktionerna som tas upp här kan särskilda bestämmelser gälla från företagen som levererar ström. Om du är osäker, låt en kvalificerad tekniker ansluta torktumlaren.
- Torktumlaren är tung – var försiktig vid lyft. Lyft inte i utskjutande komponenter (t.ex. torktumlarens lucka).
- Lägg slangar och kablar på ett sådant sätt att det inte finns risk att någon går på dem.

⚠ Det krävs extra utrymme (150 mm) bakom maskinen. Detta för att lämna tillräckligt med utrymme för ventilationsslangen (i förekommande fall).

Välja rätt placering för torktumlaren

- Se till att det finns tillräckligt med utrymme för torktumlaren.
- Installera torktumlaren på en plan och stabil yta för att undvika överdrivna vibrationer och oljud.

x Sluttande yta

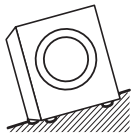

x Ostadig

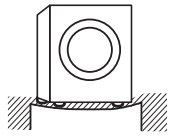

x Ojämn yta

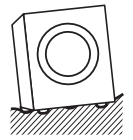

- Installera inte torktumlaren i direkt solljus. Om maskinen installeras i ett rum utan uppvärmning, måste den optimala förvaringstemperaturen vara minst 5 °C. Om den placeras under denna temperatur påverkas maskinens prestanda betydligt och kanske inte fungerar förrän temperaturen går över 5 °C.
- Börja med att luta torktumlaren bakåt.
- En person bör stå bakom den och hålla i bakre övre kanten. Den andra personen bör ta tag i undersidans fötter i framkant.
- Vidrör inte lucköppningsknappen (luckans handtag) när du håller.
- Kontrollera att du har alla tillbehör som krävs för installationen.
- Installationen av maskinen bör överlåtas till en kvalificerad tekniker.

Två eller fler personer krävs för att flytta torktumlaren.

⚠
- Installera inte torktumlaren i ett rum där det finns risk för frost. Vid temperaturer runt fryspunkten kan torktumlaren inte fungera normalt.
- Det finns en risk för skador om kondensvattnet får frysa i pumpen, slangarna och/eller kondensvattenbehållaren.

Ta bort polystyrenskummet

Polystyrenskum sitter på maskinens undersida som skydd och stöd under transporten. Den måste tas bort innan installationen. Kontrollera att undersidan är fri från polystyrenskum genom att luta maskinen och titta på undersidan om det finns någon skum kvar.

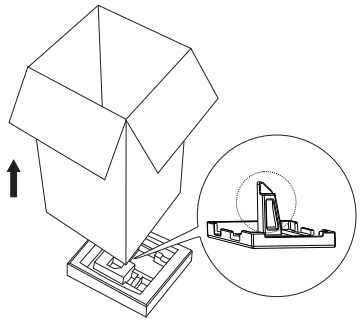

Nivåinställa torktumlaren

Det finns nivelleringsfötter på undersidan. De måste ställas in för att torktumlaren skall stå plant.

1. Justera nivelleringsfötterna.
2. Använd ett vattenpass för att kontrollera att maskinen står jämnt.

Kontrollera att fötterna är fastskruvade i maskinen. Om de är lösa kommer maskinen att flytta runt.

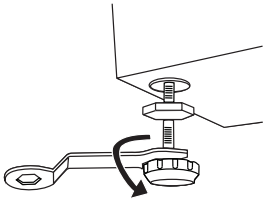

Tömma vatten

Det finns två sätt att tömma vatten från torktumlaren:

- **Töm vattentanken, eller**
- **Avtappning till handfat, avloppsbrunn eller handfat**

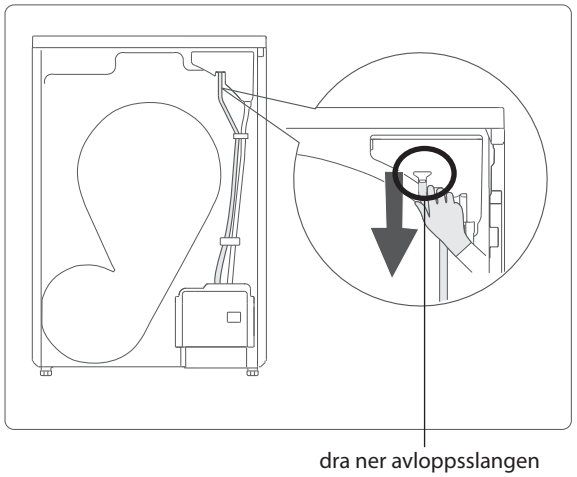

dra ner avloppsslangen

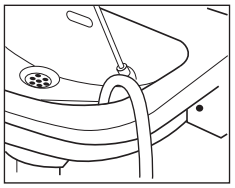

Tömning till ett tvättställ

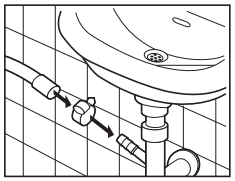

Tömning till en avloppsslang

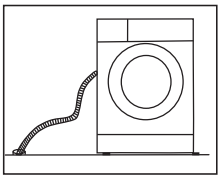

Avtappning till avloppsbrunn

⚠ Innan du ansluter avloppsröret, måste du ta bort eventuella stopp eller blockeringar inuti röret, så att avloppsvattnet kan rinna ut som det ska.

- Fäst avloppsslangen på plats så att den inte kan ramla bort från hon.
- Blockera inte hons utlopp och se till att avloppet genom den är tillräckligt för att förhindra att det rinner över.
- Låt inte spetsen på avloppsslangen doppa ned i avloppsvattnet eftersom det kan göra att vattnet rinner tillbaka in i maskinen.

Ansluta till ett nätuttag

För din säkerhet:

- Använd inte en kontakt med flera uttag eller en förlängningskabel.
- Om elkabeln eller kontakten är skadad, sluta att använda dessa och ring efter en kvalificerad tekniker för hjälp.

Kontrollista för installation

Nu bör torktumlaren vara installerad.

Gå igenom kontrollistan för att garantera att installationen har gjorts korrekt!

Fråga		Kryssruta
Nivelleringsfötter	Sitter de ordentligt fastskruvade på torktumlaren?	
	Står de jämnt?	
Strömförsörjning –Har det avsedda eluttaget en nominell effekt som är 220 V- 240 V växelström?		
Plats – Står din torktumlaren på en plan och stabil plats? Kör den utan att vibrera/flytta sig mycket?		
Polystyrenskum - Har du tagit bort allt polystyrenskummet från maskinens undersida?		

Flytta torktumlaren från en plats till en annan

Innan du flyttar torktumlaren:

- Koppla ifrån strömförsörjningen.

Två eller fler personer krävs för att bära torktumlaren och för eventuellt installationsarbete.

Produktöversikt

Enheten

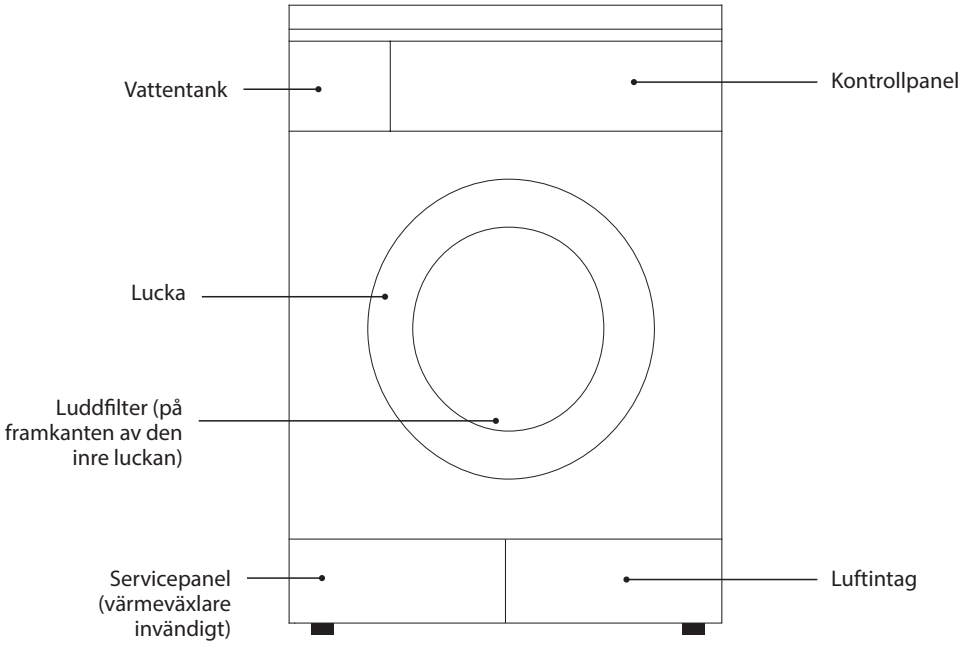

SE

Kontrollpanelen

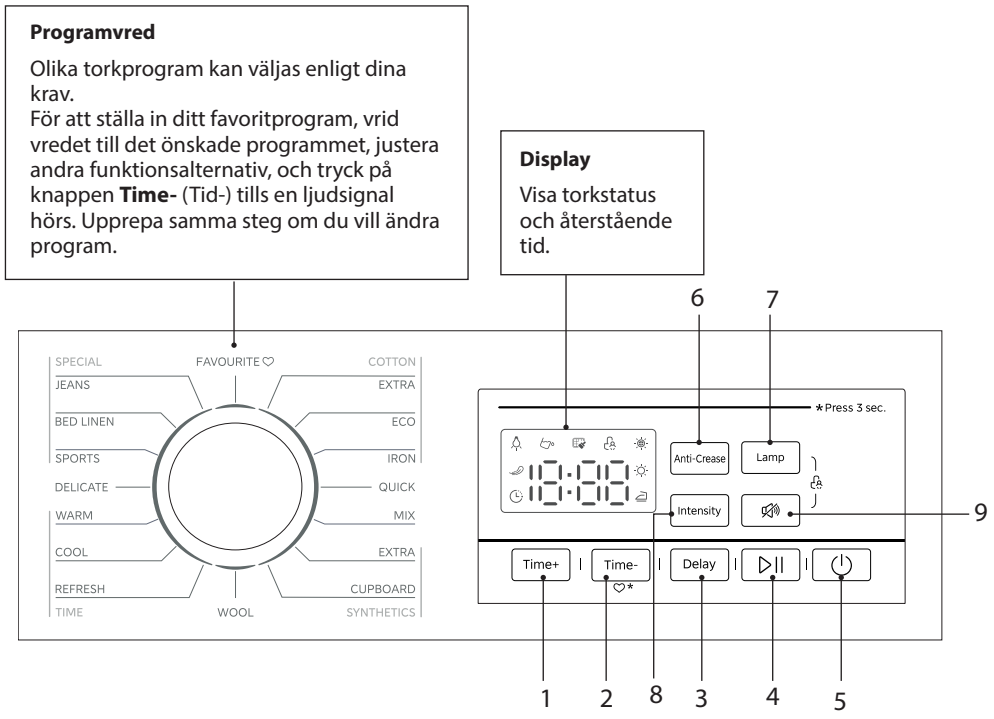

SE

	Knapp	Beskrivning
1	Time+ (Tid+)	När man använder "Time (Tid)" program [Warm (Varm), Cool (Svalna), Refresh (Fräscha upp)] används knappen för att öka torktiden.
2	Time- (Tid-)	• När man använder "Time (Tid)" program [Warm (Varm), Cool (Svalna), Refresh (Fräscha upp)] används knappen för att minska torktiden. • Tryck i 3 sekunder för att ställa in ett av programmen som "Favourite (Favorit)".
3	Delay (Fördröjning)	Denna knapp används för att fördröja starten av tvätten. Tryck kontinuerligt för att välja vilken tid du vill att tvätten ska fördröja starten.
4	Start/Paus	Tryck för att starta torkprogrammet. Tryck under programmets gång för att pausa torkprogrammet.
5	Strömbrytare	Tryck för att sätta på eller stänga av maskinen.
6	Anti-crease (Skrynkelreducering)	Används för att lösa upp kläderna efter torkningen för att de ska bli mindre skrynklig.

7	Lamp (Lampa)	• Tryck på knappen en gång för att tända eller släcka lampan i trumman. • När knappen trycks in lyser trumlampan i 1 minut. • När luckan öppnas lyser trumlampan i 1 minut.
8	Intensity (Intensitet)	Denna knapp används för att ställa in torknivån.
9	Ljud	Tryck på denna knappen för att stänga av eller sätta på maskinens summerljud.

Displaysymbol	Beskrivning
	Fördröjd start
	Skrynkelreducering
	Trumlampa
	Töm vattenbehållare-varning
	Rengör filter-varning
	Barnlås
	Torknivå: ultratorr, skåptorr, stryktorr

SE

Förberedelser

Läs igenom följande för att förstå hur tvätten bäst förbereds för torkning.

Organisera tvätten

- Sortera tvätten efter typen av material, t. ex. polyester/bomull, denim osv.
- Sortera tvätten efter färg.

Förbereda tvätten

- Innan tvätten läggs i torktumlaren ska den centrifugeras noga i tvättmaskinen. Då reduceras den kvarvarande vätskan och bidrar till att tvätten torkar snabbare. Det är också mer energibesparande.
- Knäpp alla dragkedjor, knäpp upp alla knappar, fäst hyskor och öglor, knäpp/bind ihop skärp och band.
- Kontrollera alltid tvättråden i plaggen för att vara säker på att de tål torktumling. Saknas tvättråd rekommenderar vi att du inte torktumlar plaggen.

Symbol	Beskrivning
	Torktumla, normal
	Torktumla, låg värme
	Torktumla, medelhög värme
	Torktumla, hög värme
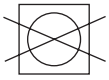	Torktumla ej

Hantering

Första användningen

Före första användningen, torka av torktrumman med en fuktig trasa för att få bort eventuella rester som kan ha kommit under tillverkningen. Eller kör ett kort torkprogram (ca 1 timme) med fuktiga kläder i trumman.

⚠ Före användning, kontrollera att luddfiltren är rena och sitter rätt i torktumlaren. Använd aldrig maskinen utan luddfiltren. Torktumlaren fungerar inte om det inte finns något filter. Samma gäller vattenbehållaren.

Normalt torkprogram

1. Dra i luckhandtaget och placera tvätten i trumman. Kontrollera att tvätten är lös och inte sitter fast i luckan.
2. Stäng luckan. Den klickar på plats.
3. Tryck på knappen ⏻ för att starta torktumlaren.
4. Vrid programvredet för att välja ett torkprogram som passar din tvätt.
   - Tryck på **Intensity** (Intensitet)-knappen för att välja en torknivå. Alternativet "" har lägst torkresultat och kortast torktid medan "" har det högsta torkresultatet och längst torktid. Justera efter tvättens tjocklek och textur.
   - Om du vill ha en längre skrynkelfri tid efter torkprogrammet, tryck på **Anti-Crease** (Skrynkelreducering)-knappen flera gånger, skrynkelfritiden kan då förlängas upp till 120 minuter (standard är 30 minuter). Tvätten kan tas ut under skrynkelfriprogrammet.
   - Om du vill fördröja starten av torkprogrammet, tryck på knappen **Delay** (Fördröjning) flera gånger för att välja vilken tid du vill att torkprogrammet ska starta. För att avbryta fördröjningsfunktionen, tryck på knappen ⏻ för att stänga av.
   - När man använder programmet Time (Tid) i [Warm (Varm), Cool (Svalna), Refresh (Fräscha upp), tryck på knappen **Time+/Time-** (Tid+/Tid-) för att justera torktiden. Knappen **Time+/Time-** (Tid+/Tid-) finns bara i programmet Time (Tid).
5. Tryck på knappen ▷|| för att starta torkprogrammet.
6. När torkprogrammet är klart hörs en ljudsignal från torktumlaren. Standardtiden på 30 minuter för skrynkelfrifunktionen startar. Om du inte vill att torktumlaren ska fortsätta till skrynkelfritt, tryck på knappen ⏻ för att stänga av torktumlaren.

⚠ Kontrollera alltid klädtillverkarens skötselråd innan du lägger plagget i torktumlaren. Är du tveksam, torktumla INTE.

SE

Tips för optimal torkning

- Övertorka inte plaggen eftersom det ökar risken för krympning och skrynkling.
- Torka inte plagg som innehåller gummi, skum och liknande elastiska fibrer.
- Torka inte plagg som har kemtvättats.
- Kontrollera alltid plaggens tvättråd om de lämpar sig för torktumling. Är du tveksam, torktumla INTE.

Avbryta ett torkprogram

För att avbryta programmet:

1. Tryck på knappen ▷||.
2. Stäng av strömmen.

Nu har torkprogrammet avbrutits.

För att välja ett annat program, slå på strömmen och använd som normalt.

Var extra försiktig om du måste pausa maskinen eller öppna luckan under ett pågående program! Temperaturen i trumman är hög.

SE

Stänga av och ta ut tvätten

Låt alltid torktumlaren avsluta torkprogrammet innan maskinen stängs av och tvätten tas ut.

1. Tryck på knappen ⏻ för att stänga av torktumlaren. Dra ut torktumlarens kontakt.
2. Öppna luckan och ta ut tvätten.

Ställa in barnlåset

Barnlåset hindrar barn från att oavsiktligt ändra ett torkprogram.

1. Starta torktumlaren.
2. För att aktivera barnlåset, tryck på **Lamp** (Lampa)- och **Ljud**-knapparna i ungefär 3 sekunder medan torkprogrammet är igång. Barnlåsindikatorn tänds för att indikera att barnlåset är aktiverat.
3. För att avbryta barnlåsfunktionen, tryck på **Lamp** (Lampa)- och **Ljud**-knapparna i ungefär 3 sekunder. Barnlåsindikatorn släcks.

Maskinen kommer att inaktivera funktionsknapparna utom knappen ⏻ när barnlåset är aktiverat.

Välja program

Program		Last (kg)	Beskrivning
Cotton (Bomull)	Extra	8,0	För att extratorka bomullsplagg som är speciellt tjocka eller i flera lager.
	ECO	8,0	För att standardtorka bomullsplagg.
	Iron (Strykfritt)	8,0	För att torka bomullsplagg som kräver strykning.
Quick (Snabb)		0,5	För att torka lättskött tvätt med skrynkelfribehandling.
Mix		3,5	För att torka blandade typer av textilier i en last.
Synthetics (Syntet)	Extra	3,5	För att extratorka syntetmaterial som är speciellt tjocka eller i flera lager.
	Cupboard (Skåp)	3,5	För att standardtorka tunna syntetmaterial som inte ska strykas.
Wool (Ylle)		1,0	För att torka maskintvättbara ullmaterial.
Special	Jeans	3,5	För att torka jeans eller fritidskläder som är centrifugerats på hög hastighet i tvättmaskinen.
	Bed Linen (Sängkläder)	3,5	För att torka sänglinne, lakan eller annan stor tvätt.
	Sports (Sport / Polyester)	3,0	För att torka idrottskläder, tunna material, polyester som inte stryks.
Delicate (Fintvätt)		1,0	För att torka fintvätt som lämpar sig för att torka.
Time (Tid)	Warm (Varm)	-	För att torka enskilda artiklar som jackor eller kuddar. Minst 10 minuter till högst 150 minuter.
	Cool (Kall luft)	-	För att lufta tvätt utan värmet. Minst 10 minuter till högst 30 minuter.
	Refresh (Upp-fräschning)	1,0	För att fräscha upp plagg som förvarats länge och avlägsna dålig lukt. Minst 20 minuter till högst 180 minuter.

Program	Nominell kapacitet (kg)	Energiförbrukning (kWh)	Programtid (t:min)	Restfukthalt (%)
ECO	8,0	1,78	3:50	0
	4,0	1,01	2:20	0
Cotton (Bomull) Extra	8,0	1,85	4:00	-3
	4,0	1,10	2:30	-3
Cotton Iron (Bomull Strykfritt)	8,0	1,55	3:10	12
	4,0	0,85	1:40	12
Synthetics Cupboard (Syntet Skåp)	3,5	0,75	1:30	2
Synthetics Extra (Syntet Extra)	3,5	0,80	1:40	0
Wool (Ylle)	1,0	0,25	0:25	6
Delicate (Fintvätt)	1,0	0,55	1:20	2

SE

- Akustiskt luftburet buller från ECO-programmet vid full belastning är 67dB.
- Värdena som anges för respektive program utom ECO-programmet är endast vägledande.
- Det vil bidra til å spare energi hvis man fyller en husholdnings tørketrommelen helt opp til kapasiteten angitt av produsenten for de respektive programmene.
- ”ECO” är det normala torkprogrammet som tvättetiketten och märkningen hänvisar till, och lämpar sig för att torka normal bomullstvätt och är det effektivaste programmet när det gäller energiförbrukning för att torka den typen av bomullstvätt.
- “ECO” används för att bedöma överensstämmelse med EU-förordning 2023/2533 och 2023/2534 för ekodesign och energimärkning, mätt i enlighet med EN 61121.

Torkningens längd kan variera beroende på fuktinnehåll, plaggets tyg och/eller andra faktorer som inte ligger inom maskinens kontroll. Ju lägre temperatur i rummet, desto längre tid tar det för torktumlaren att torka plagg.

Program	Fördröjning	Skrynkel reducering	Torknivå
Cotton (Bomull) Extra	√	√	√
ECO	√	√	X
Cotton Iron (Bomull Strykfritt)	√	X	X
Quick (Snabb)	√	√	X
Mix	√	√	√
Synthetics Extra (Syntet Extra)	√	√	√
Synthetics Cupboard (Syntet Skåp)	√	√	√
Wool (Ylle)	√	X	X
Jeans	√	√	√
Bed Linen (Sängkläder)	√	√	√
Sports (Sport / Polyester)	√	√	√
Delicate (Fintvätt)	√	√	X
Warm (Varm)	√	√	X
Cool (Kall luft)	√	X	X
Refresh (Upp-fräschning)	√	√	X

Underhåll - Rengöra torktumlaren

⚠ Dra alltid ur torktumlarens kontakt före rengöring.

Rengöra trumman

Eventuell rost som finns kvar i trumman efter metallföremål måste genast tas bort med klorinfritt rengöringsmedel. Använd aldrig stålull.

⚠ Lägg inte tvätt i torktumlaren när trumman rengörs.

Rengöra torktumlarens utsida

- Rengör utsidan på torktumlaren med en mjuk trasa och ett milt rengöringsmedel såsom diskmedel.
- Stänk inte vatten över torktumlaren.
- Använd inte krämrengöringsmedel, thinner eller produkter som innehåller alkohol eller fotogen.

SE

Rengöra luckpackningen och fönstret

- Torka av fönstret och packningen efter varje användning för att ta bort ludd och fläckar. Om de samlas ludd kan det påverka torkprestandan.
- Ta bort mynt, knappar och andra föremål från luckans packning efter varje torkprogram.

Rengöra luddfiltret

Om filterindikatorn tänds är det dags att rengöra luddfiltret.

1. Öppna luckan.
2. Dra luddfiltret rakt upp och ta ut.
3. Öppna filtret försiktigt.
4. Rengör med en trasa för att torka bort ludd och damm, eller använd en dammsugare. Spola inte ner i avloppet.
5. Vik ihop filtret och sätt tillbaka.

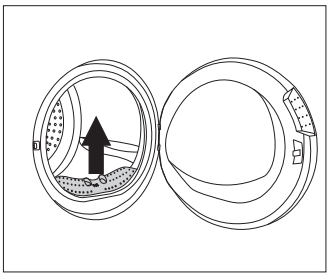

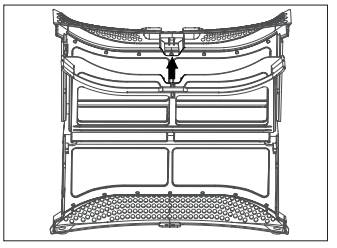

⚠ Luddfiltret måste rengöras efter varje användning. Torktumlaren fungerar inte som den ska om filtret är smutsigt eller saknas. Det kan också förlänga torktiden och därmed öka energiförbrukningen.

Byta den interna lampan

Den interna lampan är en LED-lampa. Den kan inte bytas av användaren. Kontakta ditt serviceombud. Ljuskällan i denna produkt får enbart bytas av kvalificerade tekniker.

Rengöra värmeväxlaren

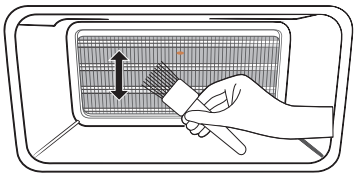

1. Öppna servicepanelen.
2. Lossa klämmorna som håller skyddet och ta bort det.
3. Dammsug värmeväxlaren, helst med en dammborste. Tryck inte när värmeväxlaren rengörs, för att inte lamellerna ska skadas.
4. Ta bort främmande föremål som kan ha fallit in i filterfacket.
5. Sätt tillbaka locket och fäst klämmorna.
6. Stäng servicepanelen.

⚠ Värmeväxlaren måste rengöras var tredje månad. Torktumlaren fungerar inte som den ska om värmeväxlaren är smutsig eller skadad.

SE

Rengöring av vattentanken

När indikatorn tänds, betyder det att vattenbehållaren är full och måste tömmas.

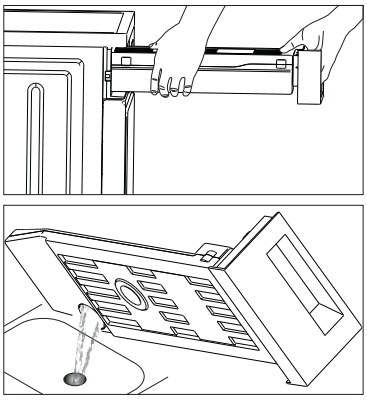

1. Ta tag med båda händerna i vattenbehållaren och dra ut den.
2. Luta vattenbehållaren och häll ut vattnet i en vask.
3. Sätt tillbaka vattenbehållaren.

⚠ Vattenbehållaren kan även tömmas efter varje användning. Torktumlaren fungerar inte som den ska om vattenbehållaren är smutsig eller saknas.

Tips och råd

Problem	Lösningar
Torktumlaren startar inte.	• Kontrollera att kontakten sitter ordentligt i eluttaget. • Ta ut lite av tvätten. • Tryck på knappen ⏻ för att starta torktumlaren, tryck därefter på ▷|| för att starta torkprogrammet. • Sätt i filtret ordentligt i maskinen. • Kontakta ett kvalificerat serviceombud för reparationer.
Utsidan är varm/luktar bränt.	Kontrollera att luddfiltren är rena.
Tvätten är för torr.	• Ta ut tvätten direkt när torkprogrammet är slut. • Kontrollera tvättens tvättråd för att försäkra dig om att du har valt rätt torkprogram.
Tvätten är fortfarande våt/ inte tillräckligt torr.	• Ta ut lite av tvätten. • Sortera tvätten innan den torktumlas.
Tvätten har krympt.	• Kontrollera tvättens tvättråd för att försäkra dig om att du har valt rätt torkprogram. • Ta ut tvätten medan den fortfarande är fuktig, och låt den hänga på tork.
Torkresultaten är ändå otillfredställande.	• Kontrollera tvättens tvättråd för att försäkra dig om att du har valt rätt torkprogram. • Rengör luddfiltren. • Töm vattentanken. • Ta ut lite av tvätten. • Ta bort täckning över ventilationsöppningar. • Rengör trummans insida. • Rengör värmeväxlaren.
Luckan går inte att stänga.	Ta bort objekt som sitter i vägen.
Torkprogrammet slutar strax efter att det startat.	Lägg i mer tvätt eller välj en högre torknivå.
Torgprogrammet är ovanligt långt.	• Rengör luddfiltren. Rengör värmeväxlaren. • Välj ett mer passande torkprogram eller ta ut lite tvätt. • Centrifugera tvätten noga i tvättmaskinen innan du använder torktumlaren.
Noppor på tvätt efter torktumling.	• Vänd plaggen ut och in. • Använd sköljmedel under tvätten.
Ovanliga knackande ljud från torktumlarens insida.	Detta är normalt och INGET fel.

Felkoder

Display LED	Orsak	Lösningar
	Full vattenbehållare	Töm vattenbehållaren.
	Fel på vattenpump- eller vattennivåsensorn	Kontakta lokalt serviceombud.
E33	Fel på temperatursensor	
E82	Kommunikationsfel	
Övrigt	Om problemen kvarstår, kontakta en kvalificerad servicetekniker.	

Specifikationer

SE

Märkspänning och frekvens	220 - 240V ~ 50 Hz
Nominell ineffekt	650 W
IP-klassificering	IPX4
Kylmedel/massa	R290 / 90g
Maximal torr tvättmängd	8 kg
Weight of the product	Ungefär 42 kg
Mått	Ungefär 845mm (H) x 595mm (W) x 585mm (D)

Egenskaper och specifikationer kan ändras utan föregående meddelande.

Modellinformation i produktdatabasen:
https://eprel.ec.europa.eu/qr/2735104

För den senaste versionen av Säkerhets- och instruktionsbok, besök den officiella webbplatsen nedan (andra webbplatser kanske inte innehåller den fullständiga och senast uppdaterade versionen):
https://www.currys.co.uk/services/repairs-maintenance/product-service-manuals.html

Sisältö

Turvavaroitukset ..... Turvallisuusvaroitukset lehtisen
Pakkauksesta purkaminen 57
Asennus 58
Kuivausrummun asentaminen 58
Sopivan paikan valitseminen kuivausrummulle 58
Polystyreenivaahdon poistaminen 59
Kuivausrummun asettaminen vaakasuoraan 59
Veden tyhjentäminen 59
Pistorasiaan liittäminen 60
Kuivausrummun siirtäminen paikasta toiseen 60
Tuotteen yleiskatsaus 61
Laite 61
Ohjauspaneeli 62
Valmistelu 64
Pyykin järjestely 64
Pyykin valmistelu 64
Käyttö 65
Ensimmäisellä käyttökerralla 65
Vakiokuivausohjelma 65
Vinkkejä optimaaliseen kuivaukseen 66
Kuivausohjelman peruuttaminen 66
Koneen sammuttaminen ja pyykin poistaminen 66
Lapsilukon asettaminen 66
Ohjelman valitseminen 67
Kunnossapito- Kuivausrummun puhdistaminen 70
Kuivausrummun puhdistaminen 70
Kuivausrummun ulkopinnan puhdistaminen 70
Luukun tiivisteen ja ikkunan puhdistaminen 70
Nukkasuodattimen puhdistaminen 70
Sisälampun vaihtaminen 71
Lämmönvaihtimen puhdistaminen 71
Vesisäiliön tyhjentäminen 71
Vihjeitä ja vinkkejä 72
Virhekoodit 73
Tekniset tiedot 73

FI

Ennen kuin käytät tätä sovellusta, lue ensin huolellisesti kaikki Turvallisuusvaroitukset-lehtisen turvallisuusohjeet ja säilytä se tulevaa käyttöä varten.

Pakkauksesta purkaminen

Poista kaikki pakkausmateriaali laitteesta. Säilytä pakkaus. Jos hävität pakkauksen, tee se paikallisten säädösten mukaisesti.

Seuraavat nimikkeet kuuluvat toimitukseen:

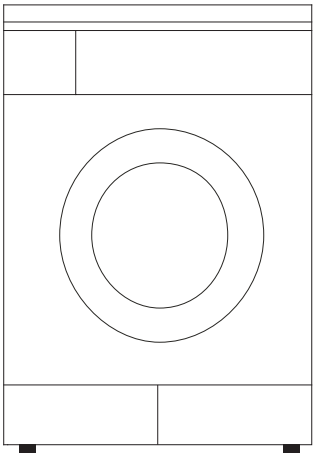

Laite

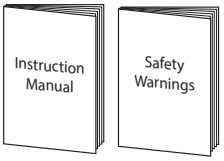

Käyttöopas &
Turvavaroitukset

FI

Laitteessa käytettävän kuivattavan tekstiilimateriaalin enimmäispaino on 8 kg.

Laitteesi varaosia on saatavana vähintään 10 vuotta. Ota yhteyttä asiakaspalvelukeskukseen. Yhteystiedot löytyvät Turvallisuusvaroituksia-lehtisen viimeiseltä sivulta.

Kuivausrummun asentaminen

Lue ohjeet ja noudata niitä huolellisesti.

- Tässä esitettyjen ohjeiden lisäksi on noudatettava erityisiä sähköyhtiöiden määräyksiä. Jollet ole varma, pyydä valtuutettua teknikkoa kytkemään kuivausrumpu.
- Kuivausrumpu on painava – nosta sitä varovasti. Älä nosta ulkonevista osista (esim. kuivausrummun luukusta).
- Asettele letkut ja johdot niin, ettei niihin voi kompastua.

⚠ Kuivausrummun taakse on jätettävä lisätilaa (noin 150 mm). Näin poistoletkulle jää riittävästi tilaa (jos sellainen on).

Sopivan paikan valitseminen kuivausrummulle

- Varmista, että kuivausrummulle on riittävästi tilaa.
- Asenna kuivausrumpu tasaiselle, vakaalle alustalle liiallisen tärinän ja melun ehkäisemiseksi.

x Kalteva pinta **x** Epävakaa **x** Epätasainen pinta

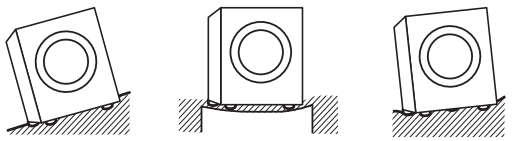

- Älä asenna kuivausrumpua suoraan auringonpaisteeseen. Jos tämä laite on asennettu lämmittämättömään kylmään tilaan, optimaalisen säilytyslämpötilan on oltava yli 5 °C. Jos laitetta pidetään tämän lämpötilan alapuolella, sen suorituskyky heikkenee merkittävästi ja joissakin tapauksissa laite ei toimi, ennen kuin lämpötila kohoaa yli 5 °C:n.
- Kallista kuivausrumpua aluksi taaksepäin.
- Yhden henkilön on seistävä koneen takana ja pideltävä kiinni yläpaneelin takaosasta. Toisen henkilön tulee tarttua pohjassa oleviin etujalkoihin.
- Älä kosketa luukunavauspainiketta (luukun kahva), kun pidät kiinni kuivausrummusta.
- Tarkista, että käytössä on kaikki pesukoneen asennuksessa tarvittavat välineet.
- On suositeltavaa jättää kuivausrummun asennus valtuutetun teknikon tehtäväksi.

Kuivausrummun siirtämiseen tarvitaan vähintään kaksi henkilöä.

⚠
- Älä asenna kuivausrumpua huoneeseen, jossa on pakkasvaara. Pakkasen tuntumassa olevissa lämpötiloissa kuivausrumpu ei välttämättä toimi kunnolla.
- Jos kondenssiveden annetaan jäätyä pumppuun, letkuihin ja/tai kondenssivesisäiliöön, on olemassa vaurioitumisvaara.

Polystyreenivaahdon poistaminen

Polystyreenivaahtolevy on kiinnitetty laitteen alapuolelle suojaksi ja tueksi kuljetuksen aikana. Se on poistettava ennen asennusta. Tarkista ja varmista, että polystyreenivaahto on poistettu kallistamalla laitetta ja antamalla jonkun tarkistaa, ettei alapuolelle ole jäänyt yhtään vaahtomuovia.

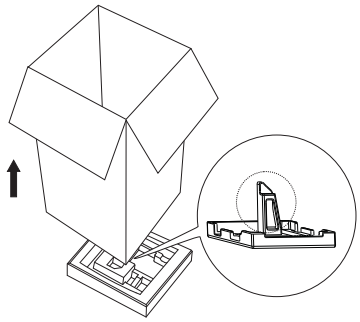

Kuivausrummun asettaminen vaakasuoraan

Koneen pohjassa on säädettävät jalat. Jalkoja säätämällä kuivausrumpu saadaan vaakasuoraan.

1. Säädä kaikki säätöjalat.
2. Varmista kuivausrummun vaakasuoruus vesivaa'alla.

Tarkista, että jalat on pultattu kiinni pesukoneeseen. Jos eivät, kone ei pysy paikoillaan.

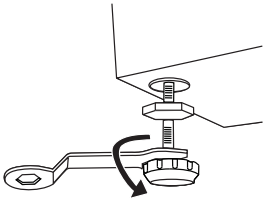

FI

Veden tyhjentäminen

Kuivausrummun vesi voidaan tyhjentää kahdella tavalla:

- **Tyhjennä vesisäiliö, tai**
- **Tyhjennys lattiakaivoon, viemärialtaaseen tai lavuaariin**

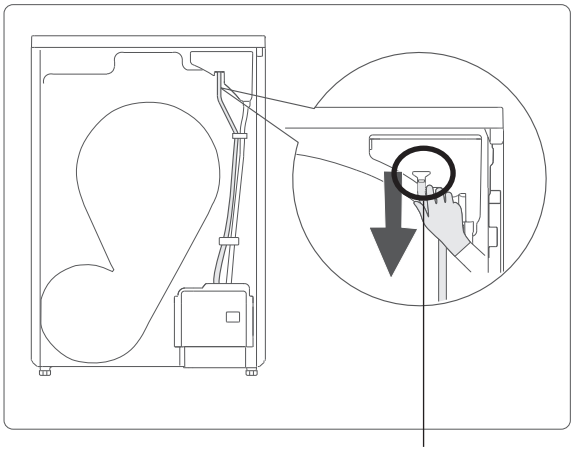

vedä tyhjennysletku alas

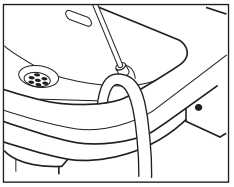

Tyhjennys kylpyammeeseen

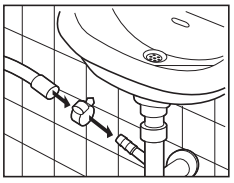

Tyhjennys poistoletkuun

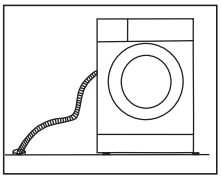

Tyhjennys viemärialtaaseen

Tarkista ennen poistoputken liittämistä sen kunto ja poista sen sisällä mahdollisesti olevat esteet tai tukokset, muuten yksikkö ei ehkä pysty poistamaan vettä oikein.

- Kiinnitä letku paikoilleen niin, että se ei pääse putoamaan altaasta.
- Älä tuki altaan tyhjennysaukkoa ja varmista, että allas tyhjenee riittävän tehokkaasti tulvimisen estämiseksi.
- Älä päästä poistoletkun päätä uppoamaan poistettuun veteen, muuten vesi voi virrata takaisin koneeseen.

Pistorasiaan liittäminen

Huomioi turvallisuus:

- Älä käytä pistotulppasovitinta tai jatkojohtoa.
- Jos virtajohto tai pistotulppa on vaurioitunut, älä käytä niitä. Ota yhteyttä valtuutettuun teknikkoon ja kysy neuvoja.

Asennuksen tarkastuslista

Kuivausrummun asennuksen pitäisi olla nyt valmis.

Käy läpi tarkastuslista varmistaaksesi, että asennus on tehty oikein!

Kysymykset		Valintaruutu
Säädettävät jalat	Onko ne pultattu lujasti kuivausrumpuun?	
	Seisovatko ne tasaisesti?	
Virransyöttö – Onko käytössä erillinen pistorasia, jonka enimmäisjännite on 220–240 V AC?		
Sijainti – Onko kuivausrumpu asennettu tasaiselle ja tukevalle alustalle? Käykö se ilman vaappumista / liiallista tärinää?		
Polystyreenivaahto - Oletko poistanut kaiken polystyreenivaahdon laitteen alapuolelta?		

Kuivausrummun siirtäminen paikasta toiseen

Ennen kuin siirrät kuivausrummun:

- Irrota virtajohto.

Kuivausrummun kantamiseen ja asennustöihin tarvitaan vähintään kaksi henkilöä.

Tuotteen yleiskatsaus

Laite

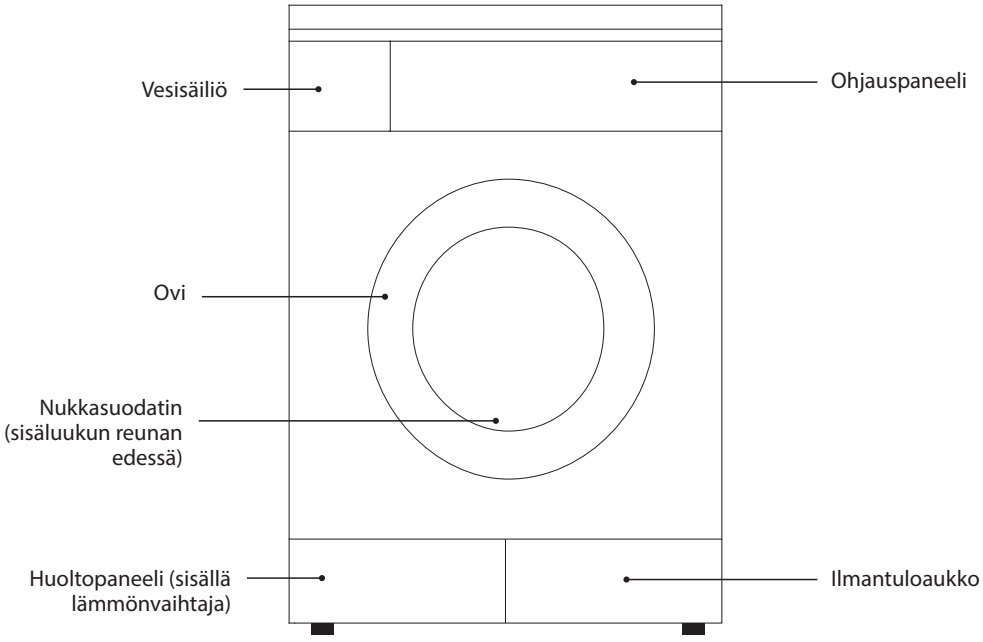

FI

Ohjauspaneeli

Ohjelmavalitsin

Erilaisia kuivaohjelmia on valittavissa erilaisiin tarpeisiin.
Voit asettaa Suosikkipesuohjelman kiertämällä valitsimen haluttuun pesuohjelmaan, säätämällä muita toimintovalintoja ja pitämällä sen jälkeen **Time-** -painiketta painettuna, kunnes kuuluu äänimerkki. Toista nämä vaiheet, jos haluat muuttaa suosikkiohjelmaasi.

Näyttö

Näyttää kuivauksen tilan ja jäljellä olevan ajan.

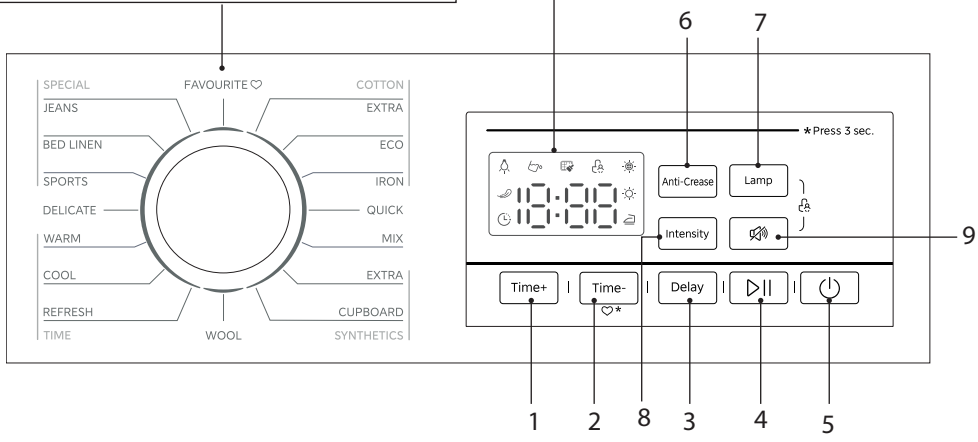

FI

	Painike	Kuvaus
1	Time+	Kun Time-ohjelma (Warm, Cool, Refresh) on valittu, tätä painiketta käytetään kuivausajan pidentämiseen.
2	Time-	• Kun Time-ohjelma (Warm, Cool, Refresh) on valittu, tätä painiketta käytetään kuivausajan lyhentämiseen. • Paina 3 sekunnin tallentaa usein käyttämäsi ohjelman suosikki.
3	Delay	Tätä painiketta käytetään pesun aloituksen viivästyttämiseen. Paina jatkuvasti valitaksesi ajan, jolloin haluat kuivapesun käynnistysviiveen alkavan.
4	Käynnistä/Tauko	Paina käynnistääksesi kuivausohjelman. Paina keskeyttääksesi kuivausohjelman toiminnan aikana.
5	Päälle/Pois	Paina kytkeäksesi koneen päälle tai pois.
6	Anti-Crease	Tätä painiketta käytetään kuivauksen jälkeen vaatteiden löysäämiseen rypistymisen vähentämiseksi.

7	Lamp	• Paina tätä painiketta kerran kytkeäksesi rummun lampun päälle tai pois päältä. • Kun painiketta painetaan, rummun lamppu palaa 1 minuutin ajan. • Kun luukku avataan, rummun lamppu palaa 1 minuutin ajan.
8	Intensity	Tällä painikkeella säädetään kuivuusastetta.
9	Äänimerkki	Paina tätä painiketta laitteen mykistämiseksi tai mykistyksen poistamiseksi.

Näytön symboli	Kuvaus
	Viivästetty käynnistys
	Rypistyksen-esto
	Rumpuvalaisin
	Tyhjän vesisäiliön varoitus
	Puhdista suodattimet varoitus
	Lapsilukko
	Kuivaustaso: erittäin erittäin kuivuus, kaappikuivuus, silitysrautakuivuus

FI

Valmistelu

Lue seuraavat ohjeet ymmärtääksesi, kuinka pyykki valmistellaan parhaiten kuivaamista varten.

Pyykin järjestely

- Järjestele pyykki kangastyypin mukaan, esim. polyesteri/puuvilla; denim; jne.
- Lajittele pyykki värin mukaan.

Pyykin valmistelu

- Ennen pyykin lisäämistä kuivausrumpuun, linkoa pyykki perusteellisesti pesukoneessa. Tämä vähentää jäljelle jäävää kosteutta ja auttaa kuivaamaan pyykin nopeammin. Se on myös energiatehokkaampaa.
- Varmista, että kaikki vetoketjut on suljettu, napit napitettu, koukut ja silmukat kiinnitetty ja hihnat ja vyöt valmiiksi lenkeissä.
- Tarkista aina vaatteiden pesumerkit varmistaaksesi, että ne soveltuvat rumpukuivaukseen. Jos pesumerkkiä ei ole, on suositeltavaa olla rumpukuivaamatta vaatetta.

Symboli	Kuvaus
	Rumpukuivaus, normaali
	Rumpukuivaus, matala lämpö
	Rumpukuivaus, keskilämpö
	Rumpukuivaus, korkea lämpö
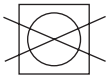	Älä rumpukuivaa

FI

Käyttö

Ensimmäisellä käyttökerralla

Pyyhi ennen ensimmäistä käyttöä kuivausrumpu kostealla liinalla poistaaksesi mahdolliset jäämät, joita sinne on voinut jäädä tuotannon jälkeen. Suorita vaihtoehtoisesti lyhyt kuivausvaihe (noin 1 tunti) niin, että rummussa on kosteita vaatteita.

⚠ Tarkista ennen käyttöä, että nukkasuodatin on puhdas ja sijoitettu oikein kuivausrumpuun. Älä käytä kuivausrumpua koskaan ilman nukkasuodatinta. Jos suodatinta ei ole, kuivausrumpu ei toimi. Sama koskee vesisäiliötä.

Vakiokuivausohjelma

1. Vedä luukku auki kahvasta ja laita pyykit rumpuun. Varmista, että pyykki on irrallaan eikä kiinni luukussa.
2. Sulje luukku tiukasti. Siitä kuuluu naksahdus.
3. Kytke kuivausrumpu päälle painamalla ⏻-painiketta.
4. Kierrä Ohjelmavalitsinta valitaksesi kuormalle soveltuvan kuivausohjelman.
   - Paina **Intensity-**painiketta valitaksesi kuivausasteen. Vaihtoehdossa "☁" kuivausaste on pienin ja kuivumisaika lyhin, kun taas vaihtoehdossa "☀" kuivaustulos on suurin ja kuivumisaika pisin. Säädä pyykin paksuuden ja rakenteen mukaan.
   - Jos haluat käyttää pidempää rypistymisenestoaikaa kuivausohjelman jälkeen, paina painiketta **Anti-Crease** painiketta toistuvasti, jolloin rypistymisenestoaikaa voidaan pidentää jopa 120 minuuttiin (oletusarvo on 30 minuuttia). Pyykin voi poistaa rypistymisenestovaiheessa.
   - Jos haluat viivästyttää kuivausohjelman aloitusta, paina **Delay**-painiketta toistuvasti valitaksesi haluamasi tuntimäärä, jonka kuluttua haluat kuivausohjelman käynnistyvän. Peruaksesi viivetoiminnon, paina ⏻-painike.
   - Kun Time-ohjelma (Warm, Cool, Refresh) on valittu, paina **Time+/Time-**-painiketta säätääksesi kuivausaikaa. **Time+/Time-**-painike on käytettävissä vain Time-ohjelmalla.
5. Käynnistä kuivausohjelma painamalla ⏯-painiketta.
6. Kun kuivausohjelma on lopussa, koneesta kuuluu merkkiääni. Oletusarvoisesti 30 minuutin rypistymiseneston toiminto käynnistyy. Jollet halua kuivausrummun jatkavan rypistymisenestoon, paina ⏻-painiketta kytkeäksesi kuivausrummun pois päältä.

⚠ Tarkista aina vaatteen valmistajan pesumerkki ennen vaatteen asettamista kuivausrumpuun. Jos et ole varma, ÄLÄ kuivaa niitä kuivausrummulla.

Vinkkejä optimaaliseen kuivaukseen

- Älä kuivaa vaatteita liikaa, se lisää kutistumisen ja rypistymisen vaaraa.
- Älä kuivaa vaatteita, jotka sisältävät kumia, vaahtokumia ja muita joustavia kudoksia.
- Älä kuivaa vaatteita, jos ne on kuivapesty.
- Tarkista aina vaatteiden pesumerkeistä, soveltuvatko ne rumpukuivaukseen. Jos et ole varma, ÄLÄ kuivaa niitä kuivausrummulla.

Kuivausohjelman peruuttaminen

Kuivausohjelman peruuttaminen:

1. Paina ▷||-painiketta.
2. Sammuta virta.

Kuivausohjelma on nyt peruttu.

Valitaksesi eri ohjelman, kytke virta päälle ja käytä konetta normaalisti.

Jos laitteen toiminta on keskeytettävä tai luukku avattava mistä tahansa syystä kuivausvaiheen aikana, ole erityisen varovainen! Kuivausrummun sisälämpötila on korkea.

FI

Koneen sammuttaminen ja pyykin poistaminen

Anna laitteen aina suorittaa kuivausvaihe loppuun ennen koneen sammuttamista ja pyykin poistamista.

1. Kytke kuivausrumpu pois päältä painamalla ⏻-painiketta. Irrota kuivausrumpu pistorasiasta.
2. Avaa kuivausrummun luukku ja poista pyykki.

Lapsilukon asettaminen

Lapsilukko estää lapsia muuttamasta vahingossa pesuohjelmaa.

1. Kytke kuivausumpu päälle.
2. Aktivoi lapsilukitus-toiminto painamalla painiketta **Lamp** ja **Äänimerkki** -painiketta noin 3 sekunnin ajan kuivausjakson ollessa käynnissä. Lapsilukon merkkivalo 🔒 syttyy ilmaisemaan, että lapsilukko on aktiivinen.
3. Peruaksesi lapsilukkotoiminnon, paina painiketta **Lamp** ja **Äänimerkki** -painiketta noin 3 sekuntia. Lapsilukko-merkkivalo 🔒 sammuu.

⚠ Kone deaktivoi toimintopainikkeet ⏻ -painiketta lukuun ottamatta, kun lapsilukko on aktivoitu.

Ohjelman valitseminen

Ohjelma			Kuorma (kg)	Kuvaus
Cotton	Extra		8,0	Erityisen paksun tai monikerroksisen puuvillavaatetuksen kuivaamiseen.
	ECO		8,0	Puuvillavaatetuksen vakiokuivaukseen.
	Iron		8,0	Silitystä vaativan puuvillavaatetuksen kuivaamiseen.
Quick			0,5	Rypistymättömien, helppohoitoisten vaatteiden kuivaamiseen.
Mix			3,5	Erityyppisten kankaiden kuivaamiseen samassa kuormassa.
Synthetics	Extra		3,5	Erityisen paksun tai monikerroksisen synteettisten kankaisen erityiseen kuivaamiseen.
	Cupboard		3,5	Ohuiden, silittämättömien synteettisten kankaiden vakiokuivaamiseen.
Wool			1,0	Konepestävien villavaatteiden kuivaamiseen
Special		Jeans	3,5	Pesukoneessa korkeilla nopeuksilla lingottavien farkkujen tai vapaa-ajan vaatetuksen kuivaamiseen.
		Bed Linen	3,5	Liinavaatteiden, vuodevaatteiden tai muiden suurten kohteiden kuivaamiseen.
		Sports	3,0	Ei-silitettävien urheiluvaatteiden, ohuiden kankaiden ja polyesterikankaiden kuivaamiseen.
Delicate			1,0	Kuivattavaksi sopivan hienopyykin kuivaamiseen.
Time		Warm	-	Yksittäisten kohteiden, kuten takkien tai tyynyjen kuivaamiseen. Minimi 10 minuuttia - maksimi 150 minuuttia.
		Cool	-	Vaatteiden tuulettamiseen ilman lämmitystä. Minimi 10 minuuttia - maksimi 30 minuuttia.
		Refresh	1,0	Pitkään säilytyksessä olleiden vaatteiden virkistämiseen ja hajujen poistoon. Minimi 20 minuuttia - maksimi 180 minuuttia.

Ohjelma	Nimelliska-pasiteetti (kg)	Energiankulutus (kWh)	Ohjelman kesto (h:min)	Jäljelle jäävä kosteus (%)
ECO	8,0	1,78	3:50	0
	4,0	1,01	2:20	0
Cotton Extra	8,0	1,85	4:00	-3
	4,0	1,10	2:30	-3
Cotton Iron	8,0	1,55	3:10	12
	4,0	0,85	1:40	12
Synthetics Cupboard	3,5	0,75	1:30	2
Synthetics Extra	3,5	0,80	1:40	0
Wool	1,0	0,25	0:25	6
Delicate	1,0	0,55	1:20	2

- ECO-ohjelman akustinen ilmamelu täydellä kuormituksella on 67 dB.
- Muille ohjelmille kuin ECO-ohjelmalle annetut arvot ovat vain ohjeellisia.
- Kotitalouden kuivausrummun täyttö kapasiteetilla, jonka valmista on ilmoittanut vastaaville ohjelmille, antavat osansa energian säästöön.
- ”ECO” on vakiokuivausohjelma, johon merkinnässä ja tuoteselosteessa olevat tiedot viittaavat, ja se soveltuu normaalipuuvillakuorman kuivaamiseen. Se on myös tehokkain ohjelma tämän tyyppisen puuvillapyykin kuivauksen energiankulutuksen kannalta.
- “ECO” käytetään arvioimaan EU:n asetusten 2023/2533 ja 2023/2534 ekologista suunnittelua ja energiamerkintöjä, mitattuna EN 61121 -standardin mukaisesti.

FI

Kuivumisen kesto voi vaihdella kosteussisällön, vaatteen kangastyypin ja/tai muiden tekijöiden mukaan, jotka eivät ole laitteen hallittavissa. Mitä alhaisempi huoneen lämpötila, sitä pitempään kuivausrummulta kestää pyykin kuivaaminen.

Ohjelma	Viivästys	Rypistyksen-esto	Kuivaustaso
Cotton Extra	√	√	√
ECO	√	√	X
Cotton Iron	√	X	X
Quick	√	√	X
Mix	√	√	√
Synthetics Extra	√	√	√
Synthetics Cupboard	√	√	√
Wool	√	X	X
Jeans	√	√	√
Bed Linen	√	√	√
Sports	√	√	√
Delicate	√	√	X
Warm	√	√	X
Cool	√	X	X
Refresh	√	√	X

Kunnossapito- Kuivausrummun puhdistaminen

⚠ Irrota pistoke pistorasiasta aina ennen kuivausrummun puhdistusta.

Kuivausrummun puhdistaminen

Rummun sisällä oleva metalliosista jäänyt ruoste tulee poistaa heti kloorittomalla pesuaineella. Älä koskaan käytä teräsvillaa.

⚠ Älä aseta vaatteita kuivausrumpuun sen puhdistuksen aikana.

Kuivausrummun ulkopinnan puhdistaminen

- Puhdista kuivausummun ulkopinnat pehmeällä liinalla ja miedolla puhdistusaineella, kuten keittiöpuhdistusaineella.
- Älä loiskuta vettä kuivausrummun päälle.
- Älä käytä puhdistusvaahtoja, tinneriä tai alkoholia tai paloöljyä sisältäviä tuotteita.

Luukun tiivisteen ja ikkunan puhdistaminen

- Pyyhi ikkuna ja tiiviste jokaisen käytön jälkeen nukan ja tahrojen poistamiseksi. Jos nukkaa pääsee kertymään, se voi heikentää kuivaussuorituskykyä.
- Poista luukun tiivisteestä mahdolliset kolikot, napit ja muut esineet jokaisen kuivausvaiheen jälkeen.

FI

Nukkasuodattimen puhdistaminen

Jos suodattimen merkkivalo syttyy, on aika puhdistaa nukkasuosuodatin.

1. Avaa luukku.
2. Vedä nukkasuodatin suoraan ylös ja poista se.
3. Avaa suodatin varovasti.
4. Puhdista liinalla pyyhkiäksesi pois nukan ja pölyn tai käytä pölynimuria. Älä huuhtele viemäriin.
5. Taita suodatin ja asenna se takaisin.

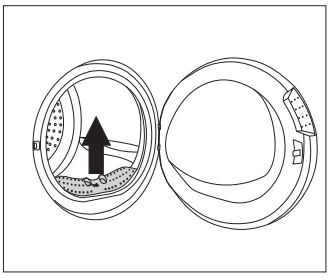

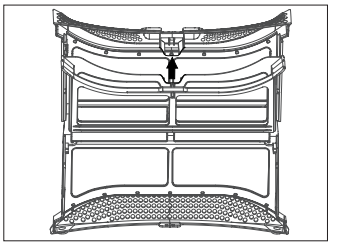

⚠ Nukkasuodatin on puhdistettava jokaisen käytön jälkeen. Kuivausrumpu ei toimi oikein, jos suodatin on likainen tai puuttuu. Se voi myös pidentää kuivausaikaa, mikä lisää energiankulutusta.

Sisälampun vaihtaminen

Sisälamppu on LED-lamppu. Se ei ole käyttäjän vaihdettavissa. Ota yhteyttä huoltoedustajaan. Ainoastaan pätevät teknikot saavat vaihtaa tämän tuotteen valnlähteen.

Lämmönvaihtimen puhdistaminen

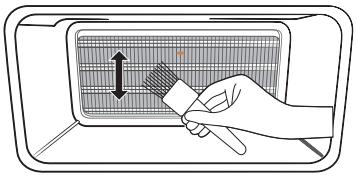

1. Avaa huoltopaneeli.
2. Irrota kannen kiinnikeet ja poista kansi.
3. Imuroi lämmönvaihdin, mielellään pölyharjalla. Älä käytä puhdistuksessa voimaa, jotteivat lämmönvaihtimen säleet vahingoitu.
4. Poista kaikki vieraat esineet, jotka ovat saattaneet pudota suodatinlokeroon.
5. Aseta kansi takaisin ja kiinnitä kiinnikkeet.
6. Sulje huoltopaneeli.

⚠ Lämmönvaihdin on puhdistettava 3 kuukauden. Kuivausrumpu ei toimi oikein, jos lämmönvaihdin on likainen tai vahingoittunut.

FI

Vesisäiliön tyhjentäminen

Kun -merkkivalo syttyy, vesisäiliö on täynnä ja se on tyhjennettävä.

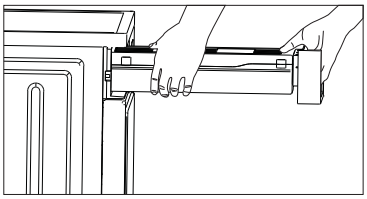

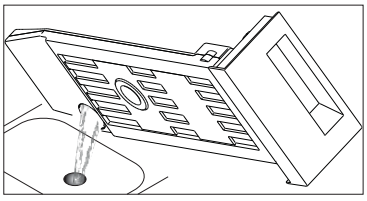

1. Pidä vesisäiliöstä kiinni molemmin käsin ja vedä se ulos.
2. Kallista vesisäiliötä ja kaada vesi viemäriin.
3. Aseta vesisäiliö takaisin paikalleen.

⚠ Voit tyhjentää vesisäiliön jokaisen käytön jälkeen. Kuivausrumpu ei toimi oikein, jos vesisäiliö on täynnä tai puuttuu.

Vihjeitä ja vinkkejä

Ongelmia	Ratkaisuja
Kuivausrumpu ei käynnisty.	• Tarkista pistoke ja varmista, että se on kokonaan ja lujasti liitetty pistorasiaan. • Poista hieman pyykkiä. • Paina ⏻-painiketta kytkeäksesi kuivausrummun päälle, paina sitten ▷|| käynnistääksesi kuivausohjelman. • Asenna suodatin oikein yksikköön. • Ota yhteys pätevään huoltoedustajaan korjaamista varten.
Ulkopinta on kuuma / palaneenkäryä.	Varmista, että nukkasuodattimet on puhdistettu.
Vaatteet ovat liian kuivia.	• Poista vaatteet heti, kun kuivausohjelma on lopussa. • Tarkista vaatekappaleen puhdistusmerkki varmistaaksesi, että ole valinnut oikean kuivausohjelman.
Vaatteet ovat vielä märkiä / eivät tarpeeksi kuivia.	• Poista hieman pyykkiä. • Lajittele pyykit ennen kuivausrumpuun laittoa.
Vaatteet kutistuvat.	• Tarkista vaatekappaleen puhdistusmerkki varmistaaksesi, että ole valinnut oikean kuivausohjelman. • Poista pyykki sen ollessa vielä kosteaa ja ripusta kuivumaan.
Kuivaustulokset eivät edelleenkään ole tyydyttäviä.	• Tarkista vaatekappaleen puhdistusmerkki varmistaaksesi, että ole valinnut oikean kuivausohjelman. • Puhdista nukkasuodattimet. • Tyhjennä vesisäiliö. • Poista hieman pyykkiä. • Poista tuuletusaukkojen tukokset. • Puhdista rummun sisäpuoli. • Puhdista lämmönvaihdin.
Luukku ei sulkeudu.	Puhdista/poista tukkiva kohde.
Kuivausohjelma päättyy heti, kun ohjelma alkaa.	Lisää pyykkiä tai valitse korkeampi kuivaustaso.
Kuivausohjelma kestää epätavallisen pitkään.	• Puhdista nukkasuodattimet. Puhdista lämmönvaihdin. • Valitse sopivampi kuivausohjelma tai poista hieman pyykkiä. • Linkoa pyykki pesukoneessa kunnolla ennen kuivausrummun käyttöä.
Vaatteen mytyssä kuivauksen jälkeen.	• Käännä vaatteet nurin päin. • Käytä pehmennysainetta pesuvaiheessa.
Epätavallista koputusta kuuluu kuivausrummun sisältä.	Tämä on normaali, kyse EI ole viasta.

Virhekoodit

Näyttö LED	Syy	Ratkaisuja
	Vesisäiliö täynnä	Tyhjennä vesisäiliö.
	Vesipumpun tai veden tasoanturin vika	Soita paikalliseen huoltoon.
E33	Lämpötila-anturivirhe	
E82	Tiedonsiirtovirhe	
Muuta	Jos ongelmat jatkuvat, ota yhteys pätevään huoltoon.	

Tekniset tiedot

Nimellisjännite ja taajuus	220 - 240V ~ 50 Hz
Nimellisottoteho	650 W
IP-luokitus	IPX4
Jäähdytysaine/paino	R290 / 90g
Kuivan pyykin enimmäispaino	8 kg
Tuotteen paino	Noin 42 kg
Mitat	Noin 845mm (H) x 595mm (W) x 585mm (D)

FI

Ominaisuudet ja tekniset tiedot voivat muuttua ilman erillistä ilmoitusta.

Mallitiedot tuotetietokannassa:
https://eprel.ec.europa.eu/qr/2735104

Saadaksesi uusimman Turvallisuus- ja ohjekäyttöoppaan uusimman version, siirry seuraavalle viralliselle verkkosivustolle (muilla verkkosivustoilla ei ehkä ole täyttä ja päivitetyintä versiota):
https://www.currys.co.uk/services/repairs-maintenance/product-service-manuals.html

Indholdsfortegnelse

Sikkerhedsforanstaltninger ..... Sikkerhedsadvarsler hæfte

Udpakning 75

Installation 76

Installation af tørretumbleren 76

Vælg det rigtige sted til tørretumbleren 76

Fjernelse af polystyrenskummet 77

Nivellering af tørretumbleren 77

Tømning af vand 77

Strømtilslutning 78

Flytning af tørretumbleren fra et sted til et andet 78

Produktoversigt 79

Enheden 79

Betjeningspanelet 80

Forberedelse 82

Sortering af vasketøj 82

Klargøring af vasketøj 82

Betjening 83

Brug første gang 83

Standard tørring 83

Tips til optimal tørring 84

Sådan annulleres et tørreprogram 84

Slukning og udtagning af vasketøjet 84

Sådan indstilles børnesikringen 84

Valg af program 85

Vedligeholdelse - Rengøring af tørretumbleren 88

Rengøring af tromlen 88

Rengøring af tørretumblerens yderside 88

Rengøring af lågepakningen og vinduet 88

Rengøring af fnugfiltret 88

Udskiftning af pæren indeni enheden 89

Rengøring af varmeveksleren 89

Rengøring af vandbeholderen 89

Gode råd 90

Fejlkoder 91

Specifikationer 91

DK



Før apparatet tages i brug, skal du først læse alle sikkerhedsinstruktioner grundigt i hæftet Sikkerhedsadvarsler og behold dem til senere reference.

Udpakning

Fjern al emballagen fra apparatet. Behold emballagen. Hvis du ønsker at bortskaffe emballagen, bedes du venligst gøre dette i henhold til den lokale lovgivning.

Følgende dele er inkluderet:

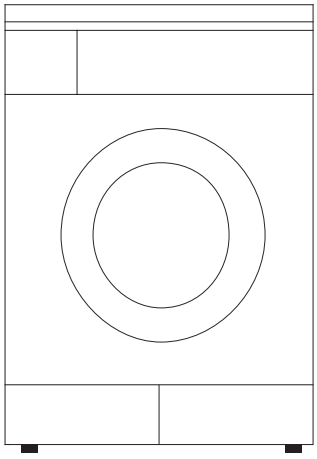

Hovedenheden

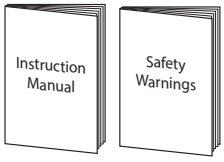

Brugervejledning &
Sikkerhedsforanstaltninger

Den maksimale masse af tørt tekstilmateriale, der må puttes i maskinen, er 8 kg.

Reservedelene til dit apparat er tilgængelige i mindst 10 år. Kontakt vores kundeservicecenter. Se venligst sidste side i hæftet med sikkerhedsadvarslerne.

Installation af tørretumbleren

Læs og følg omhyggeligt instruktionerne

- Ud over de her nævnte instruktioner, skal elforsyningsvirksomhederne muligvis overholde bestemte forskrifter. Hvis du er i tvivl, skal du lade en kvalificeret tekniker tilslutte maskinen.
- Tørretumbleren er tung – pas på, når du løfter den. Løft ikke i udstikkende dele (f.eks. tørretumblerens låge).
- Før slanger og kabler, så ingen trædes på dem eller snubles over dem.

⚠ Der skal være fri plads (ca. 150mm) på bagsiden af tørretumbleren. Dette er så der er nok fri plads til ventilationsslangen (hvis maskinen er udstyret med sådan en).

Vælg det rigtige sted til tørretumbleren

- Sørg for at der er plads nok til tørretumbleren.
- Stil tørretumbleren på en flad, stabil overflade, så kraftige vibrationer og støj undgås.

x Hældende overflade

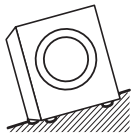

x Ustabil

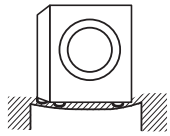

x Ujævn overflade

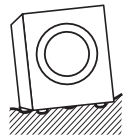

- Installer ikke din tørretumbler i direkte sollys. Hvis dette apparat installeres i et uopvarmet koldt rum, skal den optimale omgivelsestemperatur være 5 °C eller derover. Hvis den placeres et sted hvor temperaturen er lavere, påvirkes maskines ydeevne betydeligt, og i nogle tilfælde vil den ikke virke, før omgivelsestemperaturen kommer over 5 °C.
- Begynd med at vippe maskinen bagover.
- Der skal stå en person bag maskinen, som kan holde fast i toppanelet. Herefter skal den anden person tage fat i benene foran for neden.
- Rør ikke knappen til at åbne lågen (lågehåndtaget), når du holder maskinen.
- Sørg for at du har alt tilbehøret til opstillingen.
- Vi anbefaler at du får en kvalificeret tekniker til at opstille tørretumbleren.

To eller flere personer skal flytte tørretumbleren.

⚠
- Tørretumbleren må ikke opstilles i et rum, hvor der er risiko for frost. Tørretumbleren virker muligvis ikke ordentligt i temperaturer omkring frysepunktet.
- Hvis kondensvandet fryser i pumpen, slangerne og/eller kondensvandsbeholderne, er der risiko for skader.

Fjernelse af polystyrenskummet

Polystyrenskum er fastgjort på undersiden af apparatet til beskyttelse og støtte under transport. Det skal fjernes inden opstillingen. Sørg for, at undersiden er fri for polystyrenskum ved at vippe apparatet, så en anden kan se, om alt polystyrenskummet er fjernet.

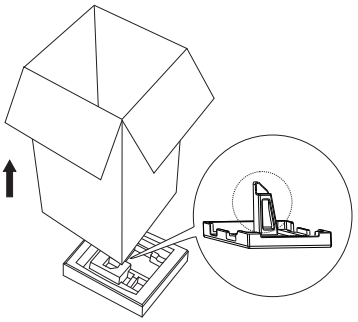

Nivellering af tørretumbleren

Der er nivelleringsfødder under maskinen. De skal indstilles, så maskinen står lige.

1. Juster alle nivelleringsfødderne.
2. Brug et vaterpas, så du sikre dig at maskinen står lige.

Sørg for at fødderne sidder fast på tørretumbleren. Hvis de ikke gør det, bevæger tørretumbleren sig.

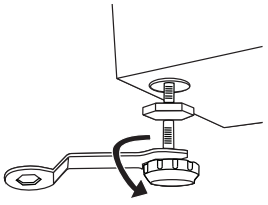

Tømning af vand

Der er 2 måder at tømme vand fra tørretumbleren på:

- **Tøm vandtanken, eller**
- **Dræning til en vask, et vandafløb eller en håndvask**

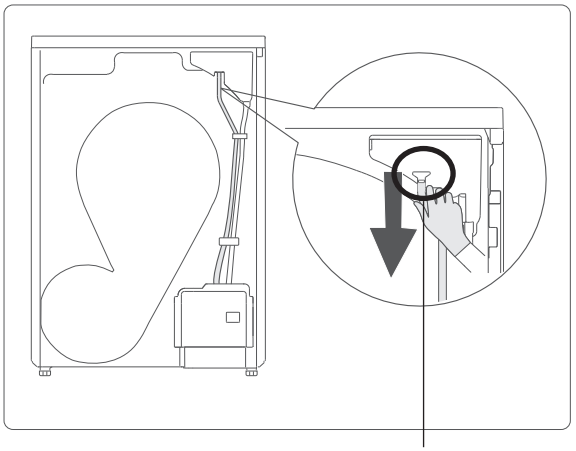

træk afløbsslangen ned

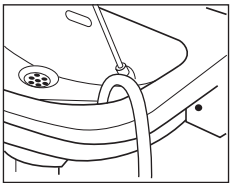

Afløb til vask

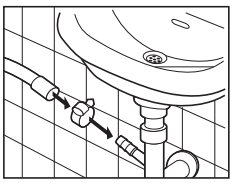

Afløb til afløbsslange

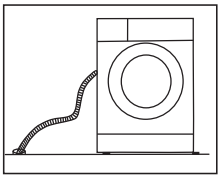

Dræning til et vandafløb

⚠ Inden maskinen forbindes til et afløbsrør, skal du sørge for at se afløbsrøret efter for evtuel tilstoppelse, da maskinenen ellers ikke kan bortskaffe spildevandet ordentligt.

- Afløbsslangen skal anbringes på en måde, så den ikke hopper ud af vasken.
- Vaskens afløb må ikke blokeres og sørg for, at afløbet er stort nok, så vandet ikke flyder over.
- Afløbsslangens spids må ikke komme ned i det udtømte vand, da dette kan få vandet til at løbe tilbage til maskinen.

Strømtilslutning

Af hensyn til din sikkerhed:

- Brug ikke en adapter eller en forlængerledning.
- Hvis ledningen eller stikket beskadiges, må delene ikke bruges. Bed en kvalificeret tekniker om hjælp.

Tjekliste til brug ved opstilling

På nuværende tidspunkt skulle maskinen være stillet op.

Gennemgå tjeklisten og sørg for, at maskinen er stillet rigtigt op.

Spørgsmål		Afmærkningsfelt
Justerbare fødder	Er de boltet ordentligt fast på tørretumbleren?	
	Står de fladt?	
Strømforsyning - er stikkontakterne i husholdningen klassificeret til at være (AC) 220 V til 240 V vekselstrøm (AC)?		
Placering – står maskinen på en flad, stabil overflade? Kører den uden at rokke/flytte sig for meget?		
Polystyrenskum - Har du fjernet alt polystyrenskummet på undersiden af apparatet?		

DK

Flytning af tørretumbleren fra et sted til et andet

Inden tørretumbleren flyttes:

- Afbryd ledningen.

Der kræves to eller flere personer til at bære tørretumbleren og til ethvert installationsarbejde.

Produktoversigt

Enheden

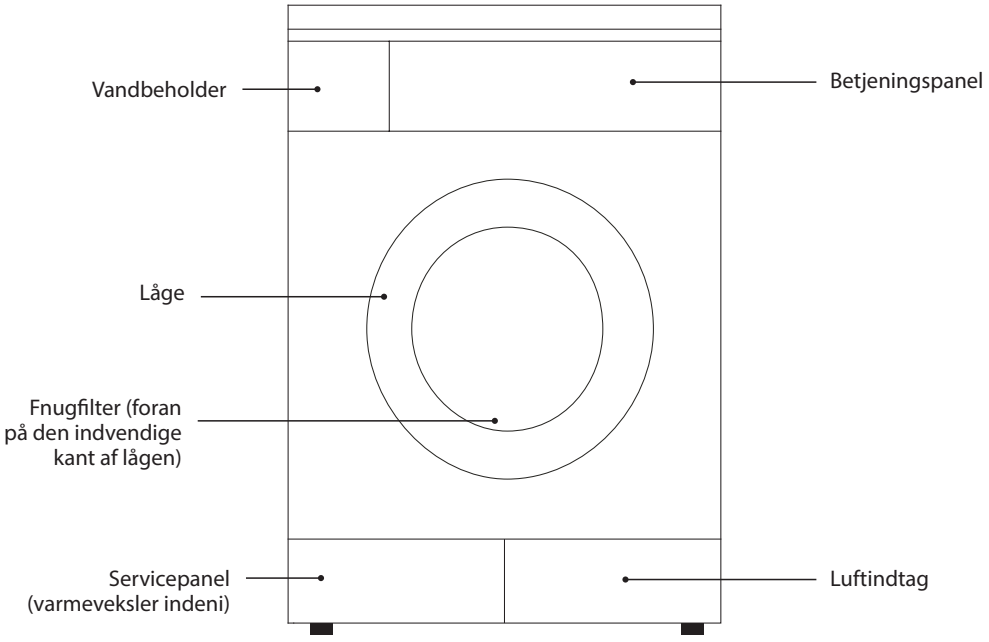

DK

Betjeningspanelet

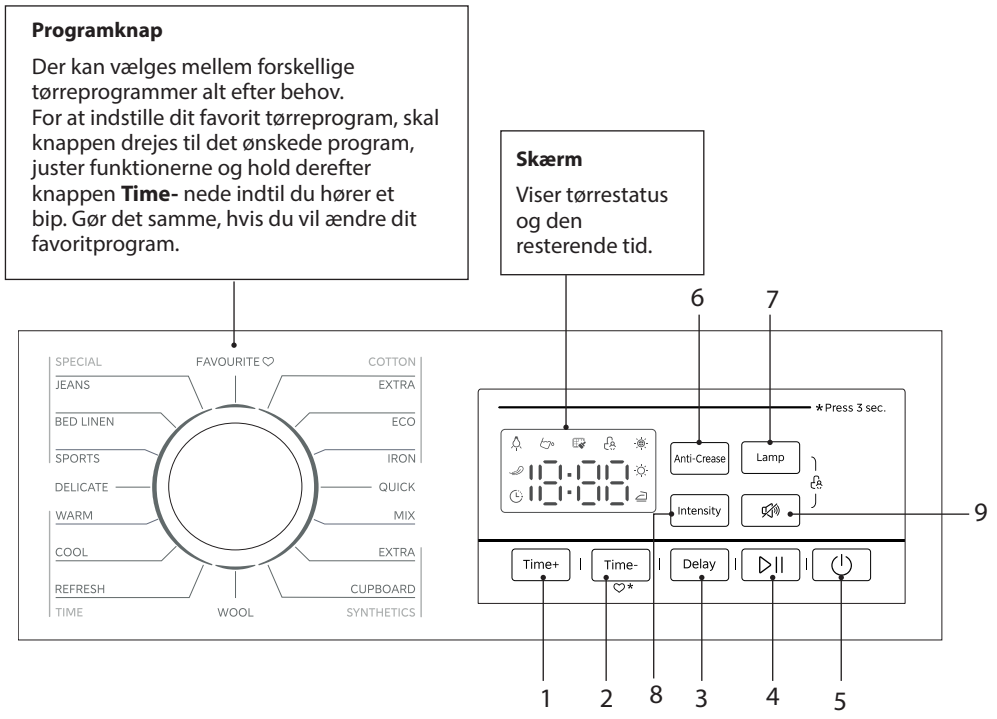

DK

	Knap	Beskrivelse
1	Time+	Når du har valgt et Time-program (Warm, Cool, Refresh), bruges denne knap til at øge tørretiden.
2	Time-	• Når du har valgt et Time-program (Warm, Cool, Refresh), bruges denne knap til at reducere tørretiden. • Tryk i 3 sekunder for at gemme et af programmerne som et favorit-program.
3	Delay	Denne knap bruges til at udskyde tørreprogrammet. Tryk gentagne gange på knappen for at vælge hvornår tørreprogrammet skal starte.
4	Start/Pause	Trykkes, for at starte det valgte tørreprogram. Trykkes under drift, for at sætte tørreprogrammet på pause.
5	Tænd/sluk	Trykkes, for at tænde/slukke maskinen.
6	Anti-Crease	Denne knap bruges til at løsne tøjet efter tørring, så det bliver mindre krøllet.

7	Lamp	• Tryk én gang på denne knap for at tænde eller slukke for trommellampen. • Når der trykkes på knappen, vil tromlelampen være tændt i 1 minut. • Når døren åbnes, vil tromlelampen være tændt i 1 minut.
8	Intensity	Denne knap bruges til indstilling af tørreniveau.
9	Lyd	Tryk på denne knap for at slå lyden til eller fra for apparatet.

Displaysymbol	Beskrivelse
	Udskudt start
	Antikrøl
	Trommellampe
	Advarsel om tømning af vandbeholderen
	Advarsel om rensning af filtre
	Børnesikring
	Tørre niveau: ultra tørt, skabstørt, strygetørt

DK

Forberedelse

Læs nedenstående for at se, hvordan du bedst forbereder tøjet til tørring.

Sortering af vasketøj

- Sorter dit vasketøj efter stoftype, fx polyester/bomuld, denim osv.
- Sorter dit vasketøj efter farve.

Klargøring af vasketøj

- Før du lægger tøj i tørretumbleren, skal det vaskes grundigt i vaskemaskinen. Dette reducerer fugtindholdet i tøjet og hjælper med at tørre det hurtigere. Det er også mere energibesparende.
- Sørg for at alle lynlåse er lynet op, knapper er knappet, kroge og snørringer er spændt, og bånd og bælter er spændt.
- Læs altid vaskeetiketten på tøjet for at sikre, at det må komme i tørretumbleren. Hvis tøjet ikke har nogen etiketter, anbefales det ikke at tørre det i tørretumbleren.

Symbol	Beskrivelse
	Tørring i tørretumbler, normal
	Tørring i tørretumbler, lav varme
	Tørring i tørretumbler, mellem varme
	Tørring i tørretumbler, høj varme
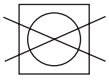	Må ikke tørretumbles

Betjening

Brug første gang

Inden første brug skal du tørre tørretumblerens tromle med en fugtig klud for at fjerne eventuelle rester fra produktionen. Eller du kan starte tørretumbleren i en kort tid (ca. 1 time) med fugtigt tøj i tromlen.

⚠ Før brug skal du sørge for, at fnugfiltrene er rene og sidder rigtigt i tørretumbleren. Tørretumbleren må aldrig bruges uden fnugfiltrene. Hvis der ikke er et filter i tørretumbleren, fortsætter den ikke. Det samme gælder for vandbeholderen.

Standard tørring

1. Træk i lågens håndtag, og put vasketøjet i tromlen. Sørg for, at tøjet er løst og ikke sidder i klemme i lågen.
2. Luk lågen ordentligt. Den siger en klik-lyd.
3. Tryk på ⏻-knappen for at tænde tørretumbleren.
4. Sæt programknappen på tørreprogrammet, der passer til dit vasketøj.
   - Tryk på **Intensity**-knappen for at vælge tørreniveauet. "-indstillingen giver den mindste tørring og den korteste tørretid, mens "-"-indstillingen giver den højeste tørring og den længste tørretid. Juster iht. vasketøjets tykkelse og tekstur.
   - Hvis du ønsker at bruge en længere antikrøl-tid efter tørreprogrammet, skal du trykke gentagne gange på **Anti-Crease**-knappen. Antikrøl-tiden kan forlænges med op til 120 minutter (standard er 30 minutter). Vasketøjet kan godt tages ud i løbet af anti-krøl-fasen.
   - Hvis tørreprogrammet skal starte senere, skal du trykke gentagne gange på **Delay**-knappen for at vælge antallet af timer, som tørringen skal udsættes i. For at annullere udsættelsen, skal du trykke på ⏻-knappen for at slukke.
   - Hvis Time-programmet (Warm, Cool, Refresh) vælges, skal du trykke på knappen **Time+/ Time-** for at justere tørretiden. **Time+/Time-**-knappen virker kun på tidsprogrammet.
5. Tryk på ▷||-knappen for at starte tørreprogrammet.
6. Når tørreprogrammet er færdig, bipper maskinen. Standard 30-minutters antikrøl funktion vil starte. Hvis du ikke skal fortsætte til anti-krøl, skal du trykke på ⏻-knappen for at slukke for tørretumbleren.

⚠ Tjek altid tøjproducentens plejemærkat, inden du lægger tøjet i tørretumbleren. Hvis du er i tvivl, skal du IKKE putte det i tørretumbleren.

Tips til optimal tørring

- Undgå at tørre tøjet for meget, da dette øger chancen for at tøjet krymper og krøller.
- Undgå, at tørre tøj, der indeholder gummi, skum og lignende elastiske stoffer.
- Undgå, at tørre tøj, der er blevet renset.
- Læs altid dit etiketten på tøjet, for at se om det må komme i en tørretumbler. Hvis du er i tvivl, skal du IKKE putte det i tørretumbleren.

Sådan annulleres et tørreprogram

Sådan annulleres et program:

1. Tryk på knappen ▷||.
2. Sluk for strømmen.

Tørreprogrammet er nu annulleret.

For at vælge et andet program, skal du tænde for strømmen og bruge tørretumbleren som normalt.

Hvis maskinen skal stoppes eller du skal åbne lågen, når tørretumbleren er i gang, skal du være ekstra forsigtig! Det bliver meget varmt i tromlen.

Slukning og udtagning af vasketøjet

Lad altid maskinen afslutte tørringen helt, før den slukkes og tøjet tages ud.

1. Tryk på ⏻-knappen for at slukke tørretumbleren. Træk tørretumblerens stik ud af stikkontakten.
2. Åbn tørretumblerens låge og tag vasketøjet ud.

Sådan indstilles børnesikringen

Børnesikringen forhindrer børn i at ændre et tørreprogram ved en fejl.

1. Tænd tørretumbleren.
2. For at aktivere børnesikringsfunktionen skal du holde **Lamp** og **Lyd** nede i ca. 3 sekunder, mens en tørrecyklus kører. Låsikonet til børnesikringen begynder at lyse, for at vise at børnesikringen er slået til.
3. For at slå børnesikringen fra, skal du holde **Lamp** og **Lyd**-knappen nede i ca. 3 sekunder. Låseikonet til børnesikringen forsvinder.

Når børnesikringen slås til, slår maskinen alle funktionsknapperne fra, undtagen ⏻ -knappen.

Valg af program

Program		Mængde (kg)	Beskrivelse
Cotton	Extra	8,0	Til ekstra tørring af særligt tykt eller bomuldstøj, der har flere lag.
	ECO	8,0	Til standard tørt bomuldstøj.
	Iron	8,0	Til tørring af bomuldstøj, der skal stryges.
Quick		0,5	Til tørring af letplejet vasketøj, der ikke krøller.
Mix		3,5	Til tørring af blandede stoftyper i samme bundt.
Synthetics	Extra	3,5	Til tørring af tykke eller syntetiske stoffer, der har flere lag.
	Cupboard	3,5	Til standard tørring af tynde syntetiske stoffer, der ikke må stryges.
Wool		1,0	Til uldtøj, der kan maskintørres.
Special	Jeans	3,5	Til tørring af jeans eller fritidstøj, der er centrifugeret på høje hastigheder i vaskemaskinen.
	Bed Linen	3,5	Til at tørre sengelinned, sengetøj eller andre større genstande.
	Sports	3,0	Til tørring af sportstøj, tynde stoffer, polyester, som ikke er strøget.
Delicate		1,0	Til tørring af sart vasketøj, der er egnet til tørring.
Time	Warm	-	Til tørring af enkelte artikler, såsom jakker eller puder. Fra 10 minutter til 150 minutter.
	Cool	-	Til at lufte genstande uden opvarmning. Fra 10 minutter til 30 minutter.
	Refresh	1,0	Til genopfriskning af tøj, der har været opbevaret i længere tid, og til at fjerne lugt. Fra 20 minutter til 180 minutter.

Program	Nominel kapacitet (kg)	Energiforbrug (kWh)	Programvarighed (t:min)	Resterende fugtighedsindhold (%)
ECO	8,0	1,78	3:50	0
	4,0	1,01	2:20	0
Cotton Extra	8,0	1,85	4:00	-3
	4,0	1,10	2:30	-3
Cotton Iron	8,0	1,55	3:10	12
	4,0	0,85	1:40	12
Synthetics Cupboard	3,5	0,75	1:30	2
Synthetics Extra	3,5	0,80	1:40	0
Wool	1,0	0,25	0:25	6
Delicate	1,0	0,55	1:20	2

- Akustisk luftbåren støjemission fra ECO-programmet ved fuld belastning er 67dB.
- Værdierne til andre programmer end programmet ECO er kun vejledende.
- Når tørretumbleren fyldes op til punktet, som producenten anbefaler i hver program, hjælper det med at spare på energiforbruget.
- "ECO" er standardtørreprogrammet, som står på etiketterne og informationsbladet. Det er velegnet til tørring af normalt bomuld, og det er det most energivenlige program til tørring af denne slags bomuldstøj.
- "ECO" bruges til at vurdere overensstemmelsen med EU-forordning 2023/2533 og 2023/2534 for miljøvenligt design og energimærkning, målt i overensstemmelse med EN 61121.

Tørringstiden kan variere på grund af fugtighedsindholdet, stoftyperne og/eller andre faktorer, der ikke er inden for maskinens kontrol. Jo lavere rumtemperaturen er, desto længere tid tager det for tørretumbleren at tørre tøjet.

Program	Udskudt start	Antikrøl	Tørre niveau
Cotton Extra	√	√	√
ECO	√	√	X
Cotton Iron	√	X	X
Quick	√	√	X
Mix	√	√	√
Synthetics Extra	√	√	√
Synthetics Cupboard	√	√	√
Wool	√	X	X
Jeans	√	√	√
Bed Linen	√	√	√
Sports	√	√	√
Delicate	√	√	X
Warm	√	√	X
Cool	√	X	X
Refresh	√	√	X

Vedligeholdelse - Rengøring af tørretumbleren

⚠ Tørretumblerens stik skal altid trække ud af stikkontakten inden rengøring.

Rengøring af tromlen

Al rust, der ligger inde i tromlen fra metalartikler, skal straks fjernes med et klorfrit rengøringsmiddel. Brug aldrig ståluld.

⚠ Put ikke tøj i tørretumbleren, når tromlen rengøres.

Rengøring af tørretumblerens yderside

- Rengør tørretumblerens yderside med en blød klud og et mildt rengøringsmiddel, som for eksempel opvaskemiddel.
- Der må ikke hældes eller skylles vand oven på tørretumbleren.
- Brug ikke skurecremer, fortynder eller produkter, der indeholder alkohol eller petroleum.

Rengøring af lågepakningen og vinduet

- Tør vinduet og pakningen af efter hvert brug for at fjerne fnug og pletter. Hvis fnug får lov at samle sig, vil tørretumbleren holde op med virke så godt.
- Fjern alle mønter, knapper og andre ting fra lågens pakning efter hvert brug.

DK

Rengøring af fnugfiltret

Hvis filterindikatoren begynder at lyse, skal fnugfiltret rengøres.

1. Åbn lågen.
2. Træk fnugfilteret lige op og tag det ud.
3. Åbn forsigtigt filteret.
4. Rengør det med en klud for at tørre fnug og støv væk, eller brug en støvsuger. Skyl ikke ned i afløbet.
5. Fold filteret og sæt det i igen.

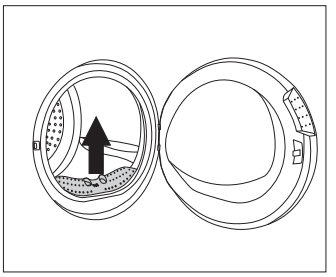

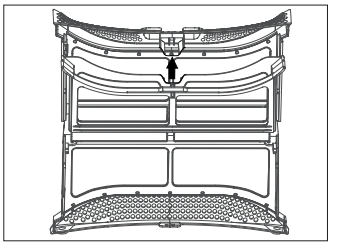

⚠ Fnugfilteret skal rengøres efter hver brug. Tørretumbleren virker ikke ordentligt, hvis filteret er beskidt eller mangler. Det kan også forlænge tørretiden og dermed øge energiforbruget.

Udskiftning af pæren indeni enheden

Lyset inde i apparatet er en LED-lampe. Denne kan ikke skiftes af brugeren. Kontakt venligst din forhandler. Lyskilden i dette produkt kan kun skiftes af en kvalificeret elektriker.

Rengøring af varmeveksleren

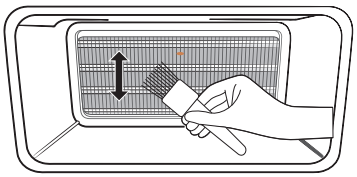

1. Åbn servicepanelet.
2. Fjern klemmerne, der holder dækslet fast, og fjern dækslet.
3. Støvsug varmeveksleren, helst med en støvbørste. Brug ikke for meget kraft under rengøringen, da dette kan beskadige varmeveksleren.
4. Fjern eventuelle fremmedlegemer, der kan være faldet ind i filterrummet.
5. Sæt dækslet på igen, og spænd klemmerne.
6. Luk servicepanelet.

⚠ Varmeveksleren skal rengøres hver 3 måned. Tørretumbleren virker ikke ordentligt, hvis varmeveksleren er beskidt eller beskadiget.

Rengøring af vandbeholderen

DK

Når -indikatoren lyser, er vandbeholderen fuld og den skal tømmes.

1. Hold godt fast i vandbeholderen og træk den ud med to hænder.
2. Vip vandbeholderen og hæld vandet ud i et bassin.
3. Sæt vandbeholderen i igen.

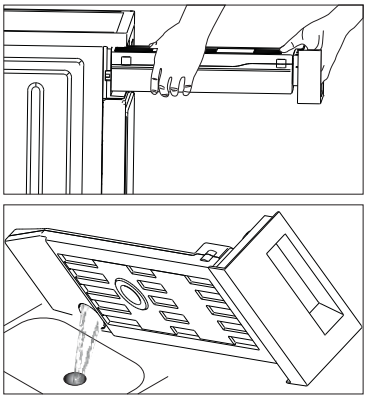

⚠ Du kan også tømme vandbeholderen efter hver brug. Tørretumbleren virker ikke ordentligt, hvis vandbeholderen er fuld eller mangler.

Gode råd

Problem	Løsning
Tørretumbleren vil ikke starte.	• Kontroller stikket og sørg for, at det sidder ordentligt i stikkontakten. • Tag noget af vasketøjet ud. • Tryk på ⏻-knappen for at tænde for tørretumbleren, og tryk derefter på ▷||-knappen for at starte tørreprogrammet. • Sørg for at filteret er sat rigtigt i maskinen. • Kontakt en kvalificeret fagperson for reparation.
Maskinen er varm på ydersiden/brændende lugt.	Sørg for at fnugfiltrene er rent.
Tøjet er for tørt.	• Tag straks tøjet ud, når tørreprogrammet er færdig. • Læs tøjets rengøringsetiket, så du er sikker på at du bruger det rigtige tørreprogram.
Tøj er stadig vådt/ikke tørt nok.	• Tag noget af vasketøjet ud. • Sorter tøjet før det puttes i tørretumbleren.
Tøj er krympet.	• Læs tøjets rengøringsetiket, så du er sikker på at du bruger det rigtige tørreprogram. • Tag tøjet ud, når det stadig er fugtigt, og lad det lufttørre.
Tørringen er stadig utilfredsstillende.	• Læs tøjets rengøringsetiket, så du er sikker på at du bruger det rigtige tørreprogram. • Rengør fnugfiltrene. • Tøm vandbeholderen. • Tag noget af vasketøjet ud. • Afdæk ventilationsåbninger. • Rengør tromlen indeni. • Rengør varmeveksleren.
Lågen lukker ikke.	Ryd/fjern blokerende elementer.
Tørringen slutter kort efter programmet startes.	Put mere vasketøj i tørretumbleren, eller vælg en kraftigere tørreprogram.
Det tager usædvanligt lang at tørre tøjet.	• Rengør fnugfiltrene. Rengør varmeveksleren. • Vælg et mere passende tørreprogram, eller tag noget af vasketøjet ud. • Centrifuger vasketøjet grundigt i vaskemaskinen, før det puttes i tørretumbleren.
Bunker på tøjet efter tørring.	• Vend tøjet med vrangen udad. • Brug skyllemiddel, når tøjet vaskes.
Der lyder underlige bankelyde fra tørretumbleren.	Dette er normalt og er IKKE en fejl.

Fejlkoder

Skærm Lysindikator	Årsag	Løsning
	Vandbeholderen er fuld	Tøm vandbeholderen.
	Vandpumpefejl eller fejl på vandniveausensor	Ring venligst til det lokale servicenummer.
E33	Fejl på temperatursensor	
E82	Kommunikationsfejl	
Andet	Hvis fortsat problemer, kontakt din nærmeste forhandler.	

Specifikationer

Klassificeret spænding og frekvens	220 - 240V ~ 50 Hz
Nominel indgangseffekt	650 W
IP-klassificering	IPX4
Kølemiddel / mængde	R290 / 90g
Maksimal mængde af tørt tøj	8 kg
Produktets vægt	Ca. 42 kg
Mål	Ca. 845mm (H) x 595mm (W) x 585mm (D)

Egenskaber og specifikationer kan ændres uden varsel.

Modeloplysninger i produktdatabasen:
https://eprel.ec.europa.eu/qr/2735104

Du kan finde den nyeste udgave af sikkerheds- og instruktionsvejledningen på vores officielle hjemmeside nedenfor (udgaver på andre hjemmesider er muligvis ikke komplette eller opdateret):
https://www.currys.co.uk/services/repairs-maintenance/product-service-manuals.html