FOR THE WINNERS’ CIRCLE

anda seat

X-AIR SERIES MESH CHAIR

ASSEMBLY INSTRUCTIONS
AND USER GUIDE

CIS

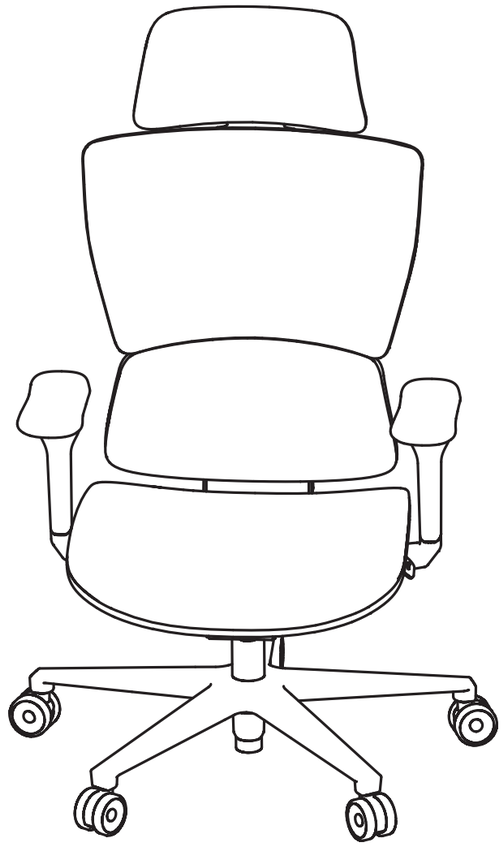

X-AIR
X-AIR MEGA
X-AIR PRO

Thank you for choosing AndaSeat!

Before using this product, please read this manual carefully and keep it available for future reference.

CONTENTS

User Manual 01-14

Instrukcja obsługi 15-28

Εγχειρίδιο χρήστη 29-42

ユーザーマニュアル 43-56

사용 설명서 57-70

Руководство пользователя 71-84

Uživatelská příručka 85-98

Manual de utilizare 99-112

WHAT'S IN THE BOX (X-Air、X-Air Mega)

Ⓐ 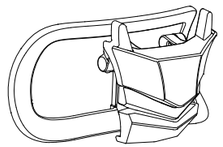 Headrest ×1	Ⓑ 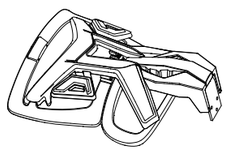 Backrest ×1	Ⓒ 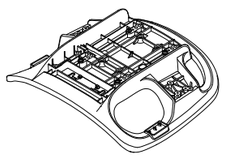 Seat Base ×1
Ⓓ 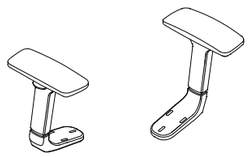 Armrests ×2	Ⓔ 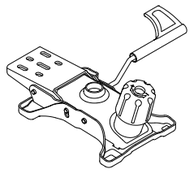 Tilt Mechanism ×1	Ⓕ  Gas Piston ×1
Ⓖ 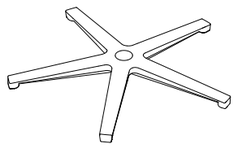 Wheelbase ×1	Ⓗ  Casters ×5	Ⓘ 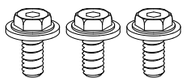 M8×16 Bolts & Washers ×3
Ⓙ  M6×25 Bolts & Washers ×6	Ⓚ 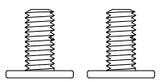 M6×16 Bolts ×2	Ⓛ  M5 & M4 Hex Wrench ×1

WHAT'S IN THE BOX (X-Air Pro)

Ⓐ 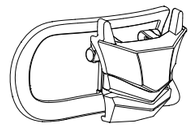 Headrest ×1	Ⓑ 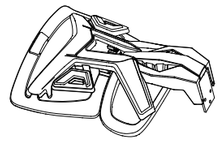 Backrest ×1	Ⓒ 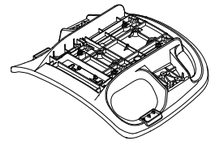 Seat Base ×1
Ⓓ 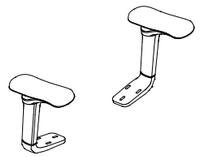 Armrests ×2	Ⓔ 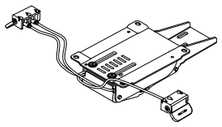 Tilt Mechanism ×1	Ⓕ  Gas Piston ×1
Ⓖ 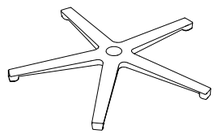 Wheelbase ×1	Ⓗ  Casters ×5	Ⓘ 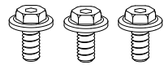 M8×16 Bolts & Washers ×3
Ⓙ  M6×25 Bolts & Washers ×6	Ⓚ 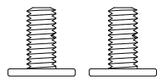 M6×16 Bolts ×2	Ⓛ  M5&M4 Hex Wrench ×1
Ⓜ  ST4×35 Screws ×6	Ⓝ 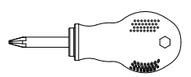 Screwdriver ×1	Ⓞ 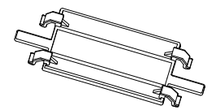 Tilt Mechanism Wire Cover ×1

ASSEMBLY STEPS

① Flip the wheelbase over and press the casters into the wheelbase.

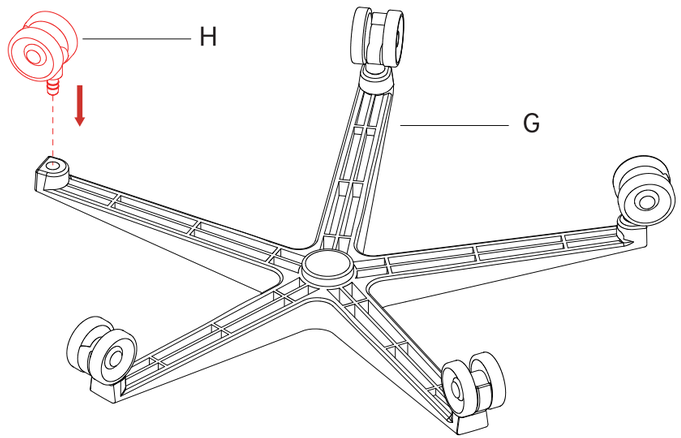

② Turn the wheelbase right side up, then insert the gas piston in the middle.

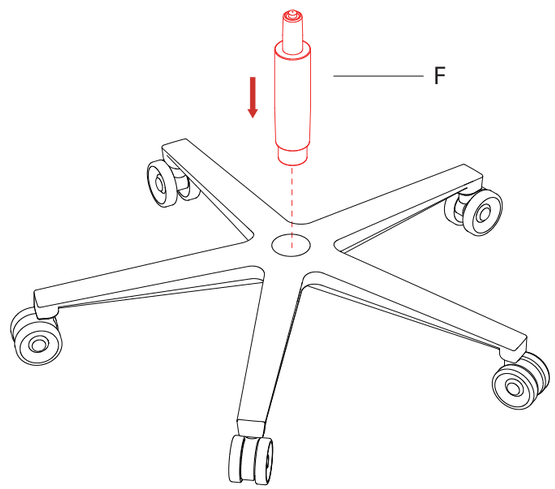

③ Flip the seat base over, remove the pre-installed M6×16 bolts and washers.

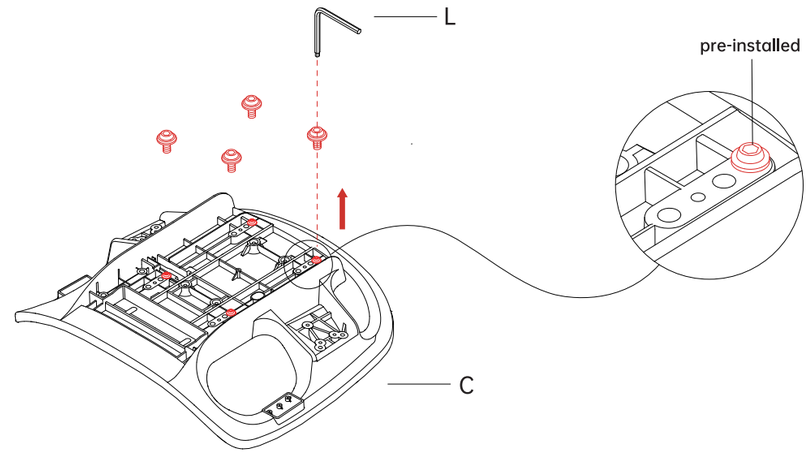

④ Install the tilt mechanism using the M6×16 bolts and washers removed in step ③.

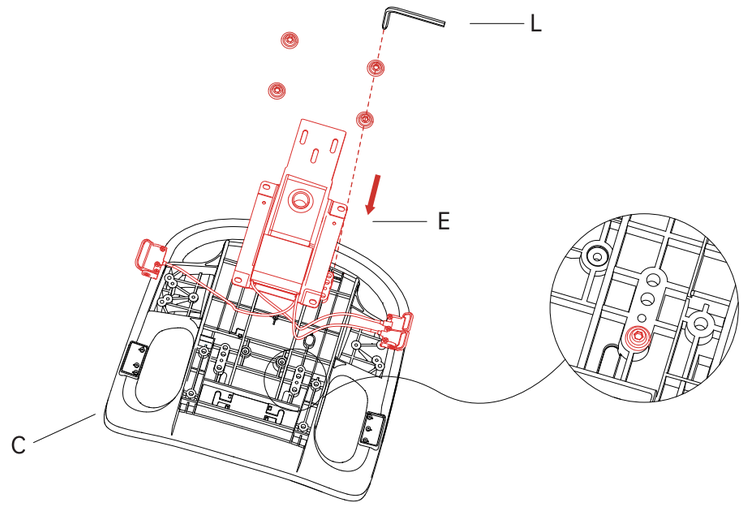

⑤ Thread the tilt mechanism's levers through the hole on the seat base frame and secure them with ST4×35 screws. **(X-Air Pro)**

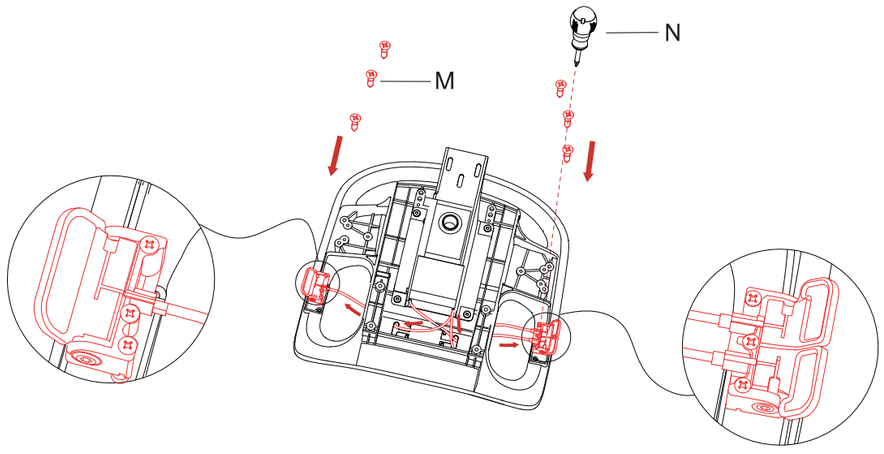

⑥ Arrange the tilt mechanism wires to the hole's sides. Click one end of the wire cover into the hole with your hands, then press the other end into place using the included wrench or a flat tool. **(X-Air Pro)**

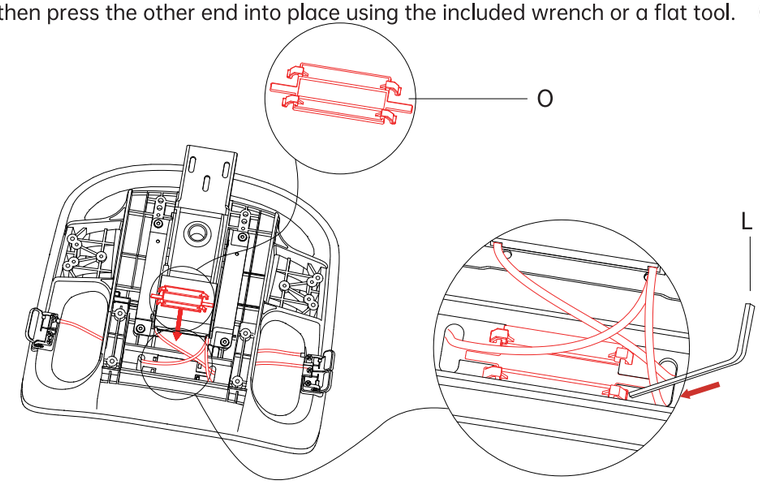

⑦ Align the backrest to the seat base and secure them with M8×16 bolts and washers.

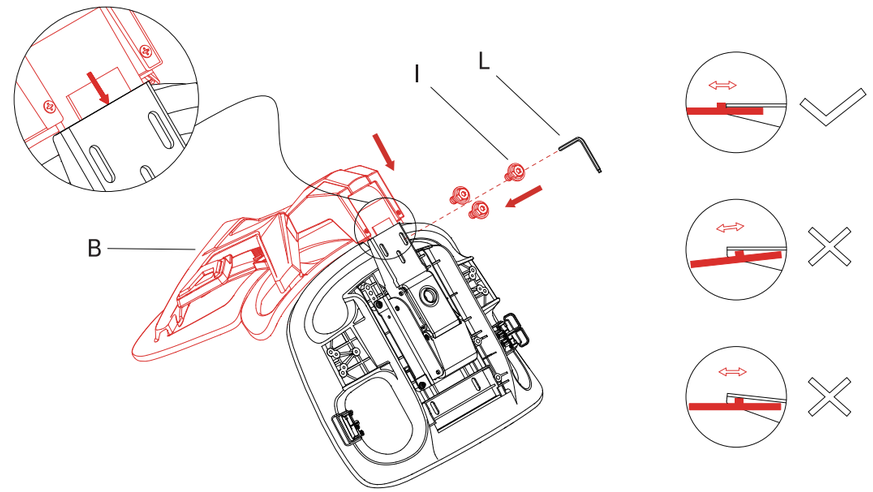

⑧ Mount the armrests with M6×25 bolts and washers. Make sure to correctly identify the left and right armrests.

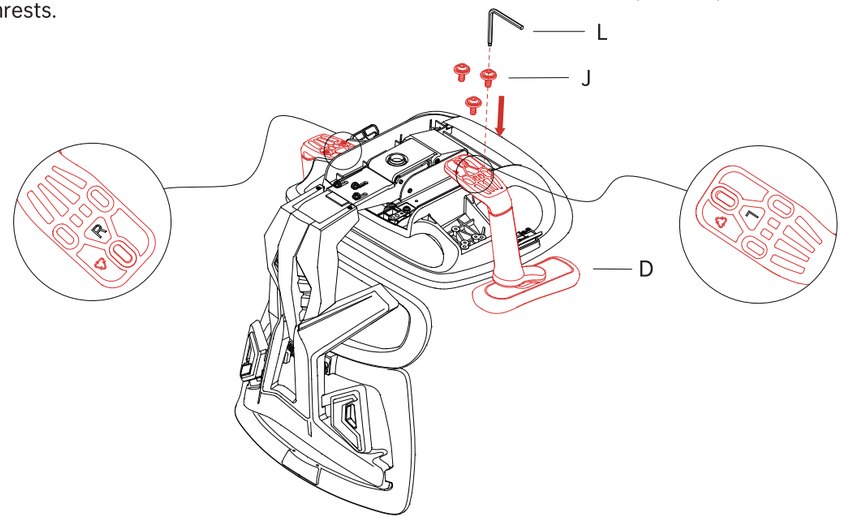

⑨ Attach the headrest onto the backrest with M6×16 bolts.

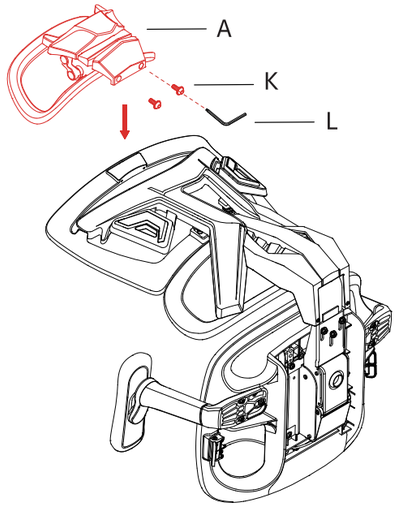

⑩ Lift the assembled wheelbase and correctly insert the gas piston into seat.

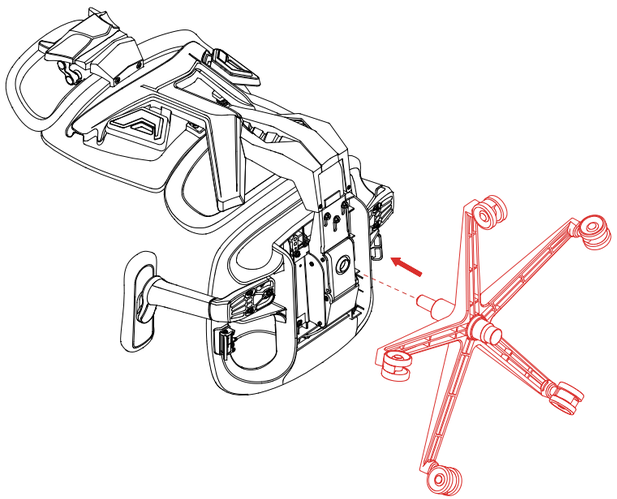

⑪ Turn the chair upright to complete the assembly.

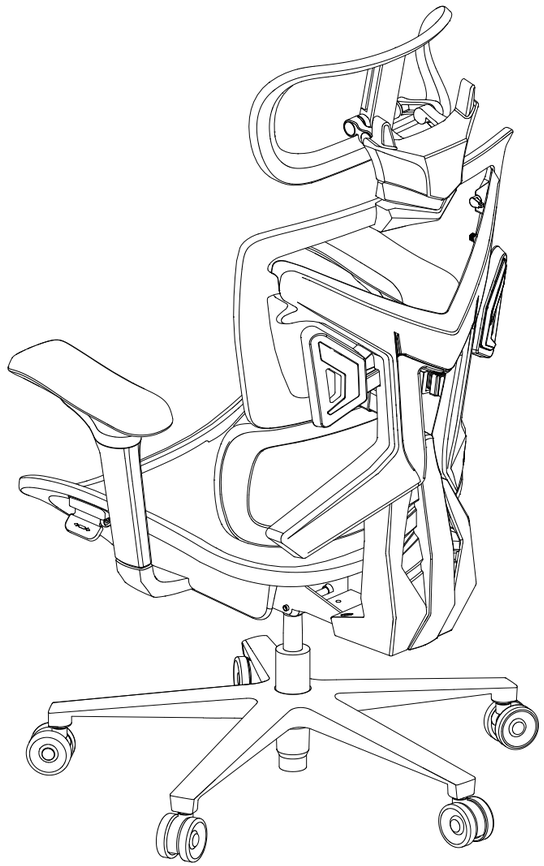

FEATURES (X-Air)

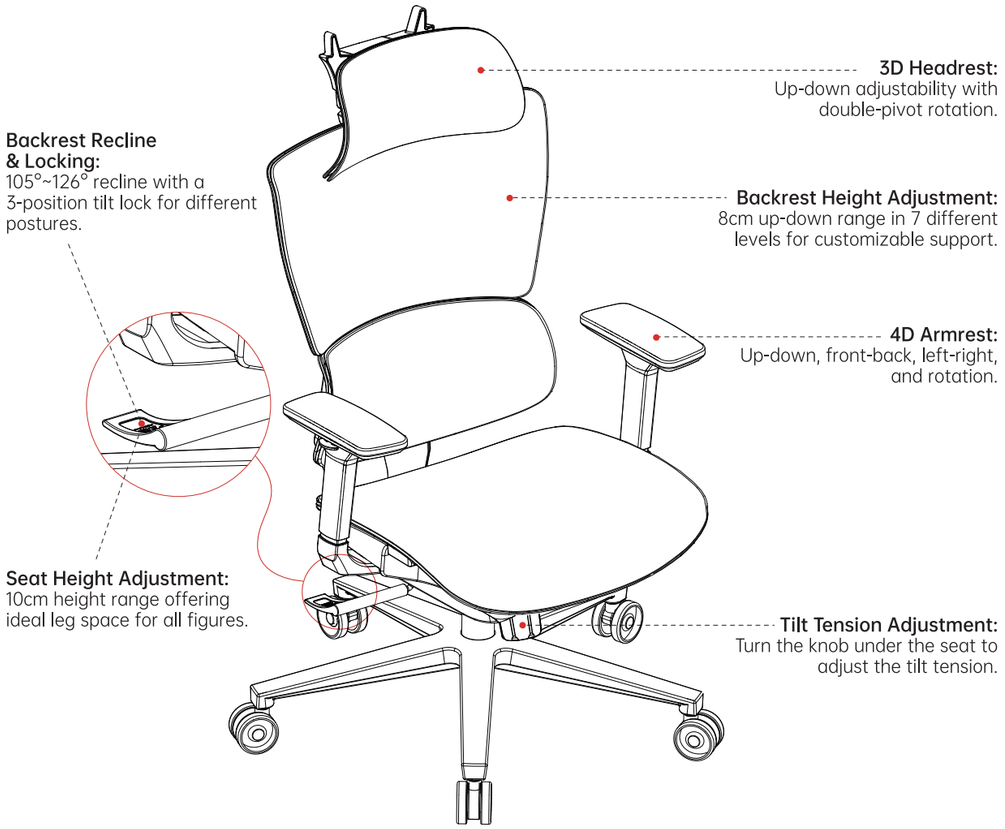

FEATURES (X-Air Mega)

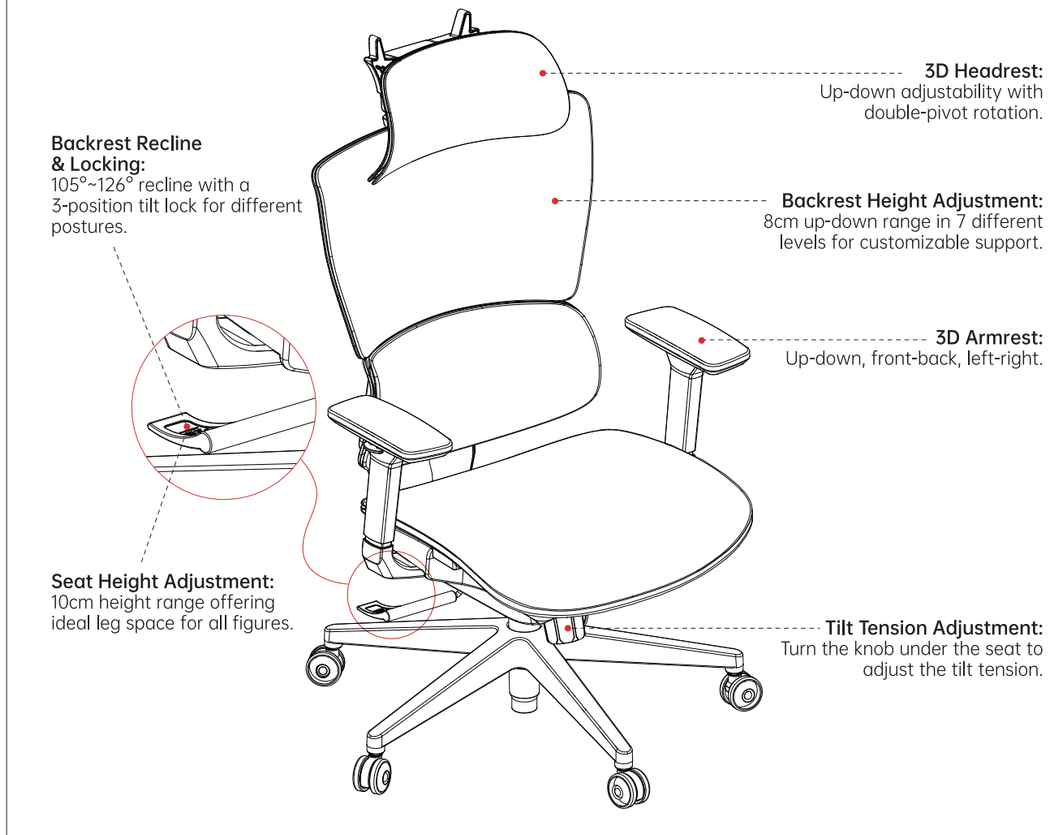

FEATURES (X-Air Pro)

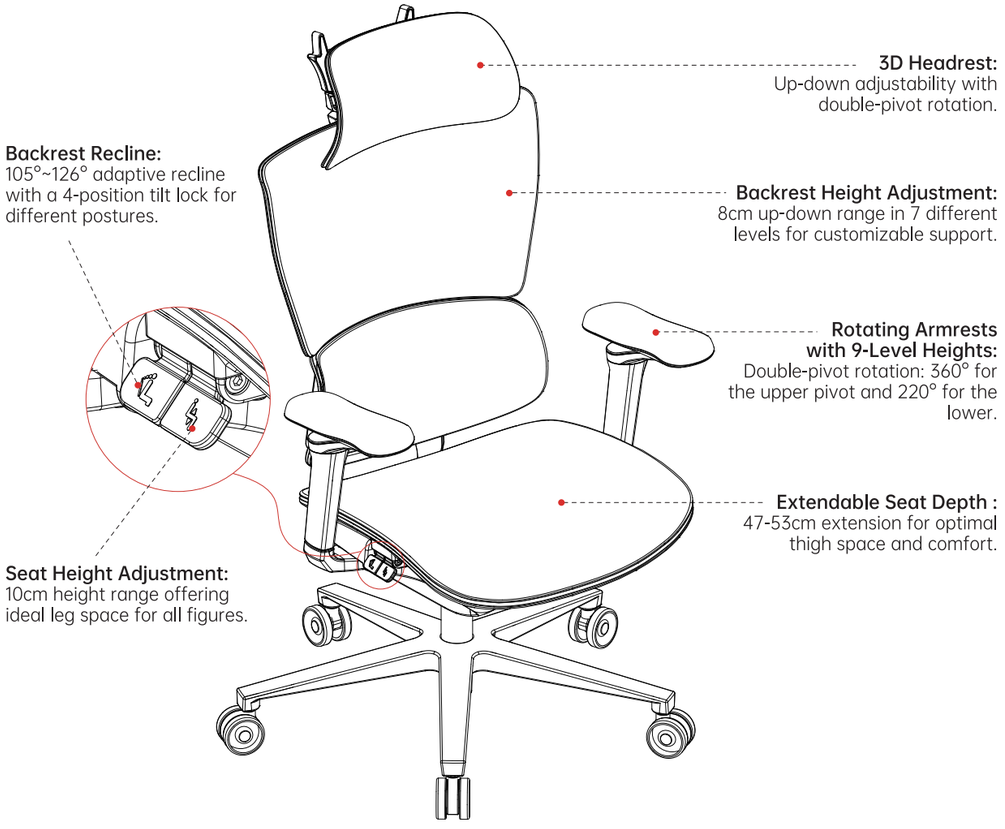

HOW TO ADJUST (X-Air、X-Air Mega)

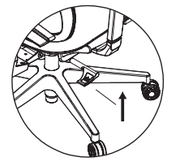

Seat Height:

Turn the handle under the right side of the seat clockwise to adjust and release it to lock at ideal heights.

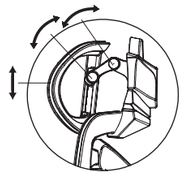

Headrest:

Hold with both hands to move it up-down or rotate 30° with front pivot and 38° with back pivot.

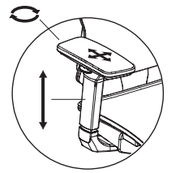

4D Armrest（X-Air）:

Hold armrests firmly to rotate or slide front-back and left-right. Pull and hold the button under to move to the desired height.

3D Armrest（X-Air Mega）:

Hold armrests firmly to slide front-back and left-right. Pull and hold the button under to move to the desired height.

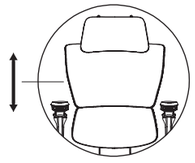

Backrest Height:

Using both hands, lift the backrest with steady and gradual force. For the lowest height, lift it rapidly to the highest and release.

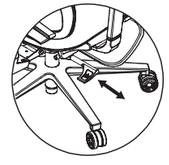

Tilt Locking:

Pull the handle located under the right side of the seat outward to adjust the tilt. Lean back to the desired angle, then push the handle inward to lock the tilt position.

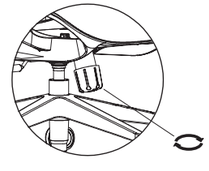

Tilt Tension:

Rotate the knob under the seat clockwise to decrease tilt tension and counterclockwise to increase tilt tension, adjusting it according to your weight.

HOW TO ADJUST (X-Air Pro)

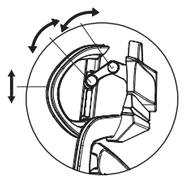

Headrest:

Hold with both hands to move it up-down or rotate 30° with front pivot and 38° with back pivot.

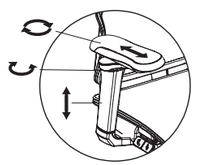

Armrests:

Hold armrests firmly to:
Move up or down to the ideal height.
Slide forward or backward.
Rotate the upper pivot 360° or the lower pivot 220°.

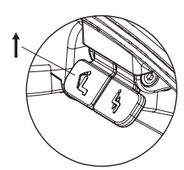

Backrest Recline:

Lean back gradually to the desired angle and pull the recline lever upward to lock in.

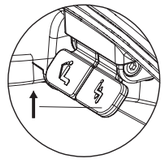

Seat Height(while sitting):

To raise: Stand on your feet, pull the height lever upward, and release to lock in.
To lower: Pull the height lever upward and release to lock in.

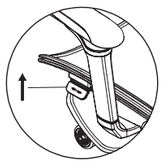

Seat Depth:

Pull the left-side lever upward, move the seat with your hip to the ideal depth, and release the lever to lock in.

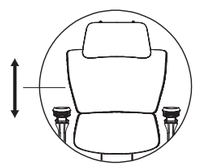

Backrest Height:

Using both hands, lift the backrest with steady and gradual force. For the lowest height, lift it rapidly to the highest and release.

ASSEMBLY TIPS

1. Closely follow the Assembly Steps and refer to the illustrations for correct assembly.
2. Check every component in the box and confirm they are in working condition.
3. Safety gloves are recommended for assembly.
4. To prevent accidental component damage, assemble on a clean, even surface with a protective layer.
5. To prevent misalignment or uneven tightening, install each bolt halfway, adjust if needed, then fully tighten.
6. The gas piston stays tight in place once it's assembled.

   If you need to disassemble the chair and pack it for transportation:

   1. Lay it on its side, hold the gas piston firmly, and lightly twitch the seat or tap on its back side with a rubber hammer until it detaches from the gas piston.
   2. Then tap on the wheelbase to get it loose from the gas piston.

   Note: Please take safety precautions during this process. Any damage or safety issue that occurs from it is not covered by this product's warranty.

USAGE TIPS

1. This is a single-person chair. Use it with only one person at a time.
2. Ensure all components are securely fastened before use. Inspect bolt tightness every 3 months to maintain safety.
3. Place the chair on a level surface. Avoid prolonged exposure to excessive moisture, heat, or direct sunlight.
4. For seated use only. Do not stand on the chair or sit on its armrests.
5. Clean the chair's surface before your first use. Wipe with a soft cloth only.
6. Avoid cleaners with high acid or alkaline, as they may corrode or damage the chair surface.
7. Use the chair features as shown in the How To Adjust section.
8. While reclining, lean back gradually and keep yourself balanced. Flinging back too hard or too far might cause tipping.
9. Do not take apart the gas piston for safety.

CO ZNAJDUJE SIĘ W PUDEŁKU (X-Air、X-Air Mega)

Ⓐ 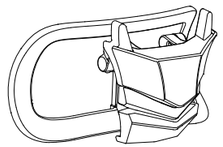 Zagłówek ×1	Ⓑ 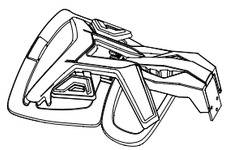 Oparcie ×1	Ⓒ 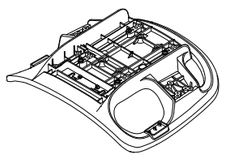 Podstawa siedziska ×1
Ⓓ 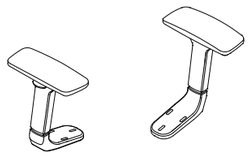 Podłokietniki ×2	Ⓔ 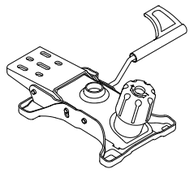 Mechanizm przechyłu ×1	Ⓕ  Podnośnik gazowy ×1
Ⓖ 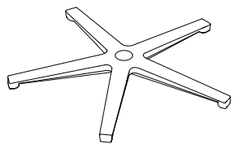 Rozstaw osi ×1	Ⓗ  Kółka ×5	Ⓘ 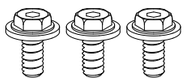 M8×16 Śruby i podkładki ×3
Ⓙ  M6×25 Śruby i podkładki ×6	Ⓚ 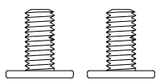 M6×16 Śruby ×2	Ⓛ  M5 & M4 Klucz sześciokątny ×1

CO ZNAJDUJE SIĘ W PUDEŁKU (X-Air Pro)

Ⓐ 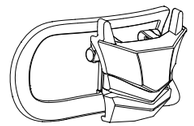 Zagłówek ×1	Ⓑ 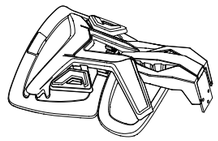 Oparcie ×1	Ⓒ 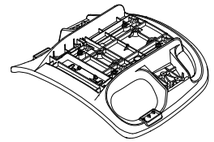 Podstawa siedziska ×1
Ⓓ 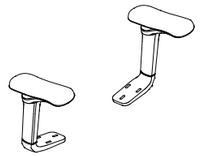 Podłokietniki ×2	Ⓔ 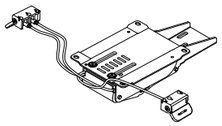 Mechanizm przechyłu ×1	Ⓕ  Podnośnik gazowy ×1
Ⓖ 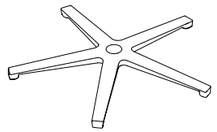 Rozstaw osi ×1	Ⓗ  Kółka ×5	Ⓘ 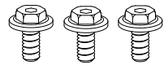 M8×16 Śruby i podkładki ×3
Ⓙ 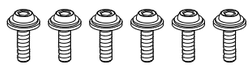 M6×25 Śruby i podkładki ×6	Ⓚ 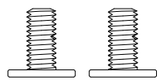 M6×16 Śruby ×2	Ⓛ  M5&M4 Klucz sześciokątny ×1
Ⓜ  ST4×35 Śruby ×6	Ⓝ 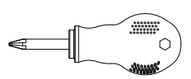 Śrubokręt ×1	Ⓞ 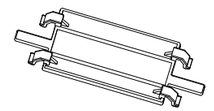 Osłona przewodu mechanizmu przechylania ×1

ETAPY MONTAŻU

① Odwróć rozstaw osi i wciśnij kółka w rozstaw osi.

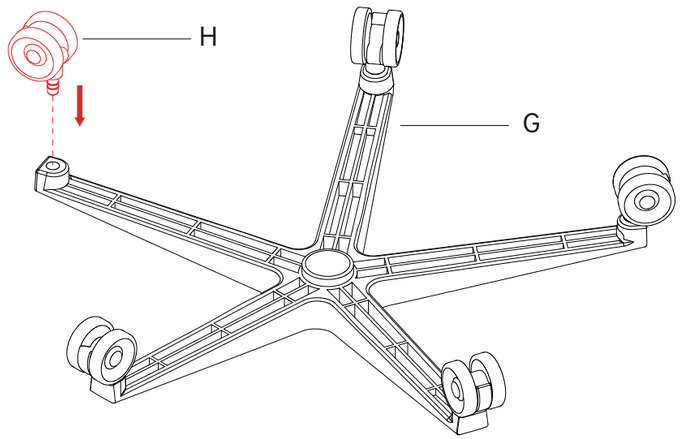

② Obróć rozstaw osi prawą stroną do góry, a następnie włóż tłok gazowy na środek.

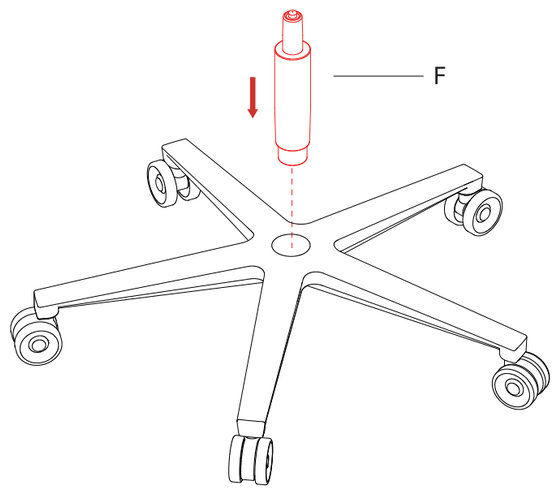

③ Odwróć podstawę siedziska, usuń fabrycznie zamontowane śruby M6×16 i podkładki.

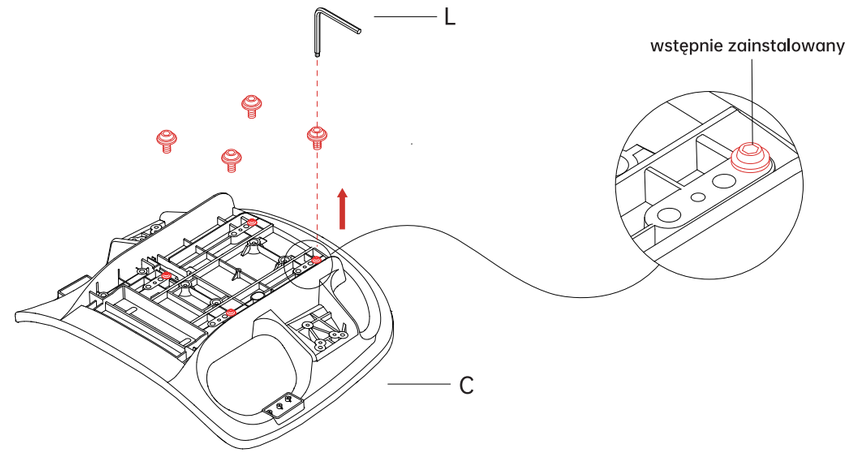

④ Zamontuj mechanizm przechyłu za pomocą śrub M6×16 i podkładek zdemontowanych w kroku ③ .

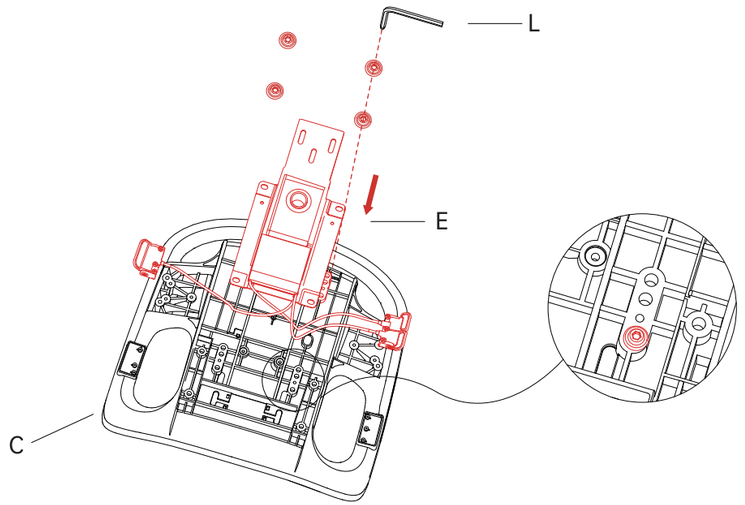

⑤ Przełóż dźwignie mechanizmu odchylania przez otwór w ramie podstawy siedziska i zabezpiecz je śrubami ST4×35. **(X-Air Pro)**

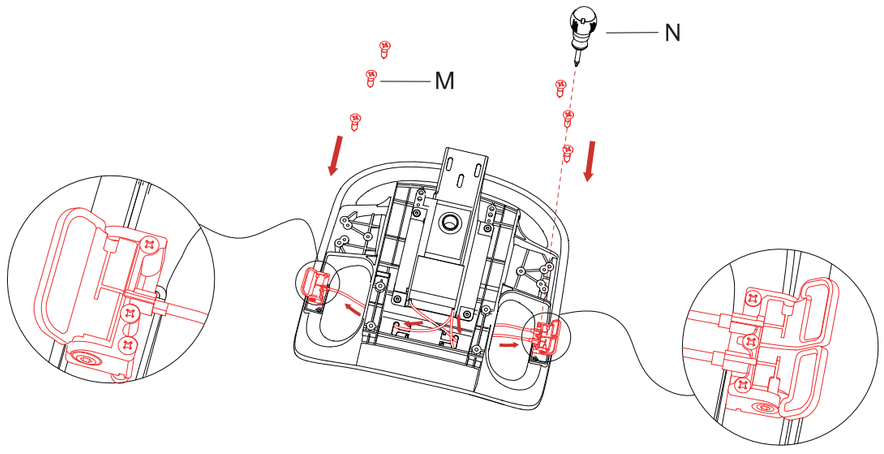

⑥ Ułóż przewody mechanizmu odchylania po bokach otworu. Wciśnij jeden koniec osłony przewodu do otworu rękami, a następnie dociśnij drugi koniec na miejsce za pomocą dołączonego klucza lub płaskiego narzędzia. **(X-Air Pro)**

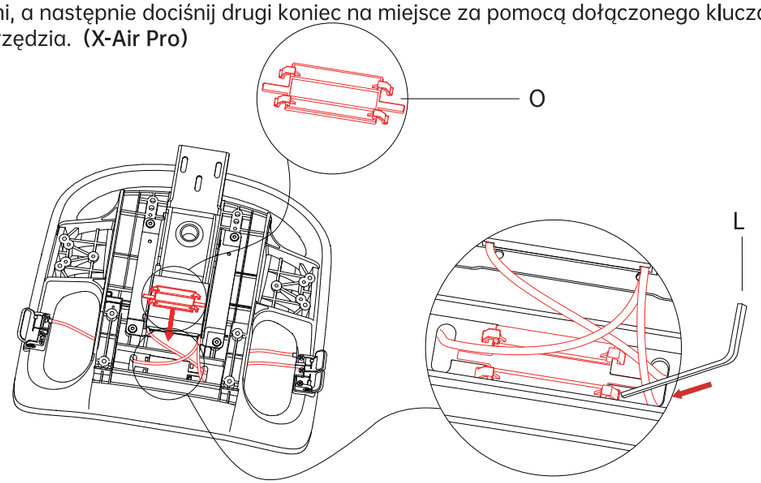

⑦ Dopasuj oparcie do podstawy siedziska i zabezpiecz je śrubami M8×16 z podkładkami.

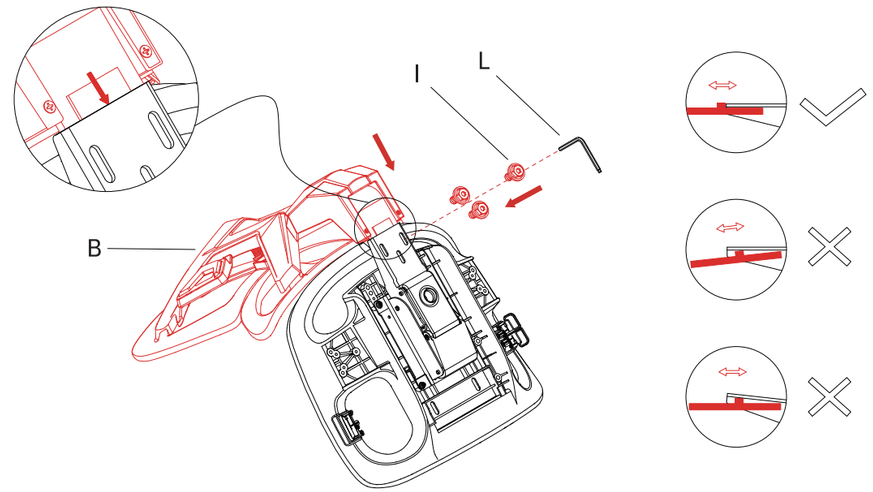

⑧ Zamontuj podłokietniki za pomocą śrub M6×25 i podkładek. Upewnij się, że prawidłowo zidentyfi-kowałeś lewy i prawy podłokietnik.

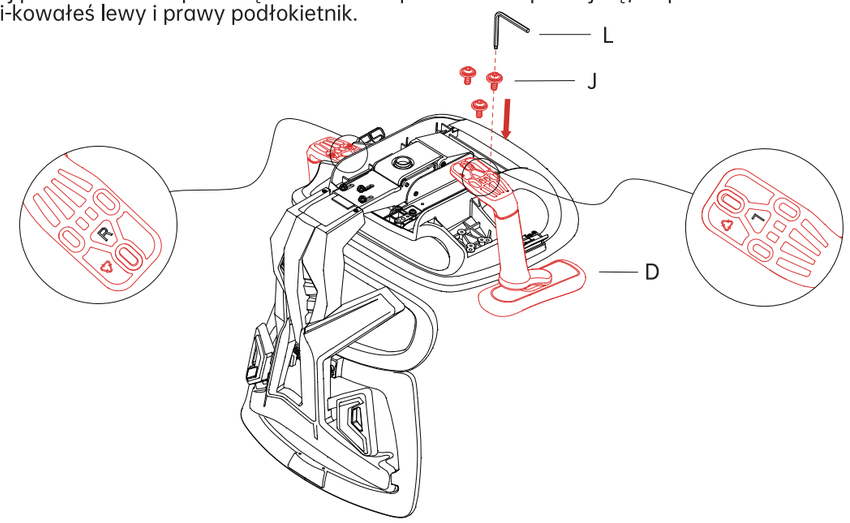

⑨ Przymocuj zagłówek do oparcia za pomocą śrub M6×16.

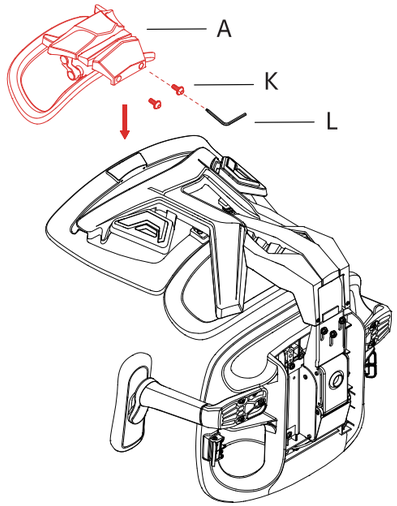

⑩ Podnieś zmontowany rozstaw osi i prawidłowo włóż tłok gazowy do gniazda.

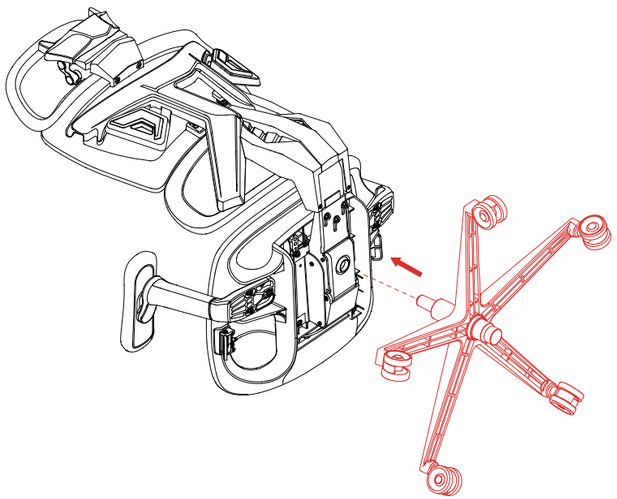

⑪ Aby zakończyć montaż, obróć krzesło do pozycji pionowej.

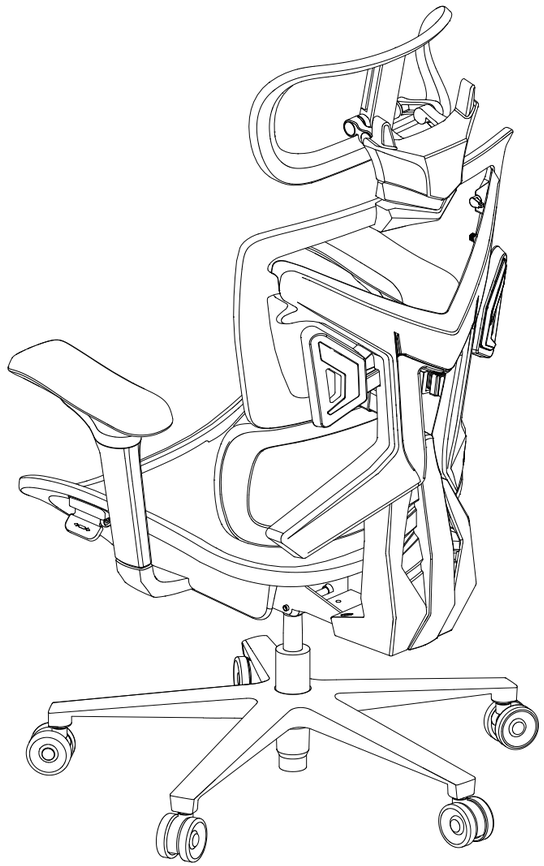

CECHY (X-Air)

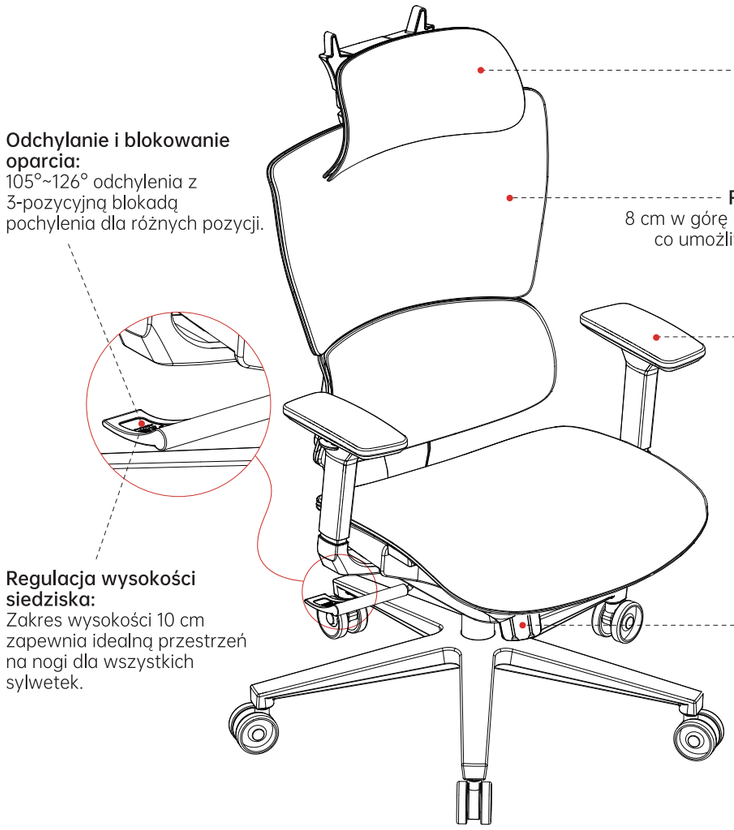

CECHY (X-Air Mega)

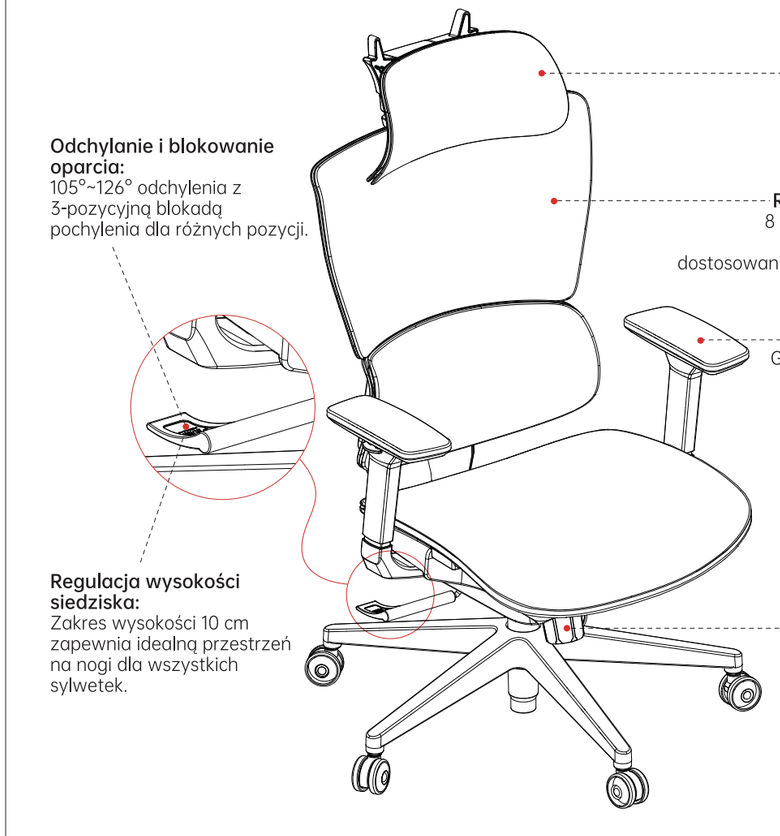

CECHY (X-Air Pro)



JAK DOPASOWAĆ (X-Air、X-Air Mega)

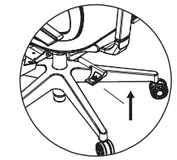

Wysokość siedziska:

Obróć uchwyt pod prawą stroną siedziska zgodnie z ruchem wskazówek zegara, aby wyregulować wysokość. i zwolnij go, aby zablokować na idealnej wysokości.

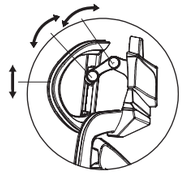

Zagłówek:

Przytrzymaj obiema rękami, aby przesunąć go w górę lub w dół lub obrócić o 30° z przednim obrotem i 38° z tylnym obrotem.

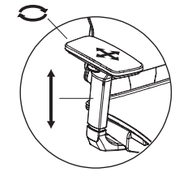

Podłokietnik 4D（X-Air）：

Przytrzymaj podłokietniki mocno, aby obrócić lub przesunąć przód-tył i lewo-prawo. Pociągnij i przytrzymaj przycisk pod spodem, aby ustawić żądaną wysokość.

Podłokietnik 3D（X-Air Mega）：

Przytrzymaj mocno podłokietniki, aby przesunąć przód-tył i lewo-prawo. Pociągnij i przytrzymaj przycisk pod spodem, aby ustawić żądaną wysokość.

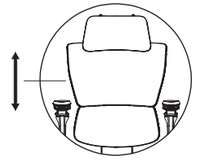

Wysokość oparcia:

Używając obu rąk, podnieś oparcie ze stałą i stopniową siłą. Aby uzyskać najniższej wysokości, podnieś je szybko do najwyższej i zwolnij.

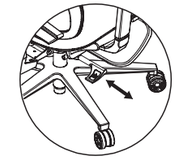

Blokada pochylenia:

Pociągnij uchwyt znajdujący się pod prawą stroną siedziska na zewnątrz, aby wyregulować nachylenie. Pochyl się do żądanego kąta, a następnie popchnij uchwyt do wewnątrz, aby zablokować pozycję pochylenia.

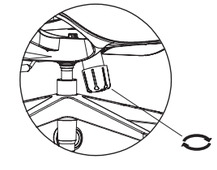

Napięcie pochylenia:

Obróć pokrętło pod siedziskiem zgodnie z ruchem wskazówek zegara, aby zmniejszyć naprężenie pochylenia, lub przeciwnie do ruchu wskazówek zegara, aby zwiększyć naprężenie pochylenia, dostosowując je do wagi użytkownika.

JAK DOPASOWAĆ (X-Air Pro)

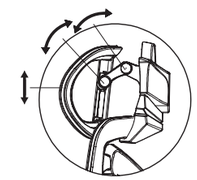

Zagłówek:

Przytrzymaj obiema rękami, aby przesunąć go w górę i w dół lub obróć o 30° w przypadku przedniego obrotu i 38° w przypadku tylnego obrotu.

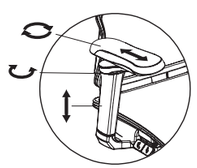

Podłokietniki:

Trzymaj mocno podłokietniki, aby przesunąć je w górę lub w dół do idealnej wysokości, przesunąć do przodu lub do tyłu, obrócić górny przegub o 360° lub dolny przegub o 220°.

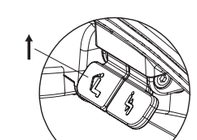

Odchylenie oparcia:

Odchyl się stopniowo do żądanego kąta i pociągnij dźwignię odchylania do góry, aby zablokować.

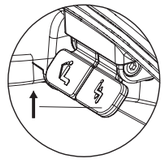

Wysokość siedziska (w pozycji siedzącej):

Aby podnieść: Stań na nogach, pociągnij dźwignię wysokości do góry i zwolnij, aby się zablokowała.
Aby obniżyć: Pociągnij dźwignię wysokości do góry i zwolnij, aby zablokować.

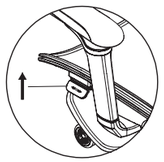

Głębokość siedziska:

Pociągnij lewą dźwignię do góry, przesuń siedzisko biodrem na idealną głębokość i zwolnij dźwignię, aby się zablokowała.

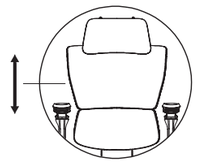

Wysokość oparcia:

Używając obu rąk, podnoś oparcie ze równomierną i stopniową siłą. Aby uzyskać najniższą wysokość, podnieś ją szybko do najwyższej i zwolnij.

WSKAZÓWKI MONTAŻOWE

1. Ściśle postępuj zgodnie z krokami montażu i zapoznaj się z ilustracjami dotyczącymi prawidłowego montażu.
2. Sprawdź każdy element w pudełku i potwierdź, że jest w dobrym stanie.
3. Do montażu zalecane są rękawice ochronne.
4. Aby zapobiec przypadkowemu uszkodzeniu podzespołów, montaż należy przeprowadzić na czystej, równej powier zchniz warstwą ochronną.
5. Aby zapobiec niewspółosiowości lub nierównomiernemu dokręceniu, wkręć każdą śrubę do połowy, wyreguluj w razie potrzeby, a następnie całkowicie dokręć.
6. Po zmontowaniu tłok gazowy pozostaje szczelnie osadzony.

   Jeżeli zachodzi potrzeba zdemontowania fotelika i zapakowania go do transportu:

   1. Połóż je na boku, mocno przytrzymaj tłok gazowy i lekko szarpnij siedzisko lub postukaj gumowym młotkiem w jego tył, aż oddzieli się od tłoka gazowego.

   2. Następnie dotknij rozstawu osi, aby go poluzować z tłokiem gazowym.

   Uwaga: podczas tego procesu należy zachować środki ostrożności. Wszelkie powstałe w związku z tym uszkodzenia lub problemy związane z bezpieczeństwem nie są objęte gwarancją tego produktu.

WSKAZÓWKI UŻYTKOWANIA

1. Jest to krzesło jednoosobowe. Używaj go tylko przez jedną osobę na raz.
2. Przed użyciem upewnij się, że wszystkie elementy są dobrze zamocowane. Aby zachować bezpieczeństwo, sprawdzaj dokręcenie śrub co 3 miesiące.
3. Umieść krzesło na płaskiej powierzchni. Unikaj długotrwałego narażenia na nadmierną wilgoć, ciepło lub bezpośrednie działanie promieni słonecznych.
4. Tylko do użytku w pozycji siedzącej. Nie stawaj na krześle ani nie siadaj na jego podłokietnikach.
5. Przed pierwszym użyciem wyczyść powierzchnię fotela. Wycierać wyłącznie miękką szmatką.
6. Unikaj środków czyszczących o dużej zawartości kwasów lub zasad, ponieważ mogą one powodować korozję lub uszkodzenie powierzchni krzesła.
7. Użyj funkcji krzesła zgodnie z sekcją Jak wyregulować.
8. Leżąc, odchylaj się stopniowo do tyłu i utrzymuj równowagę. Zbyt mocne lub zbyt duże odrzucenie do tyłu może spowodować przewrócenie.
9. Ze względów bezpieczeństwa nie rozbieraj tłoka gazowego.

ΤΙ ΕΙΝΑΙ ΣΤΟ ΚΟΥΤΙ (X-Air、X-Air Mega)

Ⓐ 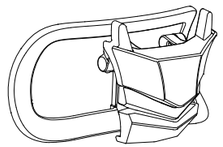 Προσκέφαλο ×1	Ⓑ 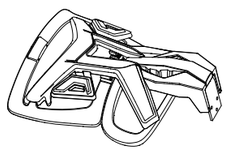 Πλάτη ×1	Ⓒ 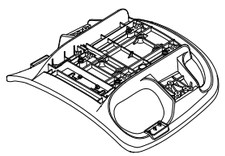 Βάση καθίσματος ×1
Ⓓ 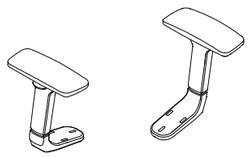 Υποβραχιόνια ×2	Ⓔ 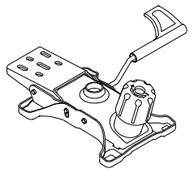 Μηχανισμός Κλίσης ×1	Ⓕ  Έμβολο αερίου ×1
Ⓖ 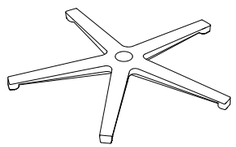 Μεταξόνιο ×1	Ⓗ  Ροδάκια ×5	Ⓘ 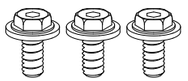 M8×16 Μπουλόνια & ροδέλες ×3
Ⓙ  M6×25 Μπουλόνια & ροδέλες ×6	Ⓚ 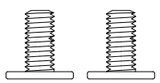 M6×16 Μπουλόνια ×2	Ⓛ  M5 & M4 Εξαγωνικό κλειδί ×1

ΤΙ ΕΙΝΑΙ ΣΤΟ ΚΟΥΤΙ (X-Air Pro)

Ⓐ 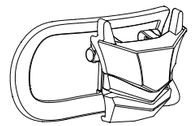 Προσκέφαλο ×1	Ⓑ 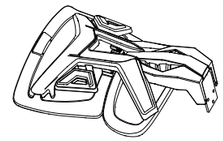 Πλάτη ×1	Ⓒ 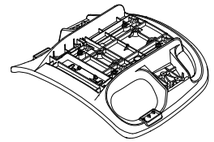 Βάση καθίσματος ×1
Ⓓ 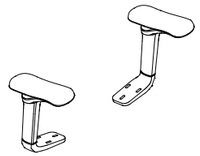 Υποβραχιόνια ×2	Ⓔ 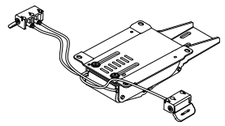 Μηχανισμός κλίσης ×1	Ⓕ  Έμβολο αερίου ×1
Ⓖ 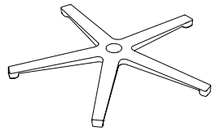 Μεταξόνιο ×1	Ⓗ  Ροδάκια ×5	Ⓘ  M8×16 Μπουλόνια & ροδέλες ×3
Ⓙ 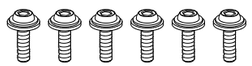 M6×25 Μπουλόνια & ροδέλες ×6	Ⓚ 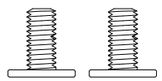 M6×16 Μπουλόνια ×2	Ⓛ  M5&M4 Εξαγωνικό κλειδί ×1
Ⓜ  ST4×35 Βίδες ×6	Ⓝ 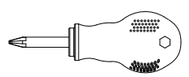 Κατσαβίδι ×1	Ⓞ 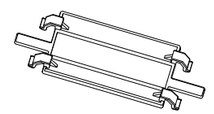 Κάλυμμα καλωδίου μηχανισμού κλίσης ×1

ΒΗΜΑΤΑ ΣΥΝΑΡΜΟΛΟΓΗΣΗΣ

① Αναποδογυρίστε το μεταξόνιο και πιέστε τους τροχούς στο μεταξόνιο.

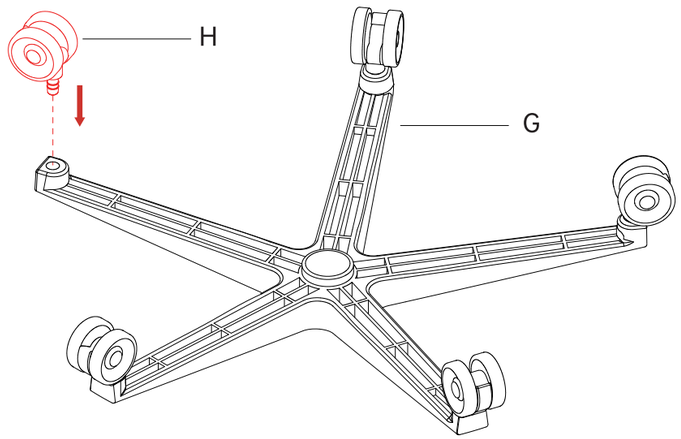

② Γυρίστε το μεταξόνιο προς τα πάνω και στη συνέχεια τοποθετήστε το έμβολο αερίου στη μέση.

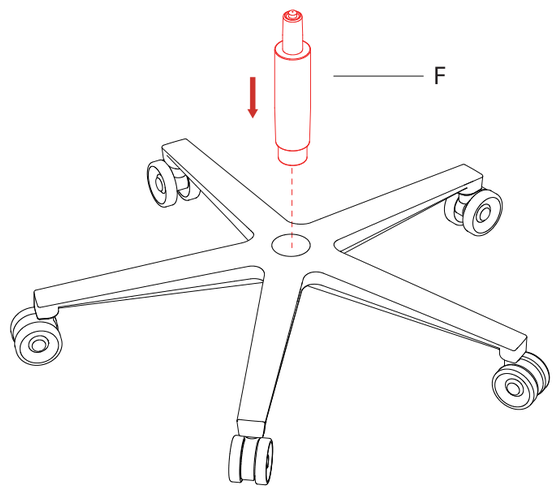

③ Αναποδογυρίστε τη βάση του καθίσματος, αφαιρέστε τα προεγκατεστημένα μπουλόνια M6×16 και τις ροδέλες.

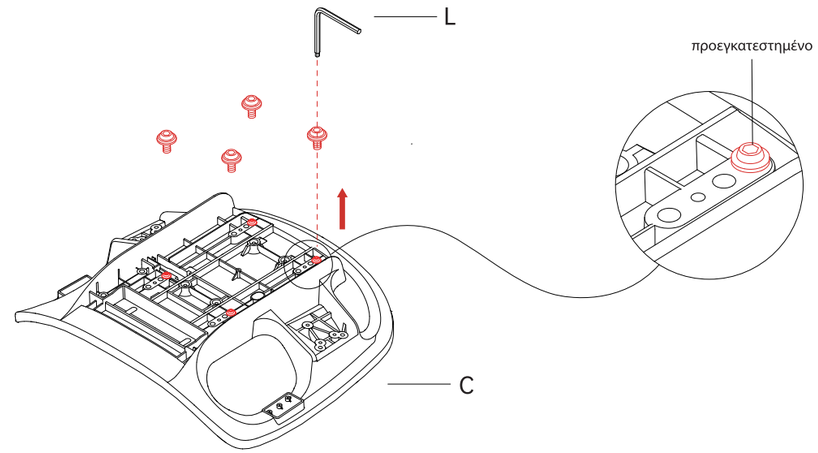

④ Τοποθετήστε τον μηχανισμό κλίσης χρησιμοποιώντας τα μπουλόνια M6×16 και τις ροδέλες που αφαιρέθηκαν στο βήμα ③ .

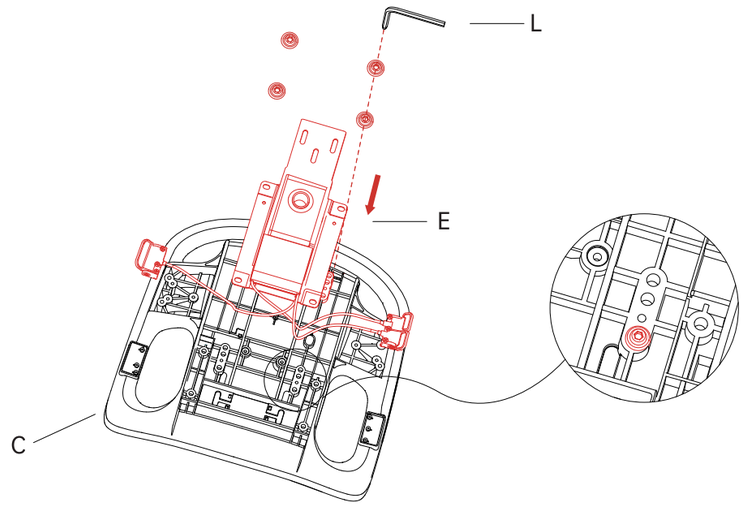

⑤ Περάστε τους μοχλούς του μηχανισμού κλίσης μέσα από την οπή στο πλαίσιο της βάσης του καθίσματος και στερεώστε τους με βίδες ST4×35. **(X-Air Pro)**

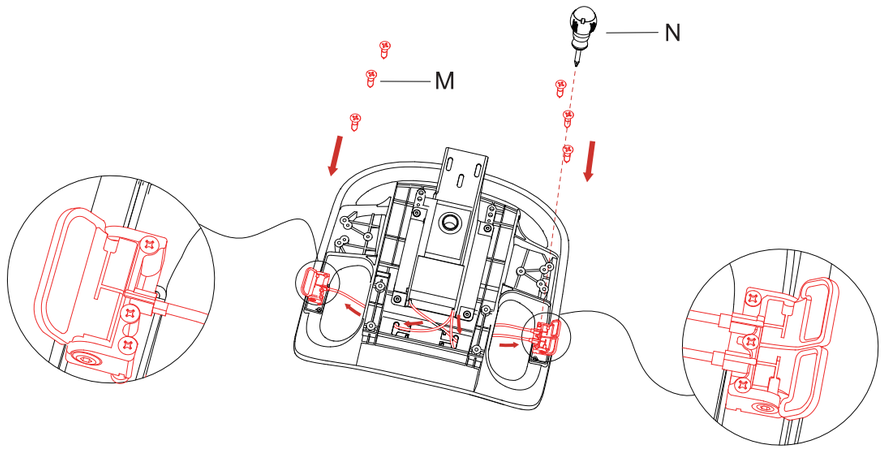

⑥ Τοποθετήστε τα καλώδια του μηχανισμού κλίσης στις πλευρές της οπής. Κάντε κλικ στο ένα άκρο του καλύμματος του σύρματος στην τρύπα με τα χέρια σας και, στη συνέχεια, πιέστε το άλλο άκρο στη θέση του χρησιμοποιώντας το κλειδί που περιλαμβάνεται ή ένα
επίπεδο εργαλείο. **(X-Air Pro)**

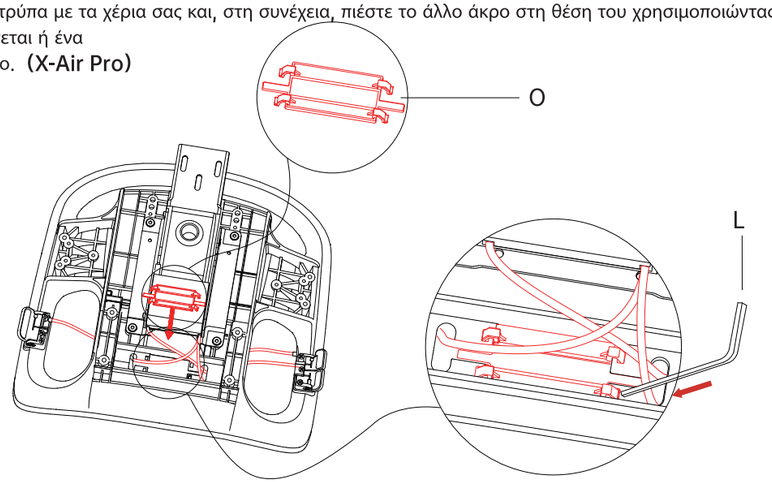

⑦ Ευθυγραμμίστε την πλάτη στη βάση του καθίσματος και στερεώστε τα με μπουλόνια M8×16 και ροδέλες.t

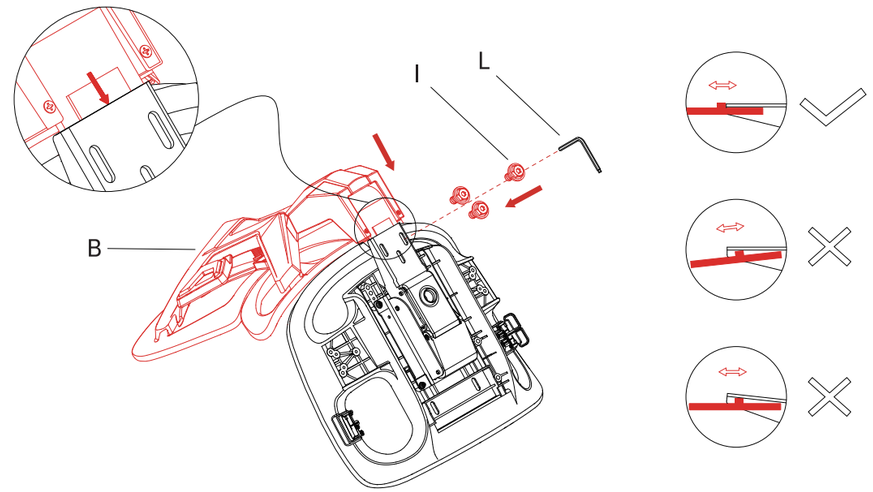

⑧ Τοποθετήστε τα υποβραχιόνια με μπουλόνια M6×25 και ροδέλες. Βεβαιωθείτε ότι έχετε αναγνωρίσει σωστά το αριστερό και το δεξί υποβραχιόνιο.

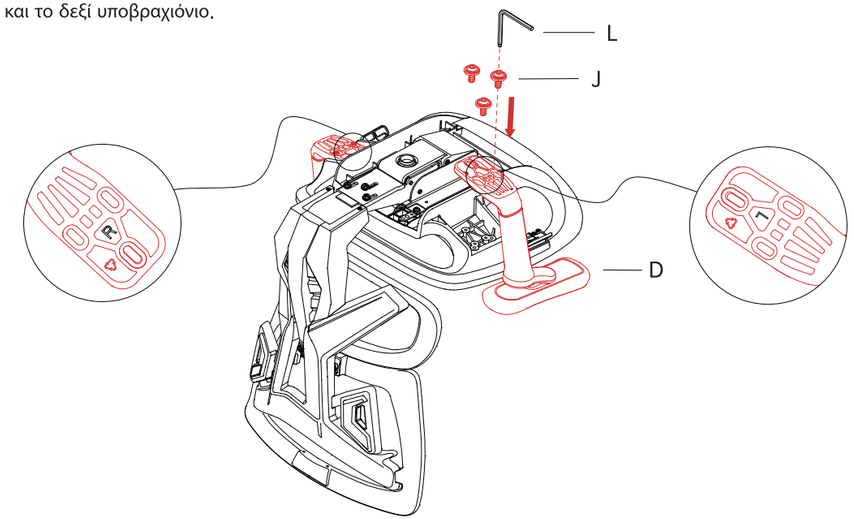

⑨ Στερεώστε το προσκέφαλο στην πλάτη με μπουλόνια M6×16.

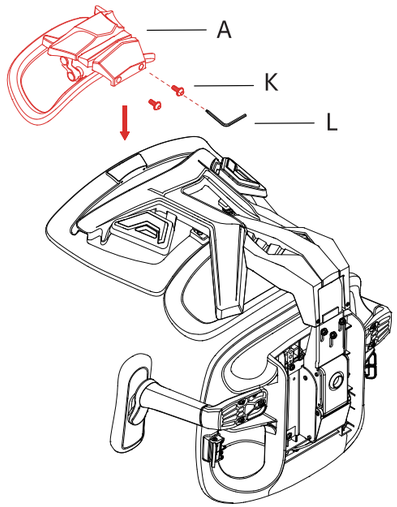

⑩ Ανασηκώστε το συναρμολογημένο μεταξόνιο και εισάγετε σωστά το έμβολο αερίου στην έδρα.

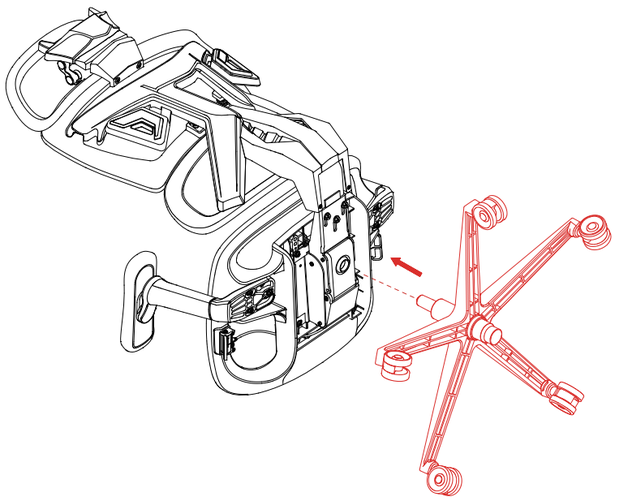

⑪ Γυρίστε την καρέκλα όρθια για να ολοκληρώσετε τη συναρμολόγηση.

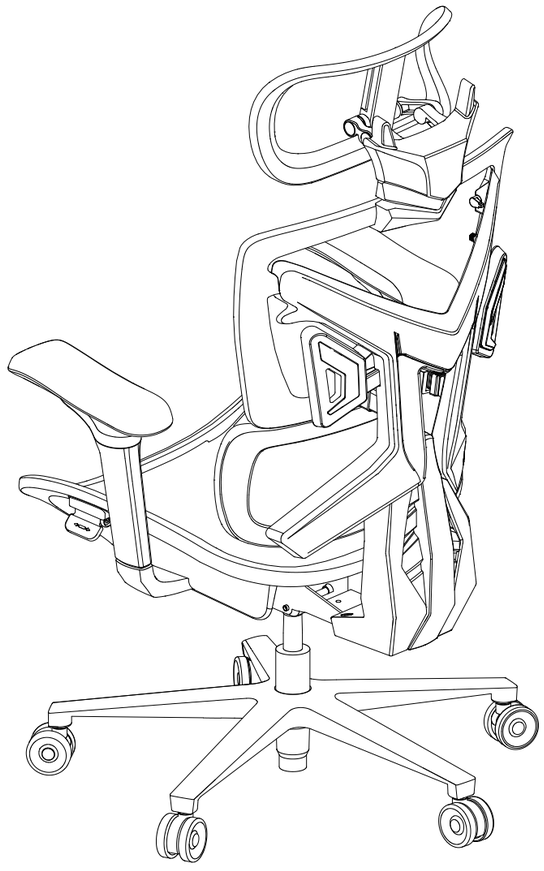

ΧΑΡΑΚΤΗΡΙΣΤΙΚΑ (X-Air)

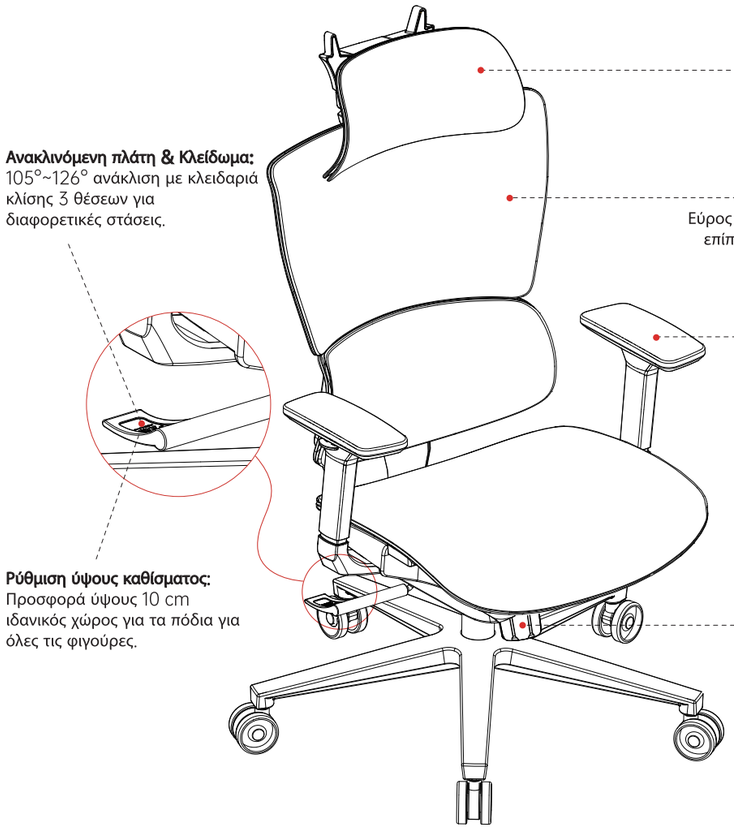

ΧΑΡΑΚΤΗΡΙΣΤΙΚΑ (X-Air Mega)

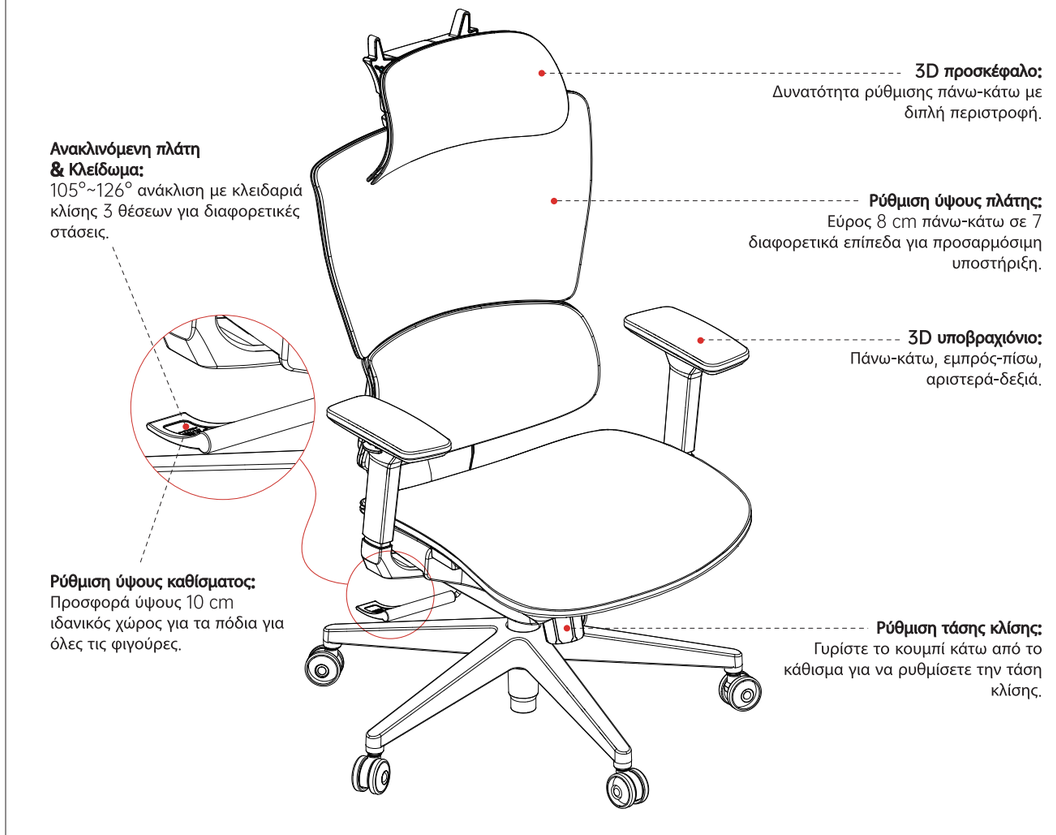

ΧΑΡΑΚΤΗΡΙΣΤΙΚΑ (X-Air Pro)

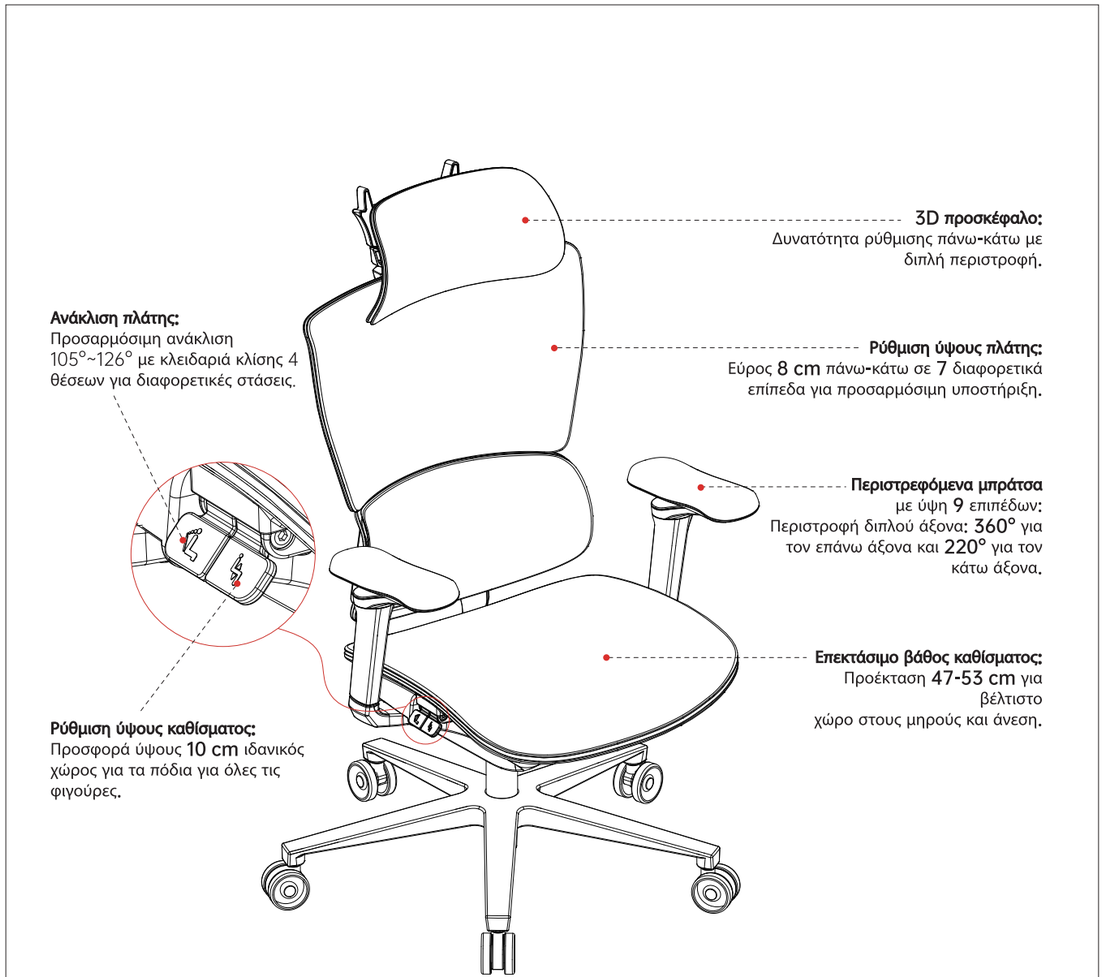

ΠΩΣ ΝΑ ΡΥΘΜΙΣΕΤΕ (X-Air、X-Air Mega)

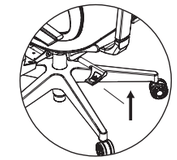

Ύψος καθίσματος:

Γυρίστε τη λαβή κάτω από τη δεξιά πλευρά του καθίσματος δεξιόστροφα για να ρυθμίσετε και αφήστε την για να κλειδώσει σε ιδανικό ύψος.

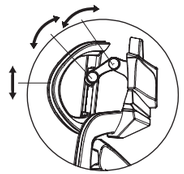

Προσκέφαλο:

Κρατήστε το και με τα δύο χέρια για να το μετακινήσετε πάνω-κάτω ή περιστρέψτε 30° με μπροστινή περιστροφή και 38° με πίσω περιστροφή.

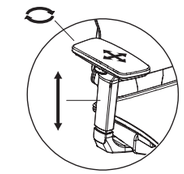

Υποβραχιόνια 4D (X-Air) :

Κρατήστε σταθερά τα υποβραχιόνια για να περιστρέψετε ή να σύρετε μπροστά προς τα πίσω και αριστερά-δεξιά. Τραβήξτε και κρατήστε πατημένο το κουμπί κάτω για να μετακινηθείτε στο επιθυμητό ύψος.

Υποβραχιόνια 3D (X-Air Mega) :

Κρατήστε σταθερά τα υποβραχιόνια για να γλιστρήσετε μπροστά-πίσω και αριστεράδεξιά. Τραβήξτε και κρατήστε πατημένο το κουμπί κάτω για να μετακινηθείτε στο επιθυμητό ύψος.

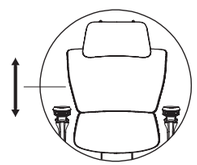

Ύψος πλάτης:

Χρησιμοποιώντας και τα δύο χέρια, σηκώστε την πλάτη με σταθερή και σταδιακή δύναμη. Για το χαμηλότερο ύψος, σηκώστε το γρήγορα στο υψηλότερο και αφήστε το.

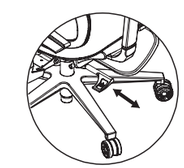

Κλείδωμα κλίσης:

Τραβήξτε τη λαβή που βρίσκεται κάτω από τη δεξιά πλευρά του καθίσματος προς τα έξω για να ρυθμίσετε την κλίση. Γείρετε πίσω στην επιθυμητή γωνία και, στη συνέχεια, πιέστε τη λαβή προς τα μέσα για να κλειδώσετε τη θέση κλίσης.

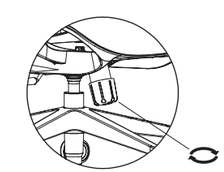

Τάση κλίσης:

Περιστρέψτε το πόμολο κάτω από το κάθισμα δεξιόστροφα για να μειώσετε την τάση κλίσης και αριστερόστροφα για να αυξήσετε την τάση κλίσης, προσαρμόζοντάς το ανάλογα με το βάρος σας.

ΠΩΣ ΝΑ ΡΥΘΜΙΣΕΤΕ (X-Air Pro)

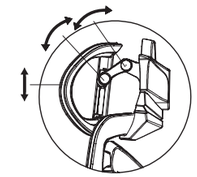

Προσκέφαλο:

Κρατήστε το και με τα δύο χέρια για να το μετακινήσετε πάνω-κάτω ή περιστρέψτε 30° με μπροστινή περιστροφή και 38° με πίσω περιστροφή.

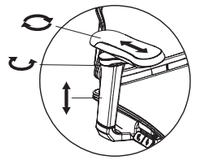

Υποβραχιόνια:

Κρατήστε σταθερά τα υποβραχιόνια για να:
Μετακινηθείτε προς τα πάνω ή προς τα κάτω στο ιδανικό ύψος.
Σύρετε προς τα εμπρός ή προς τα πίσω.
Περιστρέψτε τον επάνω άξονα περιστροφής 360° ή τον κάτω άξονα περιστροφής 220°.

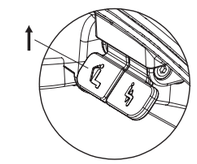

Ανάκλιση πλάτης:

Γέρνετε σταδιακά προς τα πίσω στην επιθυμητή γωνία και τραβήξτε το μοχλό ανάκλισης προς τα πάνω για να κλειδώσετε.

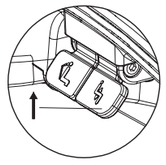

Ύψος καθίσματος (ενώ κάθεστε):

Για να σηκώσετε: Σταθείτε στα πόδια σας, τραβήξτε το μοχλό ύψους προς τα πάνω και αφήστε το για να κλειδώσετε.
Για να κατεβάσετε: Τραβήξτε το μοχλό ύψους προς τα πάνω και αφήστε το για να ασφαλίσει.

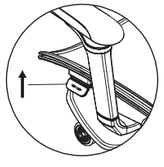

Βάθος καθίσματος:

Τραβήξτε τον μοχλό της αριστερής πλευράς προς τα πάνω, μετακινήστε το κάθισμα με το ισχίο σας στο ιδανικό βάθος και αφήστε το μοχλό για να ασφαλίσει.

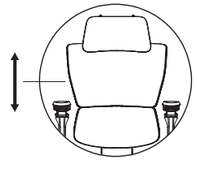

Ύψος πλάτης:

Χρησιμοποιώντας και τα δύο χέρια, σηκώστε την πλάτη με σταθερή και σταδιακή δύναμη. Για το χαμηλότερο ύψος, σηκώστε το γρήγορα στο υψηλότερο και αφήστε το.

ΣΥΜΒΟΥΛΕΣ ΣΥΝΑΡΜΟΛΟΓΗΣΗΣ

1. Ακολουθήστε προσεκτικά τα Βήματα Συναρμολόγησης και ανατρέξτε στις εικόνες για σωστή συναρμολόγηση.
2. Ελέγξτε κάθε εξάρτημα στο κουτί και βεβαιωθείτε ότι είναι σε κατάσταση λειτουργίας.
3. Συνιστώνται γάντια ασφαλείας για συναρμολόγηση.
4. Για να αποφύγετε τυχαία ζημιά εξαρτημάτων, συναρμολογήστε σε μια καθαρή, επίπεδη επιφάνεια με προστατευτικό στρώμα.
5. Για να αποφύγετε την κακή ευθυγράμμιση ή το ανομοιόμορφο σφίξιμο, τοποθετήστε κάθε μπουλόνι μέχρι τη μέση, ρυθμίστε εάν χρειάζεται και μετά σφίξτε πλήρως.
6. Το έμβολο αερίου παραμένει σφιχτό στη θέση του μόλις συναρμολογηθεί.

   Εάν πρέπει να αποσυναρμολογήσετε την καρέκλα και να τη συσκευάσετε για μεταφορά:

   1. Τοποθετήστε την στο πλάι, κρατήστε σταθερά το έμβολο αερίου και στρέψτε ελαφρά το κάθισμα ή χτυπήστε στην πίσω πλευρά του με ένα λαστιχένιο σφυρί μέχρι να αποκολληθεί από το έμβολο αερίου.
   2. Στη συνέχεια, χτυπήστε το μεταξόνιο για να το ξεκολλήσετε από το έμβολο αερίου.

   Σημείωση: Λάβετε προφυλάξεις ασφαλείας κατά τη διάρκεια αυτής της διαδικασίας. Οποιαδήποτε ζημιά ή ζήτημα ασφάλειας που προκύπτει από αυτό δεν καλύπτεται από την εγγύηση αυτού του προϊόντος.

Συμβουλές χρήσης

1. Αυτή είναι μια καρέκλα για ένα άτομο. Χρησιμοποιήστε το μόνο με ένα άτομο τη φορά.
2. Βεβαιωθείτε ότι όλα τα εξαρτήματα είναι καλά στερεωμένα πριν από τη χρήση. Επιθεωρήστε τη στεγανότητα των μπουλονιών κάθε
3 μήνες για να διατηρήσετε την ασφάλεια.
3. Τοποθετήστε την καρέκλα σε μια επίπεδη επιφάνεια. Αποφύγετε την παρατεταμένη έκθεση σε υπερβολική υγρασία, ζέστη ή άμεσο ηλιακόφως
4. Μόνο για χρήση σε καθιστή θέση. Μην στέκεστε στην καρέκλα και μην κάθεστε στα μπράτσα της.
5. Καθαρίστε την επιφάνεια της καρέκλας πριν από την πρώτη χρήση. Σκουπίστε μόνο με ένα μαλακό πανί.
6. Αποφύγετε καθαριστικά με υψηλή περιεκτικότητα σε οξύ ή αλκαλικό, καθώς μπορεί να διαβρώσουν ή να καταστρέψουν την επιφάνεια της καρέκλας.
7. Χρησιμοποιήστε τα χαρακτηριστικά της καρέκλας όπως φαίνεται στην ενότητα Τρόπος προσαρμογής.
8. Ενώ ξαπλώνετε, γέρνετε σταδιακά προς τα πίσω και κρατήστε τον εαυτό σας ισορροπημένο. Το πολύ δυνατό ή πολύ μεγάλο πέταγμα προς τα πίσω μπορεί να προκαλέσει ανατροπή.
9. Μην αποσυναρμολογείτε το έμβολο αερίου για ασφάλεια.

箱の中身（X-Air、X-Air Mega）

Ⓐ 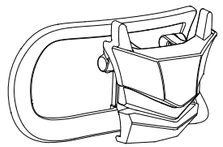 ヘッドレスト ×1	Ⓑ 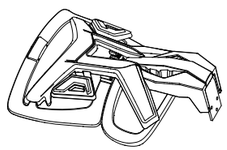 背もたれ ×1	Ⓒ 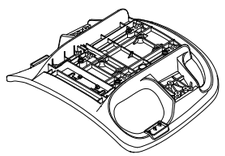 シートベース ×1
Ⓓ 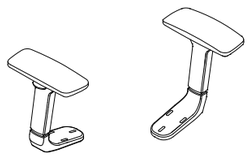 肘掛け ×2	Ⓔ 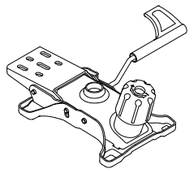 チルト機構 ×1	Ⓕ  ガスピストン ×1
Ⓖ 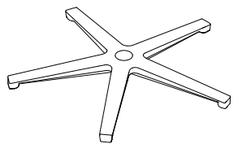 ホイールベース ×1	Ⓗ  キャスター ×5	Ⓘ 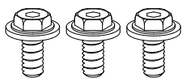 M8×16 ボルト＆ワッシャー ×3
Ⓙ  M6×25 ボルト＆ワッシャー ×6	Ⓚ 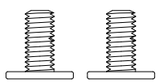 M6×16 ボルト ×2	Ⓛ  M5 & M4 六角レンチ ×1

箱の中身（X-Air Pro）

Ⓐ 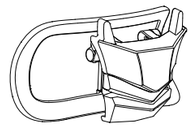 ヘッドレスト ×1	Ⓑ 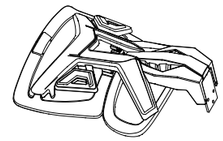 背もたれ ×1	Ⓒ 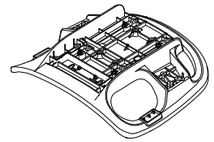 シートベース ×1
Ⓓ 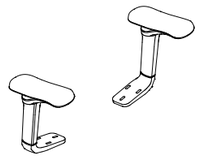 肘掛け ×2	Ⓔ 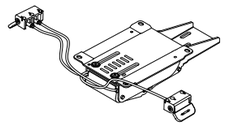 チルト機構 ×1	Ⓕ  ガスピストン ×1
Ⓖ 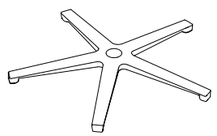 ホイールベース ×1	Ⓗ  キャスター ×5	Ⓘ 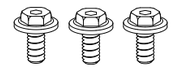 M8×16 ボルト＆ワッシャー ×3
Ⓙ  M6×25 ボルト＆ワッシャー ×6	Ⓚ 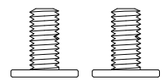 M6×16 ボルト ×2	Ⓛ  M5&M4 六角レンチ ×1
Ⓜ  ST4×35 ネジ ×6	Ⓝ 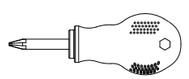 ドライバー ×1	Ⓞ 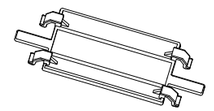 チルト機構ワイヤーカバー×1

組み立て手順

① ホイールベースを裏返し、キャスターをホイールベースに押し込みます。

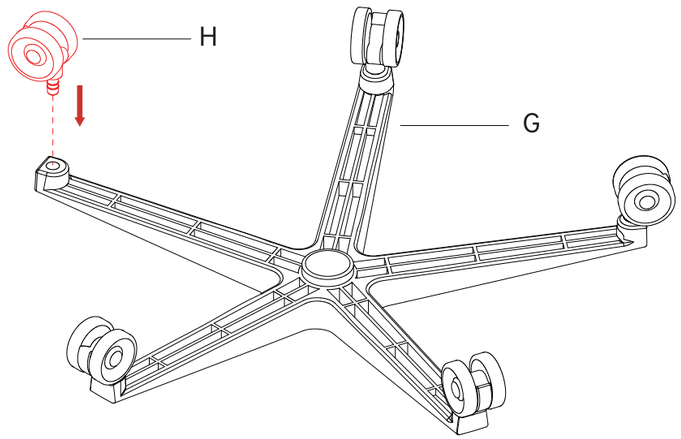

② ホイールベースを右側を上にして、真ん中にガスピストンを挿入します。

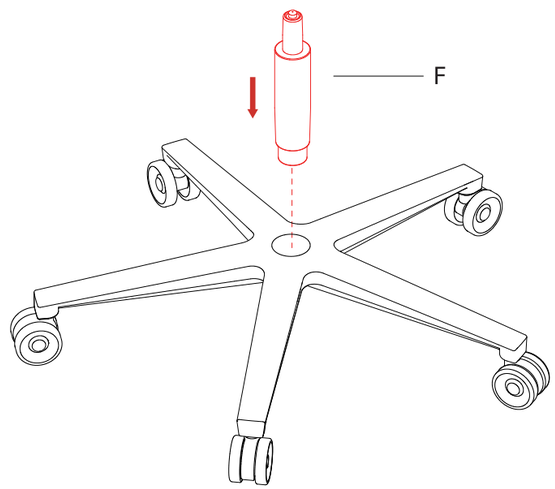

③ シートベースを裏返し、あらかじめ取り付けられている M6×16 ボルトとワッシャーを取り外します。

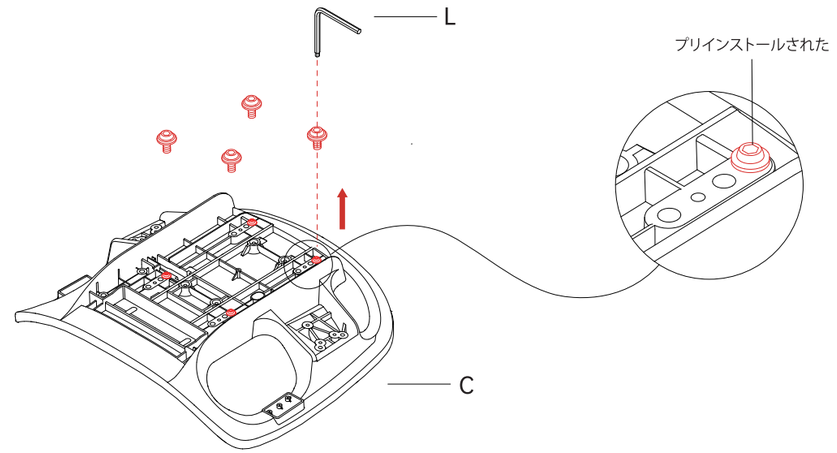

④ ③で外した M6×16 ボルトとワッシャーを使用してチルト機構を取り付けます。

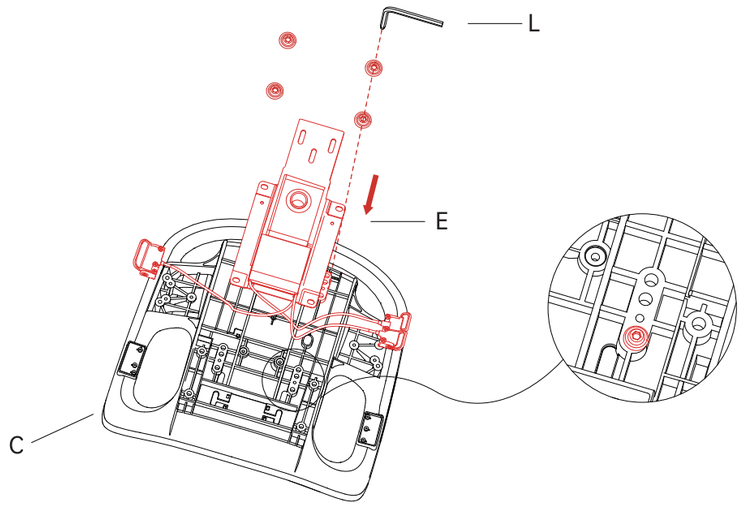

⑤ チルト機構のレバーをシートベースフレームの穴に通し、ST4×35 ネジで固定します。 **(X-Air Pro)**

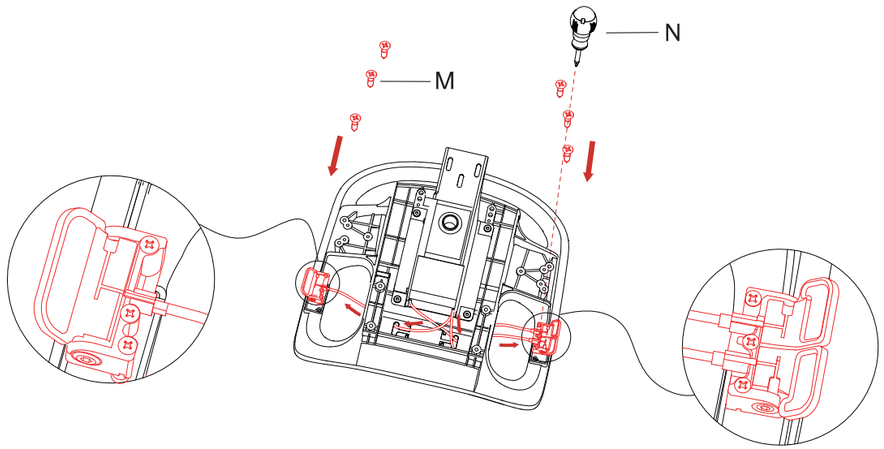

⑥ チルト機構のワイヤーを穴の側面に配置します。ワイヤー カバーの一方の端を手で穴にはめ込み、もう一方の端を付属のレンチまたは平らな工具を使用して所定の位置に押し込みます。 **(X-Air Pro)**

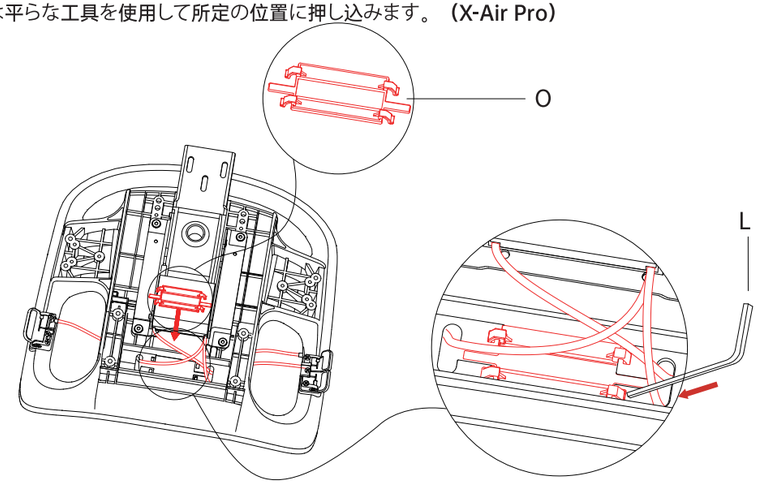

⑦ バックレストをシートベースに合わせて M8×16 のボルトとワッシャーで固定します。

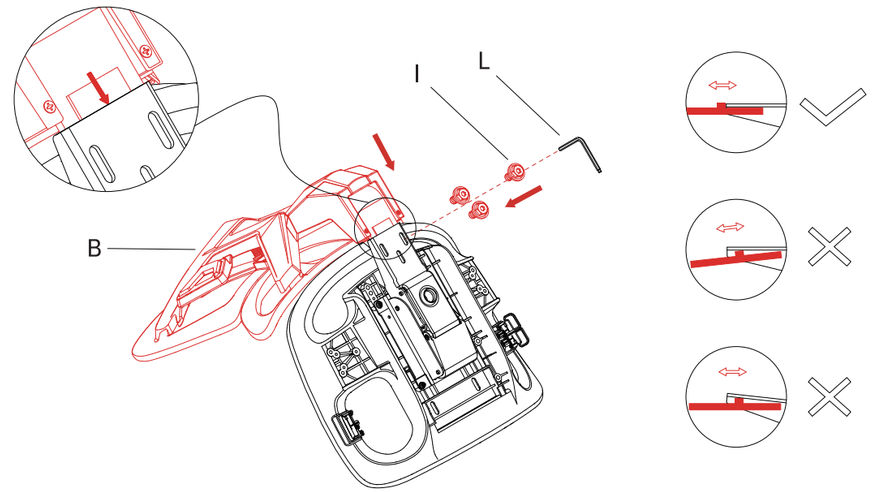

⑧ アームレストを M6×25 のボルトとワッシャーで取り付けます。左右のアームレストを正しく識別してください。

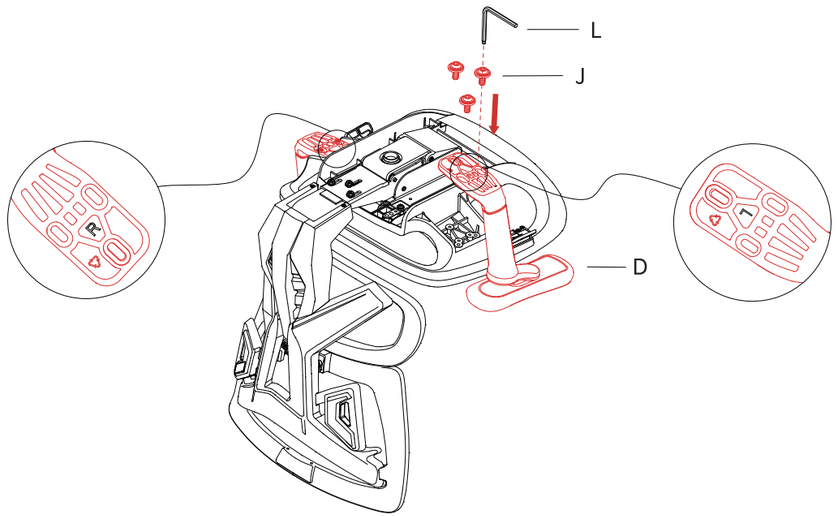

⑨ ヘッドレストをバックレストに M6×16 ボルトで取り付けます。

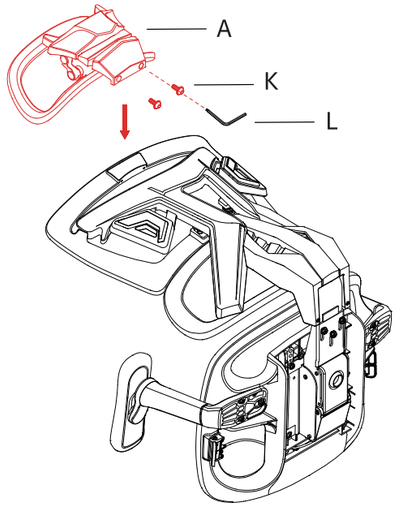

⑩ 組み立てたホイールベースを持ち上げ、ガスピストンをシートに正しく挿入します。

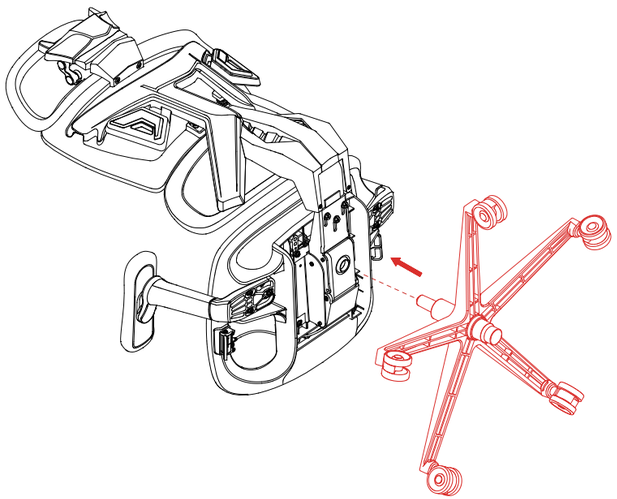

⑪ 椅子を直立させて組み立ては完了です。

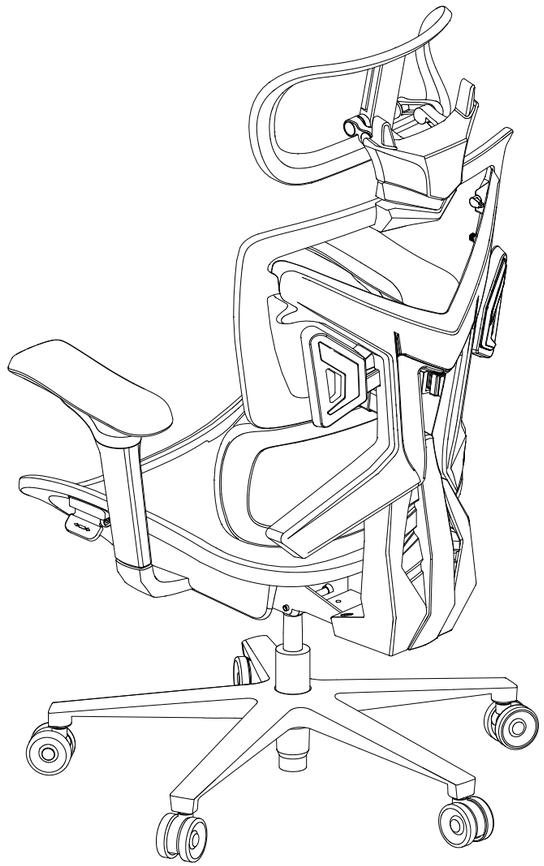

特徴 (X-Air)

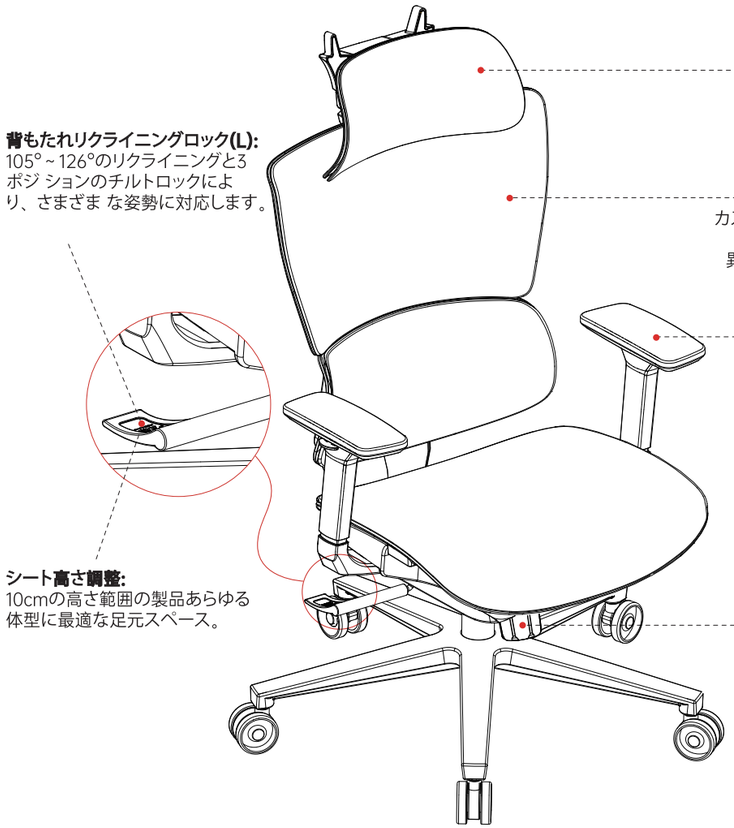

特徴 (X-Air Mega)

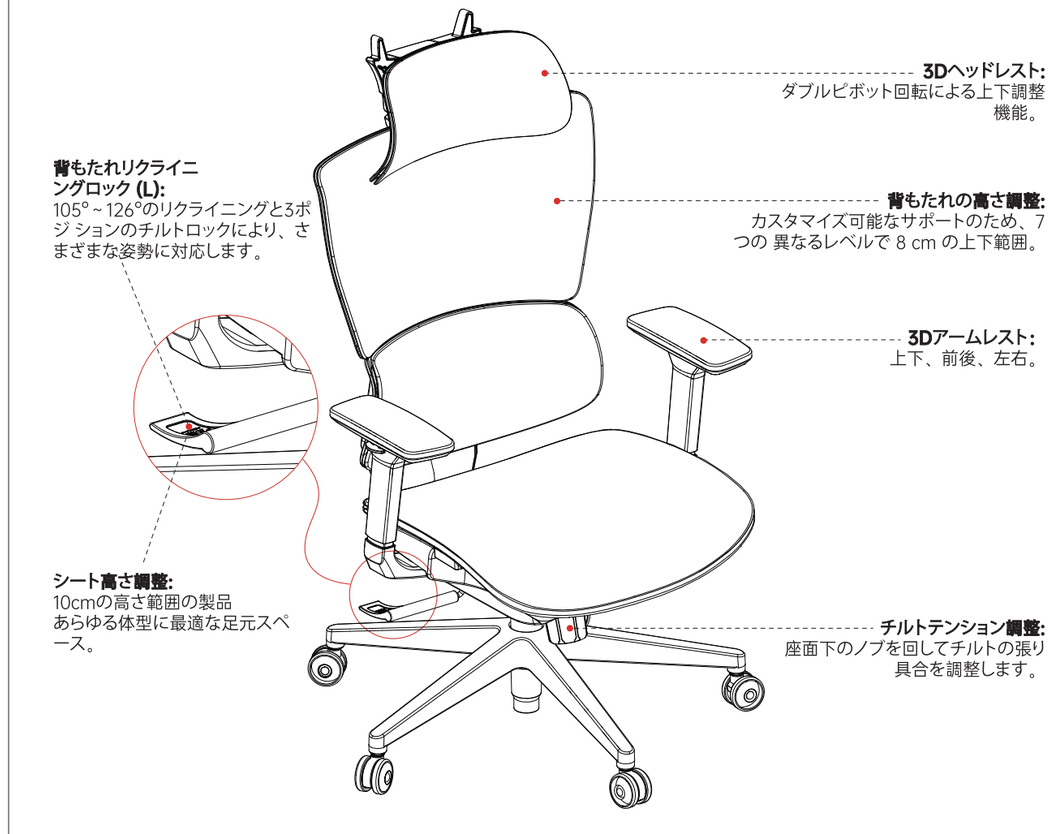

特徴 (X-Air Pro)

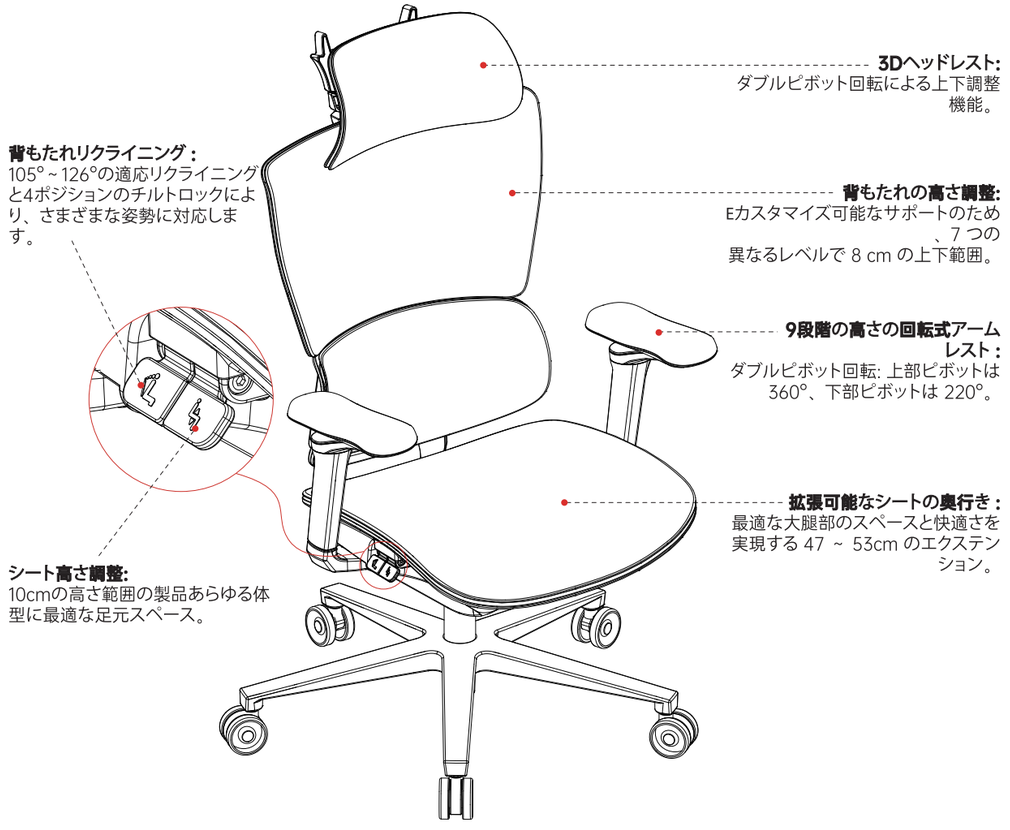

調整方法 (X-Air、X-Air Mega)

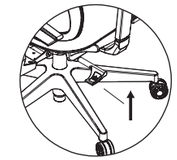

シート高さ:
シートの右側の下にあるハンドルを時計回りに回して調整し、手を離すと理想的な高さにロックされます。

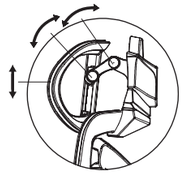

ヘッドレスト:
両手で持って上下に動かしたり、前軸で 30 度、後軸で 38 度回転させます。

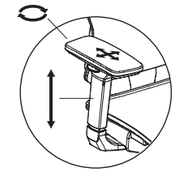

アームレスト 4D（X-Air）:
アームレストをしっかりと持って回転または前後にスライドさせますそして左右。下のボタンを押したままにして、希望の高さに移動します。

アームレスト 3D（X-Air Mega）:
アームレストをしっかり持って前後左右にスライドさせます。下のボタンを押したままにして、希望の高さに移動します。

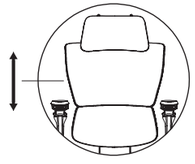

背もたれの高さ :
両手を使って、背もたれをゆっくりと安定した力で持ち上げます。高さを最低にする場合は、すぐに最高まで持ち上げて放します。

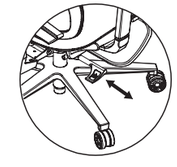

チルトロック :
座面右側の下にあるハンドルを外側に引くと傾きを調整できます。希望の角度まで寄りかかり、ハンドルを内側に押して傾斜位置をロックします。

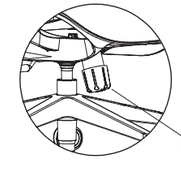

チルトテンション :
シートの下のノブを時計回りに回すとチルト張力が減少し、反時計回りに回すとチルト張力が増加し、体重に応じて調整します。

調整方法 (X-Air Pro)

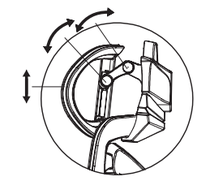

ヘッドレスト :

両手で持って上下に動かしたり、前軸で 30 度、後軸で 38 度回転させます。

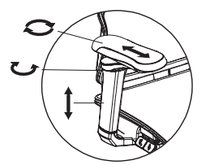

アームレスト :

肘掛けをしっかりと保持して、次のことを行います。
理想的な高さまで上下に移動します。
前後にスライドさせます。
上部のピボットを 360 度、または下部のピボットを 220 度回転します。

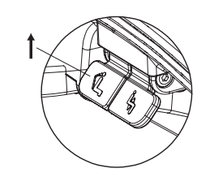

背もたれリクライニング :

希望の角度まで徐々に背もたれに寄りかかり、リクライニングレバーを上に引いて固定します。

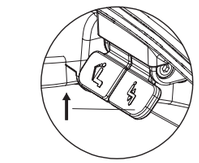

座面の高さ (座った状態):

上げるには: 両足で立ち、高さレバーを上に引き、放すと固定されます。
低くするには: 高さレバーを上に引いて放し、ロックされます。

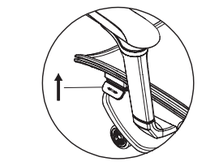

座面の奥行き :

左側のレバーを上に引き、腰で座面を最適な深さまで動かし、レバーを放すと固定されます。

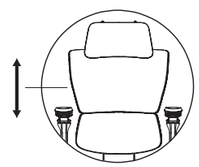

背もたれの高さ :

両手を使って、背もたれをゆっくりと安定した力で持ち上げます。高さを最低にする場合は、すぐに最高まで持ち上げて放します。

組み立てのヒント

1. 組み立て手順に従い、図を参照して正しい組み立てを行ってください。
2. 箱の中のすべてのコンポーネントをチェックし、正常に動作していることを確認します。
3. 組み立てには安全手袋の使用をお勧めします。
4. 偶発的なコンポーネントの損傷を防ぐために、保護層のある清潔で平らな表面に組み立ててください。
5. 位置ずれや片締めを防ぐため、各ボルトを途中まで取り付け、必要に応じて調整してから本締めしてください。
6. ガスピストンは、組み立てられると所定の位置にしっかりと固定されます。
   輸送のために椅子を分解して梱包する必要がある場合:
   1. 椅子を横に置き、ガスピストンをしっかりと持ち、シートを軽くひねるか、ガスピストンから外れるまでゴムハンマーで背面を軽くたたきます。
   2. 次にホイールベースを軽く叩いてガスピストンから外します。
   注: このプロセス中は安全対策を講じてください。それによって発生した損傷や安全上の問題は、この製品の保証の対象となりません。

使用上のヒント

1. これは一人掛けの椅子です。一度に1人のみで使用してください。
2. 使用前に、すべてのコンポーネントがしっかりと固定されていることを確認してください。安全を維持するために、3 か月ごとにボルトの締まり具合を点検してください。
3. 椅子を水平な場所に置きます。過度の湿気、熱、または直射日光に長時間さらさないでください。
4. 着席でのみ使用してください。椅子の上に立ったり、肘掛けに座ったりしないでください。
5. 初めて使用する前に椅子の表面をきれいにしてください。柔らかい布のみで拭いてください。
6. 強い酸性やアルカリ性の洗剤は椅子の表面を腐食したり損傷したりする可能性があるため避けてください。
7. 「調整方法」セクションに示されているように、椅子の機能を使用します。
8. リクライニングしながら、徐々に後ろにもたれかかり、バランスを保ちます。あまりにも強すぎたり、遠すぎたりすると、転倒する可能性があります。
9. 安全のためガスピストンを分解しないでください。

상자 안에 무엇이 들어있나요? (X-Air、X-Air Mega)

Ⓐ 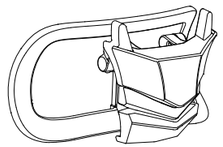 머리받침대 ×1	Ⓑ 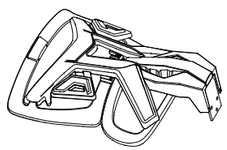 등받이 ×1	Ⓒ 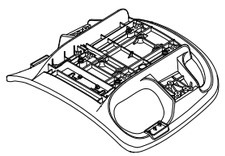 좌석 베이스 ×1
Ⓓ 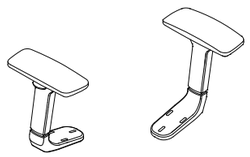 팔걸이 ×2	Ⓔ 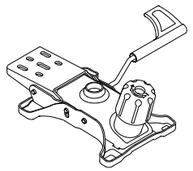 틸트 기구 ×1	Ⓕ  가스 피스톤 ×1
Ⓖ 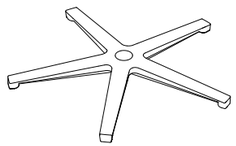 축거 ×1	Ⓗ  캐스터 ×5	Ⓘ 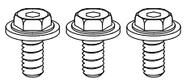 M8×16 볼트 및 와셔 ×3
Ⓙ  M6×25 볼트 및 와셔 ×6	Ⓚ 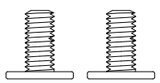 M6×16 볼트 ×2	Ⓛ  M5 & M4 육각 렌치 ×1

상자 안에 무엇이 들어있나요? (X-Air Pro)

Ⓐ 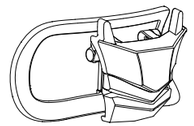 머리받침대 ×1	Ⓑ 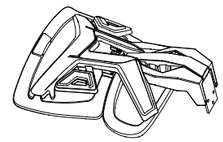 등받이 ×1	Ⓒ 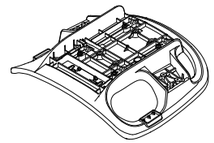 좌석 베이스 ×1
Ⓓ 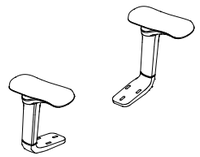 팔걸이 ×2	Ⓔ 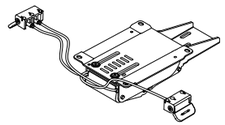 틸트 메커니즘 ×1	Ⓕ  가스 피스톤 ×1
Ⓖ 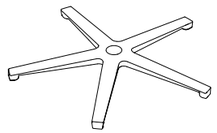 휠베이스 ×1	Ⓗ  캐스터 ×5	Ⓘ  M8×16 볼트 및 와셔 ×3
Ⓙ 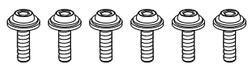 M6×25 볼트 및 와셔 ×6	Ⓚ 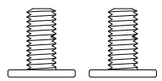 M6×16 볼트 ×2	Ⓛ  M5&M4 육각 렌치 ×1
Ⓜ  ST4×35 나사 ×6	Ⓝ 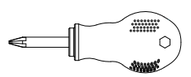 드라이버 ×1	Ⓞ 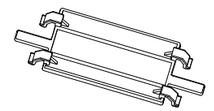 틸트 메커니즘 와이어 커버×1

조립 단계

① 휠베이스를 뒤집고 바퀴를 휠베이스 안으로 누릅니다.

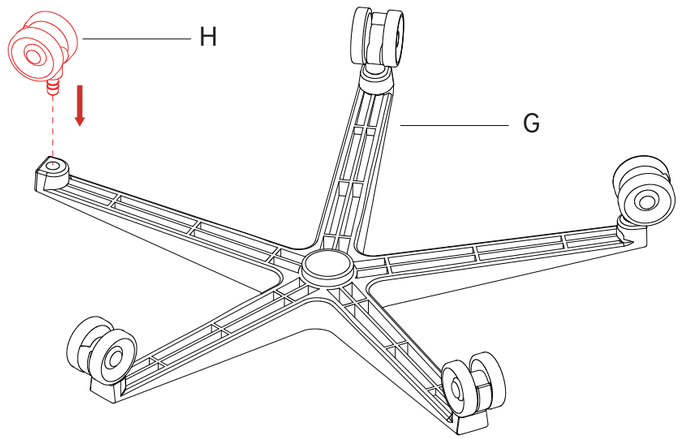

② 휠베이스를 오른쪽으로 돌린 다음 가스 피스톤을 중앙에 삽입합니다.

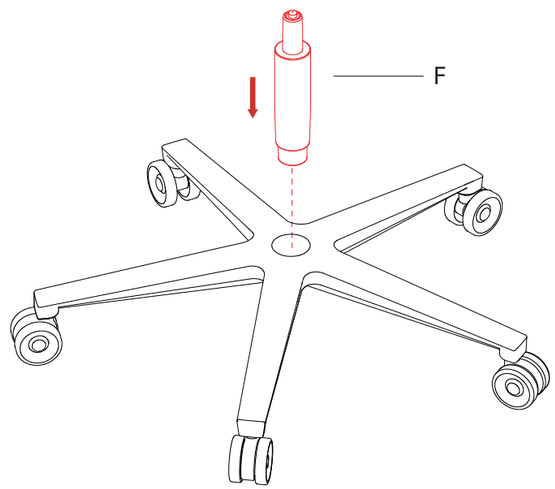

③ 시트 베이스를 뒤집고 사전 설치된 M6×16 볼트와 와셔를 제거합니다.

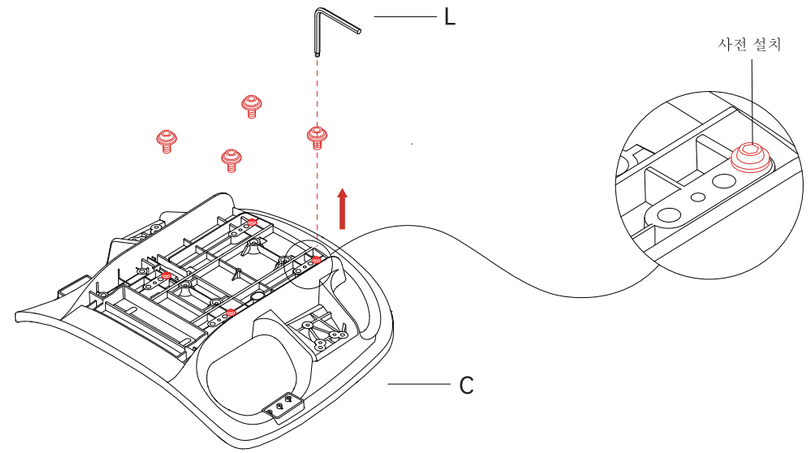

④ ③단계에서 제거한 M6×16 볼트와 와셔를 사용하여 틸트 장치를 설치합니다.

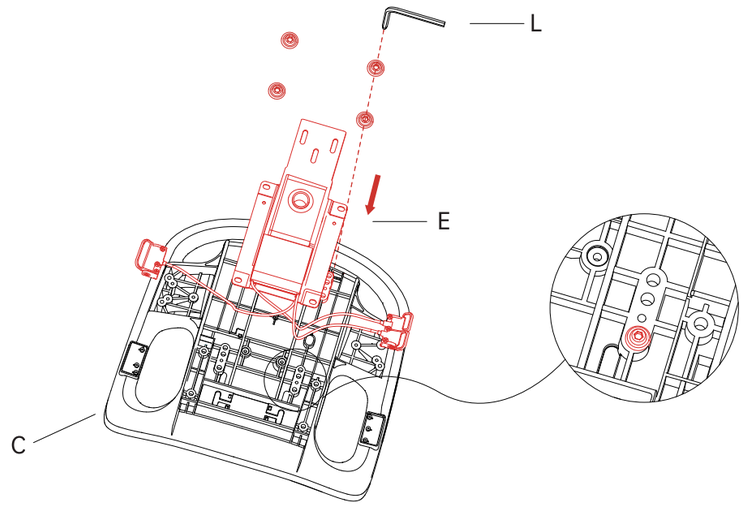

⑤ 틸트 장치의 레버를 시트 베이스 프레임의 구멍에 끼우고 ST4×35 나사로 고정합니다. **(X-Air Pro)**

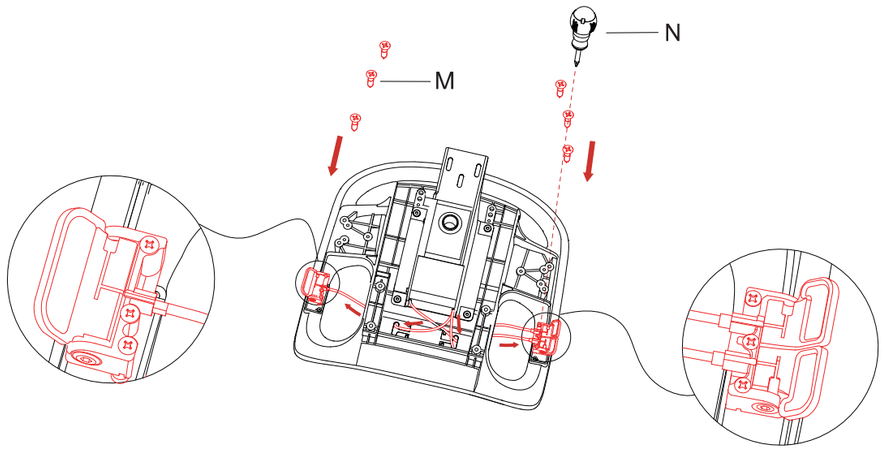

⑥ 틸트 메커니즘 와이어를 구멍 측면에 배열합니다. 손으로 와이어 커버의 한쪽 끝을 구멍에 끼운 다음 포함된 렌치나 평평한 도구를사용하여 다른 쪽 끝을 제자리에 누릅니다. **(X-Air Pro)**

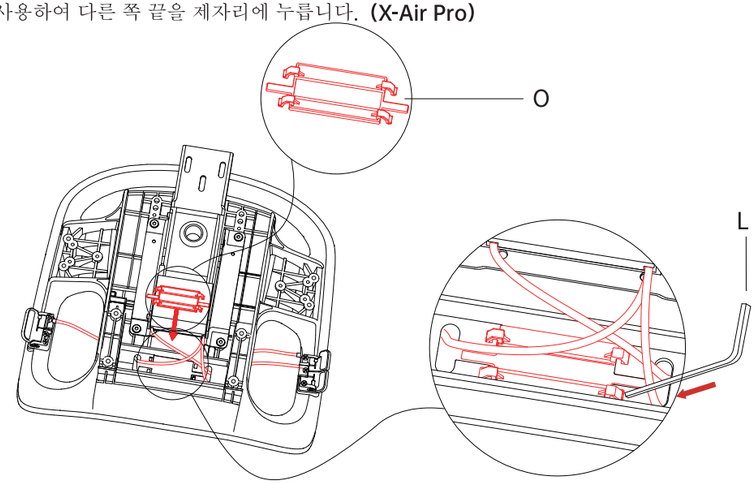

⑦ 등받이를 시트 베이스에 맞추고 M8×16 볼트와 와셔로 고정합니다.

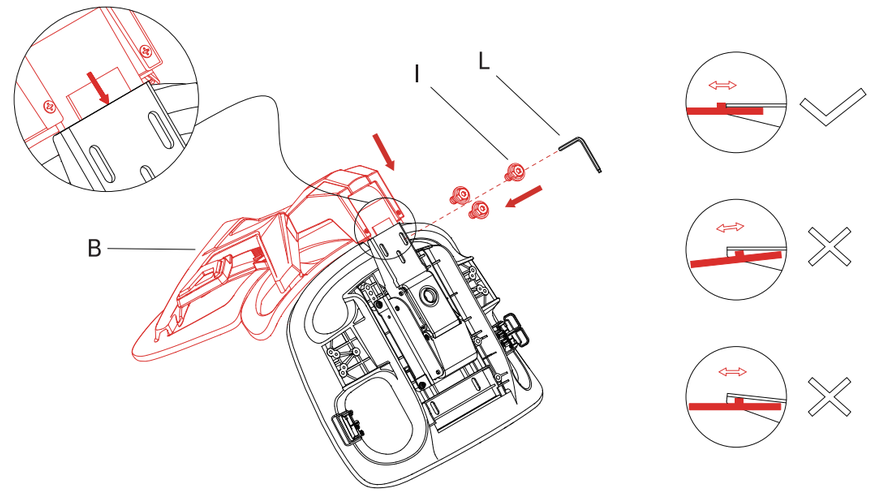

⑧ M6×25 볼트와 와셔를 사용하여 팔걸이를 장착합니다. 왼쪽 팔걸이와 오른쪽 팔걸이를 정확하게 식별하세요.

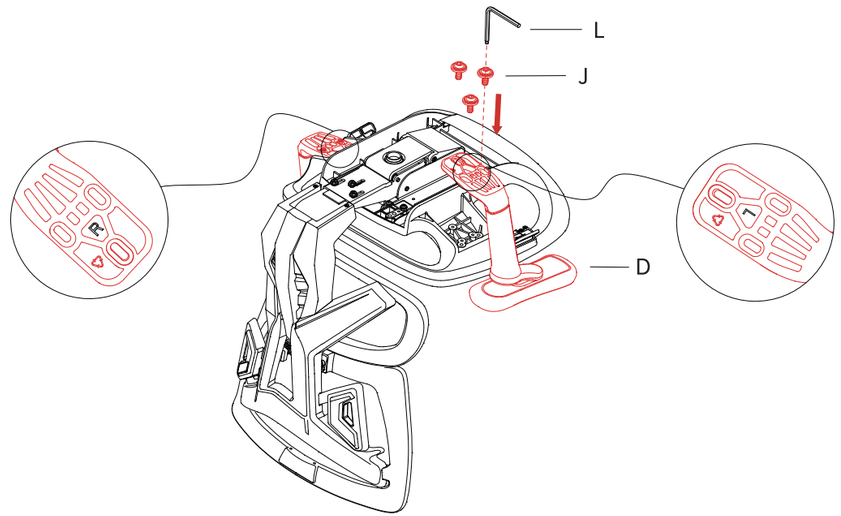

⑨ M6×16 볼트로 머리받침대를 등받이에 부착합니다.

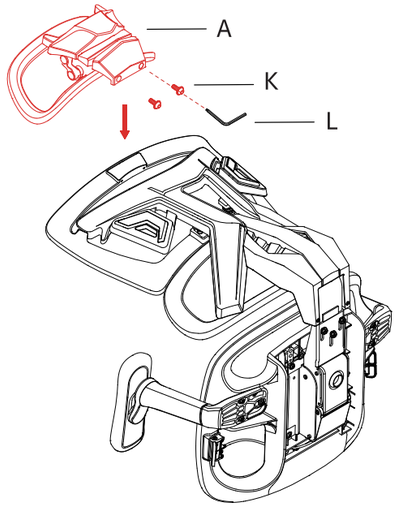

⑩ 조립된 휠베이스를 들어올리고 가스 피스톤을 시트에 올바르게 삽입합니다.

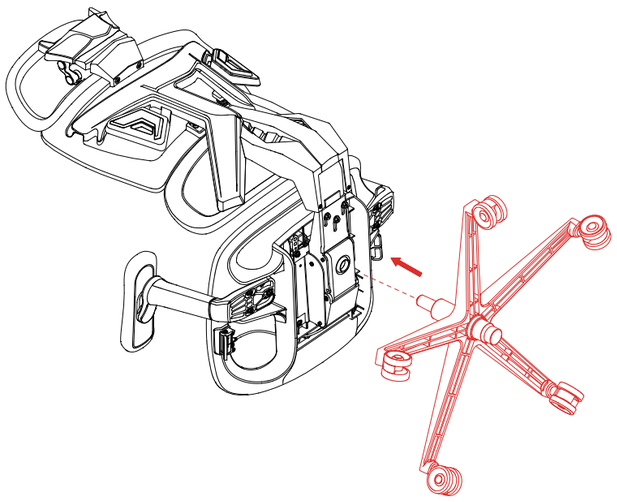

⑪ 의자를 똑바로 세워 조립을 완료합니다.

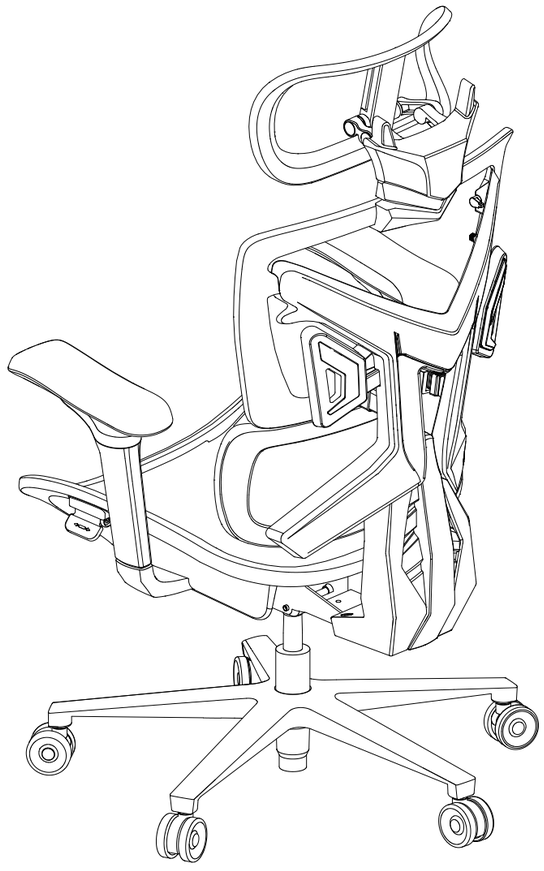

특징 (X-Air)

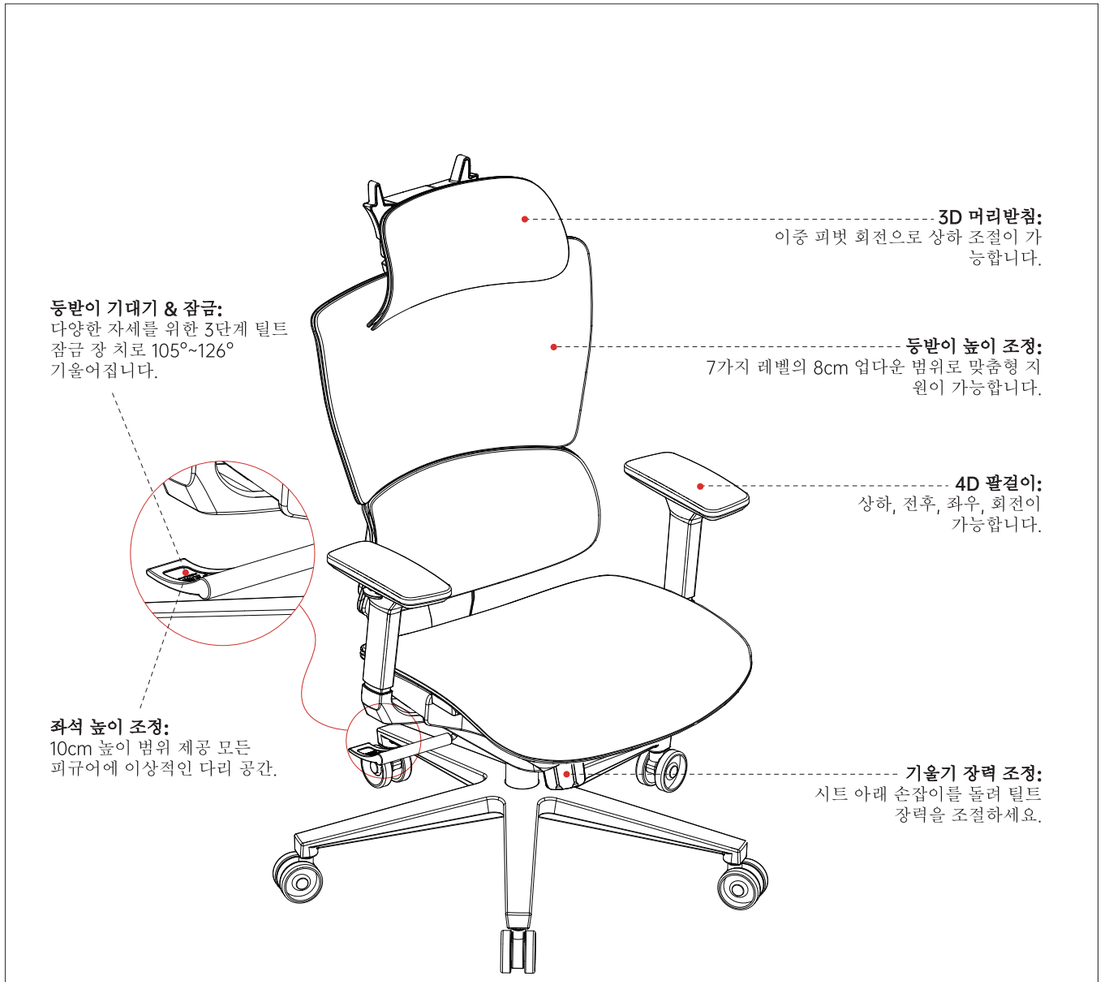

특징 (X-Air Mega)



특징 (X-Air Pro)



조정 방법 (X-Air、X-Air Mega)

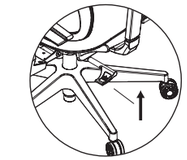

좌석 높이:
좌석 오른쪽 아래에 있는 핸들을 시계 방향으로 돌려 조정하고 해제하여 이상적인높이에 고정합니다.

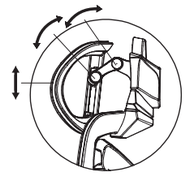

머리받침:
양손으로 잡고 위아래로 움직이거나 전면 피벗으로 30°, 후면 피벗으로 38° 회전합니다.

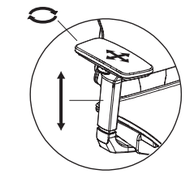

팔걸이 4D (X-Air) :
팔걸이를 단단히 잡고 앞뒤로 회전하거나 슬라이드할 수 있습니다.그리고 왼쪽-오른쪽. 아래의 버튼을 길게 당겨 원하는 높이로 이동하세요.

팔걸이 3D (X-Air Mega) :
팔걸이를 단단히 잡고 앞뒤, 좌우로 슬라이드하세요. 아래의 버튼을 길게 당겨 원하는 높이로 이동하세요.

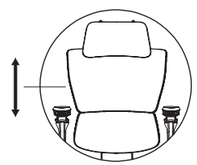

등받이 높이:
양손을 사용하여 꾸준하고 점진적인 힘으로 등받이를 들어 올립니다. 가장 낮은높이의 경우 가장 높은 높이까지 빠르게 들어 올려 놓습니다.

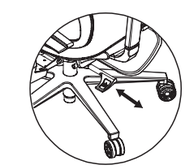

틸트 잠금:
좌석 오른쪽 아래에 있는 손잡이를 바깥쪽으로 당겨 기울기를 조절하세요. 원하는 각도로뒤로젖힌 다음 핸들을 안쪽으로 밀어 기울기 위치를 고정합니다.

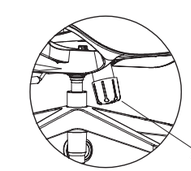

틸트 장력:
시트 아래 손잡이를 시계 방향으로 돌리면 틸트 장력이 감소하고 시계 반대 방향으로 돌리면틸트 장력이 높아집니다. 체중에 따라 조절하세요.

조정 방법 (X-Air Pro)

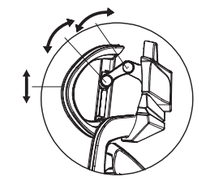

머리받침:

양손으로 잡고 위아래로 움직이거나 전면 피벗으로 30°, 후면 피벗으로 38° 회전합니다.

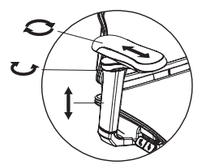

팔걸이:

팔걸이를 단단히 잡아 다음을 수행하십시오.
이상적인 높이까지 위 또는 아래로이동합니다.
앞으로 또는 뒤로 슬라이드합니다.
상단 피벗을 360° 회전하거나하단 피벗을 220° 회전합니다.

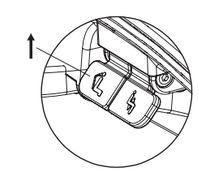

등받이 기대기:

원하는 각도로 천천히 몸을 뒤로 젖힌 후 리클라이닝 레버를 위로 당겨 고정합니다.

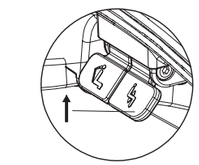

좌석 높이(앉아 있는 동안):

올리려면: 발로 서서 높이 레버를 위로 당겼다가 놓아 잠급니다.
낮추려면: 높이 레버를 위로 당겼다가 놓아 잠급니다.

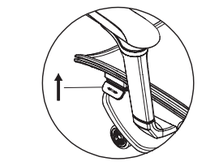

좌석 깊이:

왼쪽 레버를 위쪽으로 당기고 엉덩이가 있는 시트를 이상적인 깊이까지 이동한 다음 레버를 놓아 고정합니다.

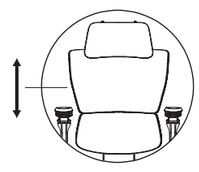

등받이 높이:

양손을 사용하여 꾸준하고 점진적인 힘으로 등받이를 들어 올립니다. 가장 낮은 높이의경우 가장 높은 높이까지 빠르게 들어 올려 놓습니다.

조립 팁

1. 조립 단계를 자세히 따르고 올바른 조립을 위해 그림을 참조하십시오.
2. 상자에 들어 있는 모든 구성품을 확인하고 작동 상태가 양호한지 확인하십시오.
3. 조립시 안전장갑을 권장합니다.
4. 우발적인 구성 요소 손상을 방지하려면 보호 층이 있는 깨끗하고 평평한 표면에 조립하십시오.
5. 정렬 불량이나 불균일한 조임을 방지하려면 각 볼트를 중간에 설치하고 필요한 경우 조정한 다음 완전히 조이십시오.
6. 가스 피스톤은 일단 조립되면 제자리에 단단히 고정되어 있습니다.

   의자를 분해하고 운송을 위해 포장해야 하는 경우:

   1. 의자를 옆으로 눕히고 가스 피스톤을 단단히 잡은 다음 가스피스톤에서 분리될 때까지 시트를 가볍게 비틀거나 고무망치로 뒷면을 두드립니다.
   2. 그런 다음 휠베이스를 두드려 가스 피스톤에서 풀어냅니다.

   참고: 이 과정에서 안전 예방 조치를 취하십시오. 이로 인해 발생하는 모든 손상이나 안전 문제는 본 제품의 보증 범위에 포함되지 않습니다.

사용법 팁

1. 이것은 1인용 의자입니다. 한 번에 한 사람만 사용하십시오.
2. 사용하기 전에 모든 구성 요소가 단단히 고정되어 있는지 확인하십시오. 안전을 유지하기 위해 3개월마다 볼트 조임 상태를 검사하십시오.
3. 의자를 평평한 표면에 놓습니다. 과도한 습기, 열 또는 직사광선에 장기간 노출을 피하십시오.
4. 앉아서만 사용하십시오. 의자 위에 올라가거나 팔걸이에 앉지 마세요.
5. 처음 사용하기 전에 의자 표면을 청소하십시오. 부드러운 천으로만 닦아주세요.
6. 산성이나 알칼리성이 높은 세제는 의자 표면을 부식시키거나 손상시킬 수 있으므로 사용을 피하세요.
7. 조정 방법 섹션에 표시된 대로 의자 기능을 사용하십시오.
8. 기대면서 점차적으로 몸을 뒤로 젖혀 균형을 유지하세요. 너무 세게 또는 너무 멀리 뒤로 젖히면 기울어질 수 있습니다.
9. 안전을 위해 가스 피스톤을 분해하지 마십시오

Комплектация (X-Air、X-Air Mega)

Ⓐ 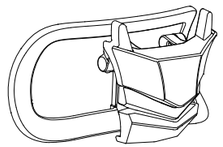 Подголовник ×1	Ⓑ 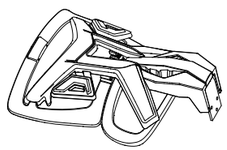 Спинка ×1	Ⓒ 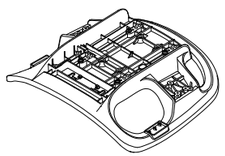 Основание сиденья ×1
Ⓓ 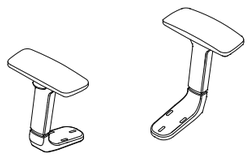 Подлокотники ×2	Ⓔ 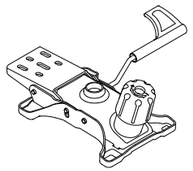 Механизм наклона ×1	Ⓕ  Газлифт ×1
Ⓖ 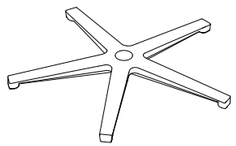 Крестовина ×1	Ⓗ  Ролики ×5	Ⓘ 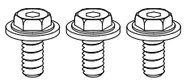 M8×16 Болты и шайбы ×3
Ⓙ  M6×25 Болты и шайбы ×6	Ⓚ 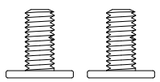 M6×16 Болты ×2	Ⓛ  M5 & M4 Шестигранный ключ ×1

Комплектация (X-Air Pro)

Ⓐ 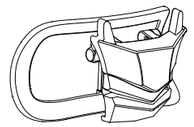 Подголовник ×1	Ⓑ 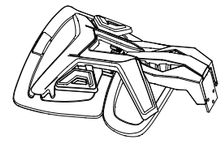 Спинка ×1	Ⓒ 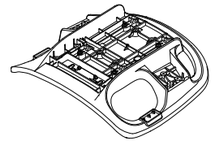 Основание сиденья ×1
Ⓓ 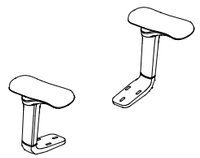 Подлокотники ×2	Ⓔ 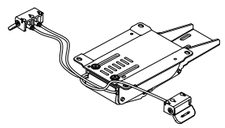 Механизм наклона ×1	Ⓕ  Газлифт ×1
Ⓖ 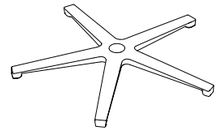 Крестовина ×1	Ⓗ 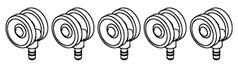 Ролики ×5	Ⓘ 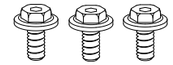 M8×16 Болты и шайбы ×3
Ⓙ  M6×25 Болты и шайбы ×6	Ⓚ 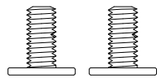 M6×16 Болты ×2	Ⓛ  M5&M4 Шестигранный ключ ×1
Ⓜ  ST4×35 Винты ×6	Ⓝ 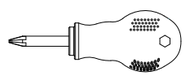 Отвертка ×1	Ⓞ 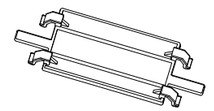 крышка для проводов механизма наклона ×1

Этапы сборки

① Переверните крестовину и вставьте в неё ролики.

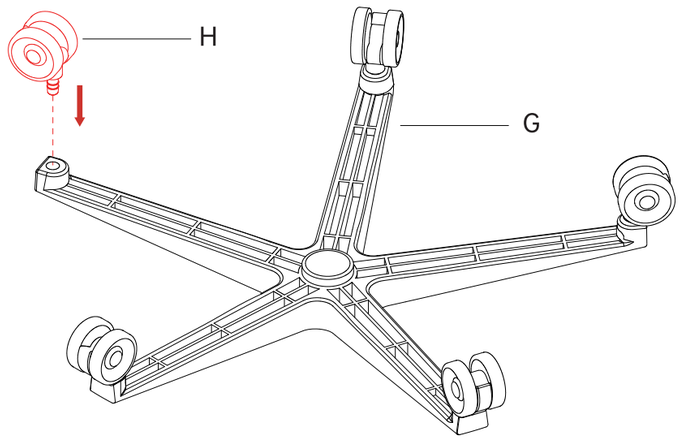

② Переверните крестовину и вставьте газлифт посередине.

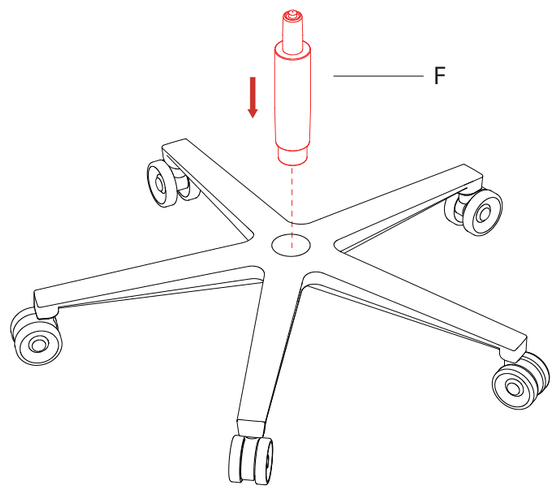

③ Переверните основание сиденья, снимите предварительно установленные болты M6x16 и шайбы.

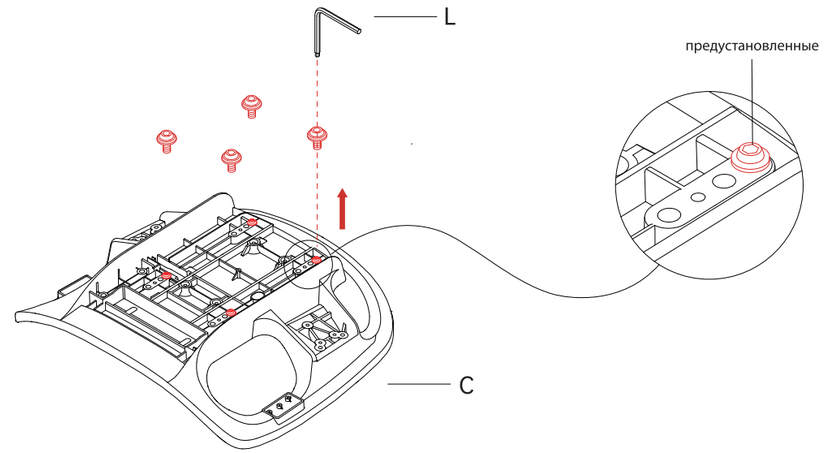

④ Установите механизм наклона, используя болты M6×16 и шайбы, снятые на этапе ③ .

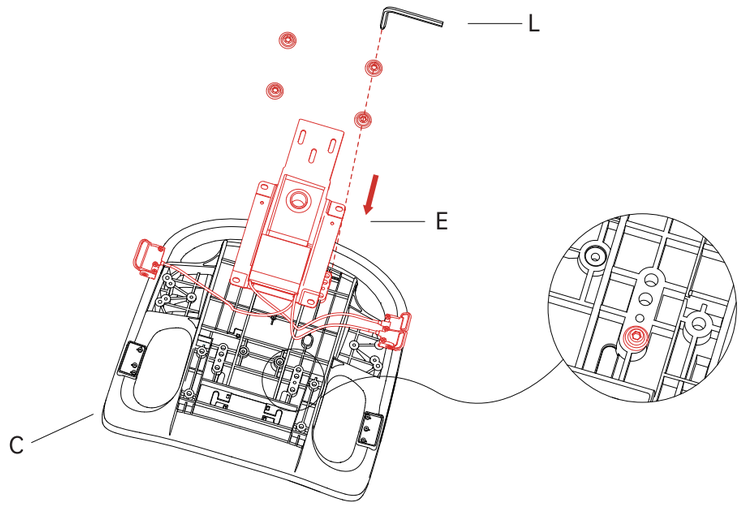

⑤ Проденьте рычаги механизма наклона через отверстие в раме основания сиденья и закрепите их винтами ST4×35. **(X-Air Pro)**

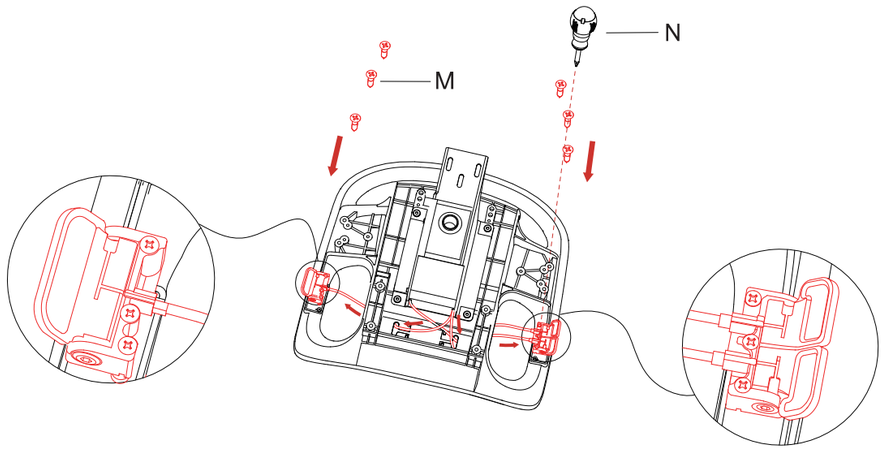

⑥ Расположите провода механизма наклона по бокам отверстия. Установите один конец крышки для проводов в отверстие руками, затем вставьте другой конец на место с помощью прилагаемого гаечного ключа или плоского инструмента. **(X-Air Pro)**

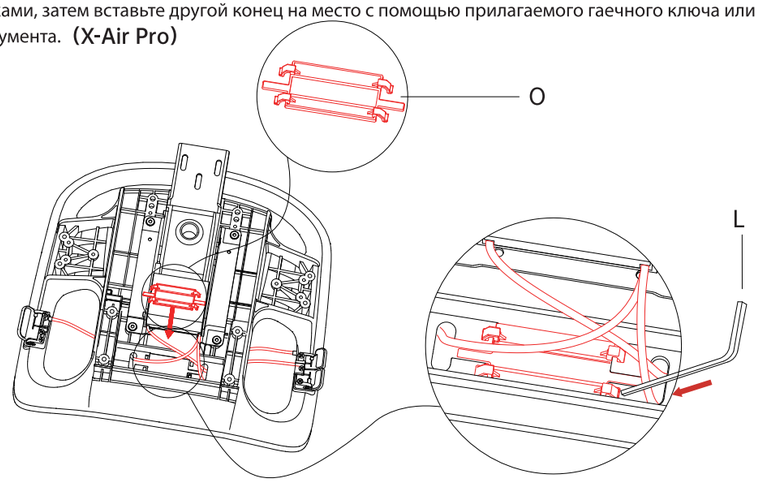

⑦ Совместите спинку сиденья с основанием сиденья и закрепите их болтами M8×16 и шайбами.

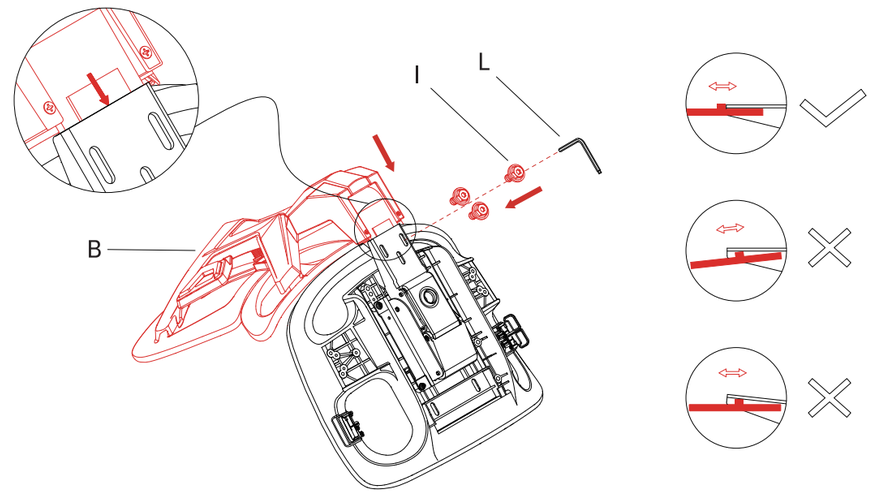

⑧ Закрепите подлокотники с помощью болтов M6×25 и шайб. Обязательно правильно определите левый и правый подлокотники. N

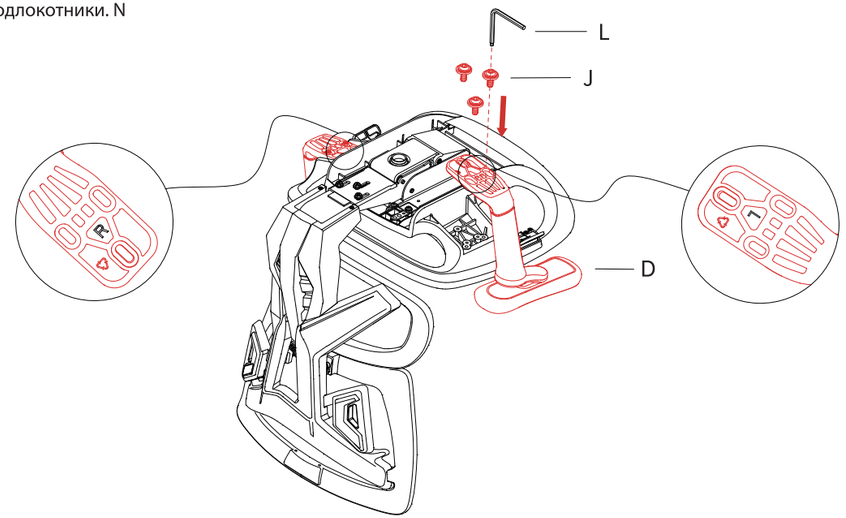

⑨ Прикрепите подголовник к спинке сиденья болтами M6×16.

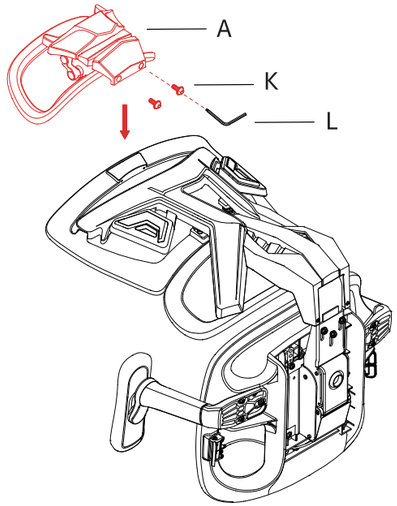

⑩ Поднимите собранную крестовину и правильно вставьте газлифт в сиденье.

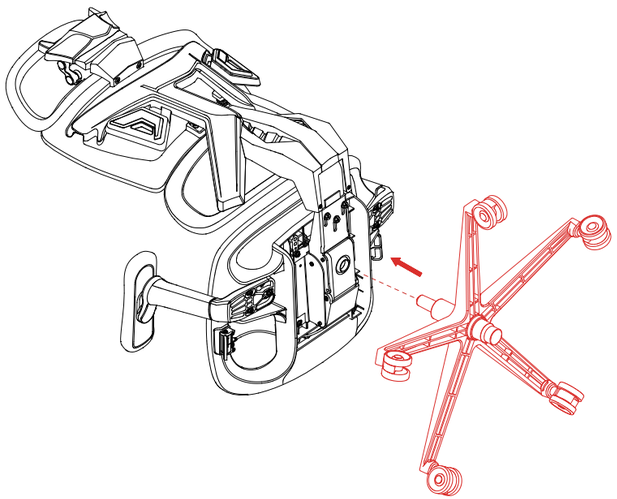

⑪ Поверните стул вертикально, чтобы завершить сборку.

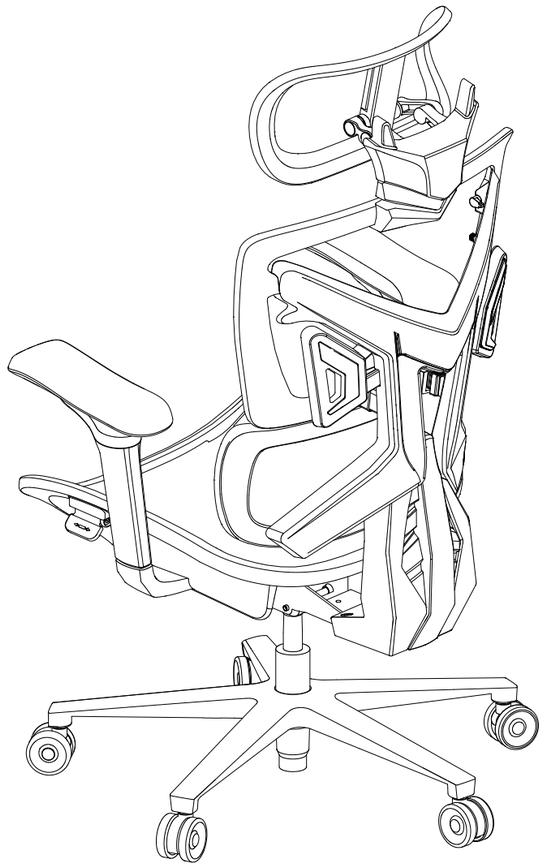

ФУНКЦИИ (X-Air)

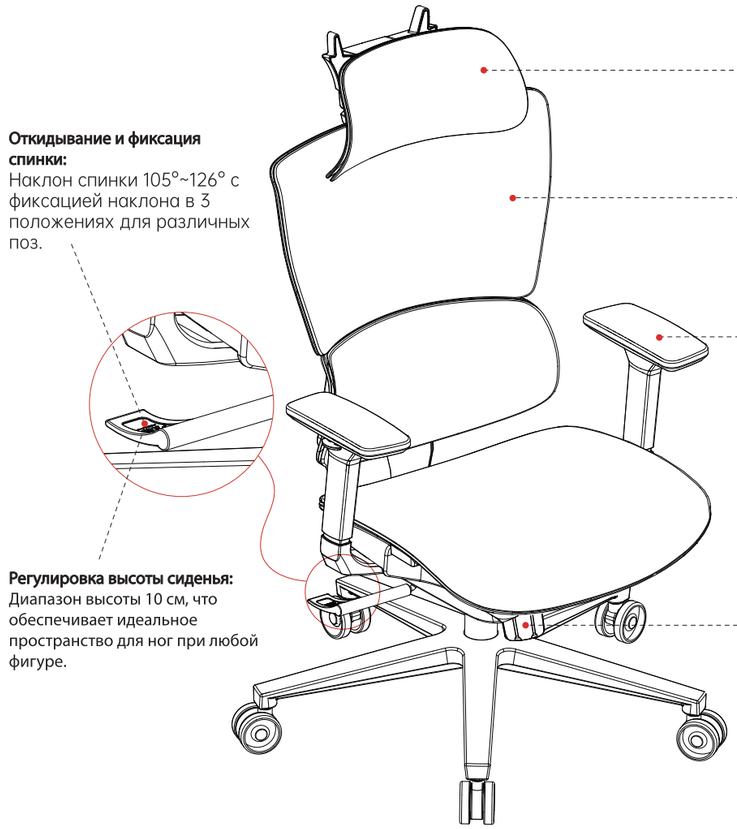

Откидывание и фиксация спинки:
Наклон спинки 105°~126° с фиксацией наклона в 3 положениях для различных поз.

Подголовник 3D:
Регулировка вверх-вниз с двойным поворотом.

Регулировка высоты спинки:
8 см вверх-вниз в 7 различных уровнях для индивидуальной поддержки.

Подлокотник 4D:
Вверх-вниз, вперед-назад, влево-вправо и вращение.

Регулировка высоты сиденья:
Диапазон высоты 10 см, что обеспечивает идеальное пространство для ног при любой фигуре.

Регулировка натяжения наклона:
Поверните ручку под сиденьем, чтобы отрегулировать напряжение наклона.

ФУНКЦИИ (X-Air Mega)

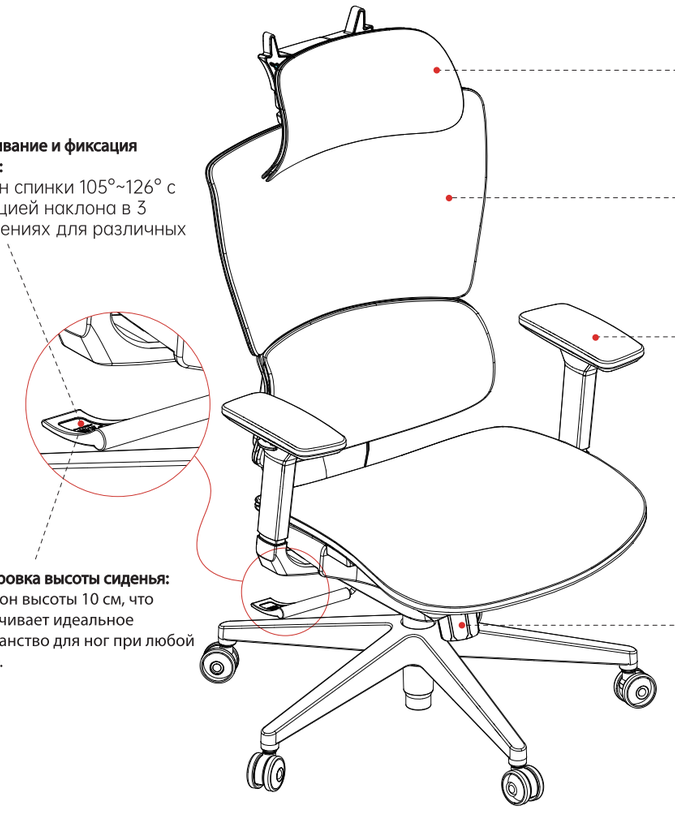

Откидывание и фиксация спинки:
Наклон спинки 105°~126° с фиксацией наклона в 3 положениях для различных поз.

Подголовник 3D:
Регулировка вверх-вниз с двойным поворотом.

Регулировка высоты спинки:
8 см вверх-вниз в 7 различных уровнях для индивидуальной поддержки.

Подлокотник 3D:
Вверх-вниз, вперед-назад, влево-вправо.

Регулировка высоты сиденья:
Диапазон высоты 10 см, что обеспечивает идеальное пространство для ног при любой фигуре.

Регулировка натяжения наклона:
Поверните ручку под сиденьем, чтобы отрегулировать напряжение наклона.

ФУНКЦИИ (X-Air Pro)

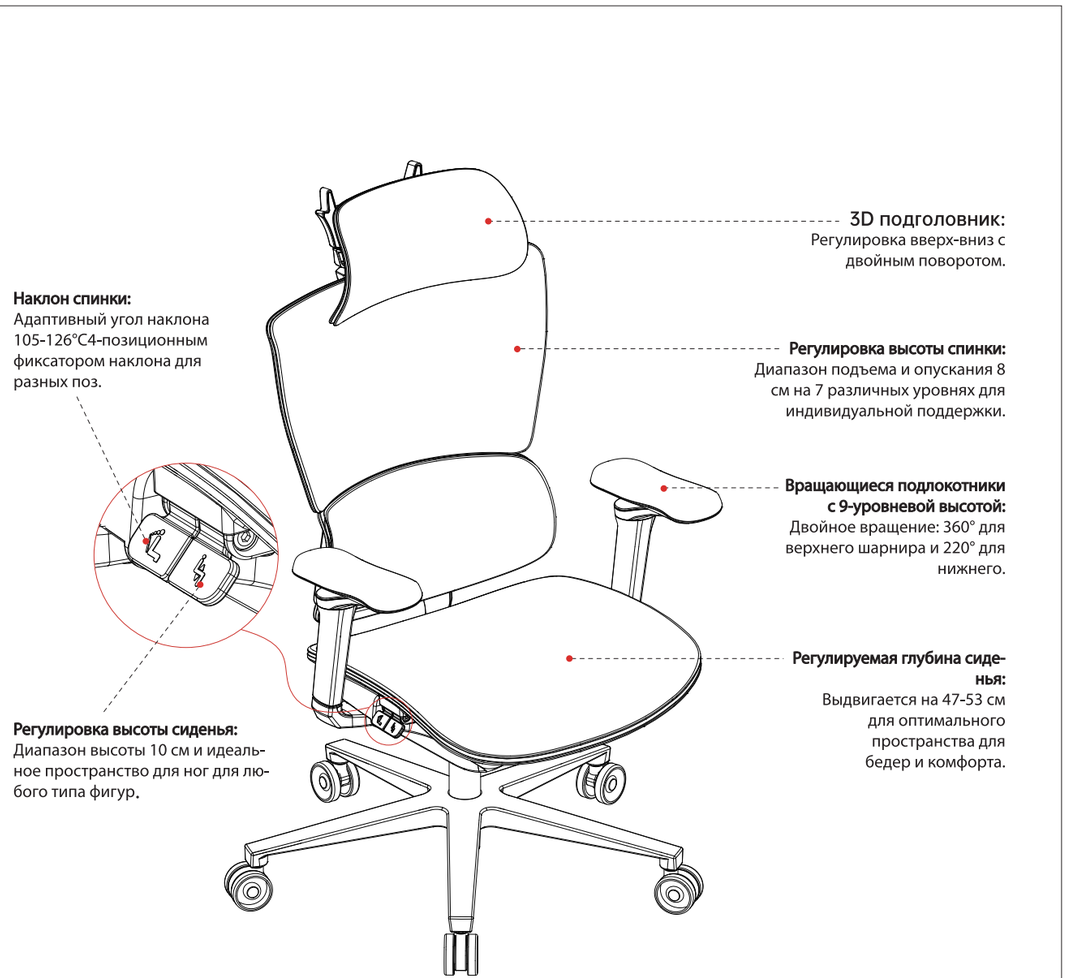

КАК НАСТРОИТЬ (X-Air、X-Air Mega)

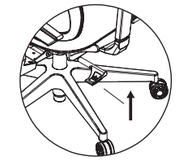

Высота сиденья:

Поверните ручку под правой стороной сиденья по часовоiі стрелке для регулировки и отпустите ее, чтобы зафиксировать идеальную высоту.

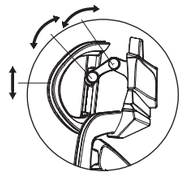

Подголовник:

Держите обеими руками, чтобы переместить его вверх-вниз илиповернуть на 30°с помощью переднего шарнира и на 30° с помощью заднего шарнира.

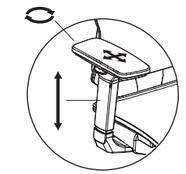

4D Подлокотник（X-Air）：

Держите подлокотники крепко, чтобы повернуть или сдвинуть iих вперед-назад и влево-вправо. Потяните и удерживайте кнопку под подлокотником для перемещения на нужную высоту.

3D Armrest（X-Air Mega）：

Держите подлокотники крепко, чтобы сдвинуть их вперед-назад и влево-вправо.Потяните и удерживайте кнопку под подлокотником, чтобы переместить на нужную высоту.

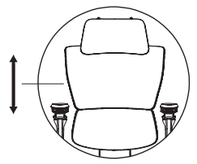

Высота спинки:

Удерживая спинку обеими руками, плавно поднимите ее.Для достижения минимальной высоты быстро подним.ите её до максимального уровня и отпустите.

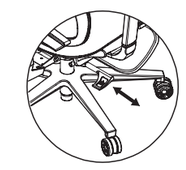

Фиксация наклона:

Потяните за ручку, расположенную под правой стороной сиденнья, наружу, чтобыотрегулировать угол наклона. Отклонитесь назад до желаемого угла, затем потяните рычаг наклона вверх, чтобы зафиксировать положение нчаклона.

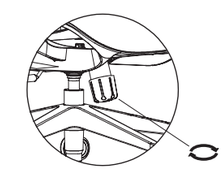

Механизм качания:

Поверните ручку под сиденьем по часовой стрелке, чтобы умееньшить сопротивле"ние, и против часовой стрелки, чтобы увеличить сопротивление регулируя его в за-висимости от вашего веса.

КАК НАСТРОИТЬ (X-Air Pro)

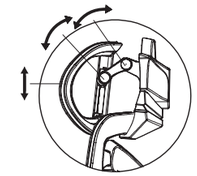

Подголовник:

Удерживайте обеими руками, чтобы переместить его вверх-вниз или повернуть на 30 ° вперёд и на 30° назад.

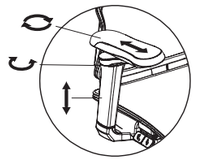

Подлокотники:

Крепко держите подлокотники, чтобы: Отрегулировать высоту (вверх/вниз), направление (вперед/назад). Чтобы отрегулировать угол поверните верхний шарнир на 360° или нижний шарнир на 220°.

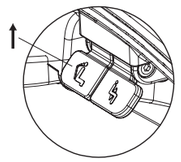

Наклон спинки:

Постепенно откиньтесь назад на желаемый угол и потяните рычаг наклона вверх, чтобы зафиксировать его.

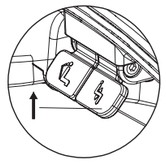

Высота сиденья (сидя):

Чтобы поднять: встаньте на ноги, потяните рычаг регулировки высоты вверх и отпустите, чтобы зафиксировать.
Чтобы опустить: потяните рычаг регулировки высоты вверх и отпустите, чтобы зафиксировать.

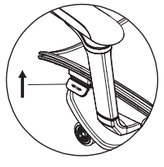

Глубина сиденья:

Потяните левый рычаг вверх, подвиньте сидение на подходящую глубину и отпустите рычаг, чтобы зафиксировать его.

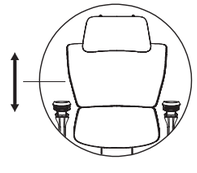

Высота спинки:

Обеими руками поднимите спинку с постоянным и постепенным усилием. Для наименьшей высоты быстро поднимите его на максимальную высоту и отпустите.

СОВЕТЫ ПО СБОРКЕ

1. Внимательно следуйте инструкциям по сборке и сверяйтесь с иллюстрациями для правильной сборки.
2. Проверьте каждый компонент в коробке и убедитесь, что они находятся в рабочем состоянии.
3. Для сборки рекомендуется надевать защитные перчатки.
4. Чтобы предотвратить случайное повреждение элементов, собирайте на чистой ровной поверхности.
5. Чтобы предотвратить несоосность или неравномерную затяжку, установите каждый болт наполовину, при необходимости отрегулируйте, затем полностью затяните.
6. Газлифт остается на месте после сборки.

Если вам необходимо разобрать кресло и упаковать его для транспортировки:

1.Положите его на бок, крепко удерживая газлифт, слегка подвигайте сиденье или постучите по его задней сторонерезиновым молотком до тех пор, пока оно не отсоединится от газлифта.

2.Затем постучите по крестовине, чтобы освободить ее от газлифта.Примечание. Во время этого процессасоблюдайте меры предосторожности. Гарантия на этот продукт не распространяется на любые повреждения или проблемы безопасности, возникающие в результате этого.

Советы по использованию

1. Это кресло для одного человека. Не используйте вдвоём.
2. Перед использованием убедитесь, что все компоненты надежно закреплены. Проверяйте затяжку болтов каждые 3 месяца для обеспечения безопасности.
3. Поставьте кресло на ровную поверхность. Избегайте длительного воздействия чрезмерной влаги, тепла или прямых солнечных лучей
4. Только для использования сидя. Не стойте на стуле и не садитесь на его подлокотники.
5. Очистите поверхность кресла перед первым использованием. Протирать только мягкой тканью.
6. Избегайте чистящих средств с высоким содержанием кислоты или щелочи, так как они могут разъедать или повредить поверхность кресла.
7. Используйте функции кресла, как показано в разделе «Как отрегулировать».
8. Наклоняясь, постепенно откидывайтесь назад и сохраняйте равновесие. Отбрасывание назад слишком сильно или слишком далеко может привести к опрокидыванию.
9. Не разбирайте газлифт в целях безопасности.

CO JE V KRABICE (X-Air、X-Air Mega)

Ⓐ 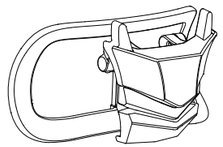 Opěrka hlavy ×1	Ⓑ 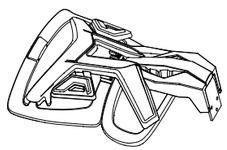 Opěrka zad ×1	Ⓒ 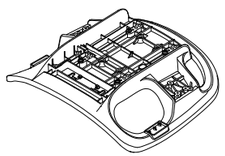 Základna sedadla ×1
Ⓓ 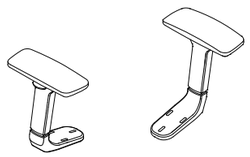 Područky × 2	Ⓔ 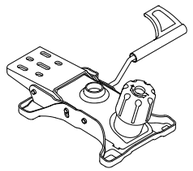 Naklápěcí mechanismus ×1	Ⓕ  Plynový píst ×1
Ⓖ 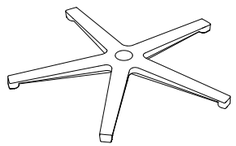 Rozvor × 1	Ⓗ  Kolečka ×5	Ⓘ 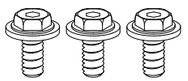 M8×16 Šrouby a podložky ×3
Ⓙ  M6×25 Šrouby a podložky ×6	Ⓚ 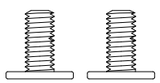 M6×16 Šrouby ×2	Ⓛ  M5 & M4 Šestihranný klíč ×1

CO JE V KRABICE (X-Air Pro)

Ⓐ 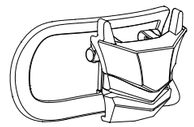 Opěrka hlavy ×1	Ⓑ 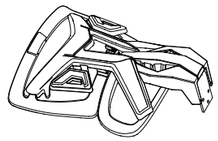 Opěrka zad ×1	Ⓒ 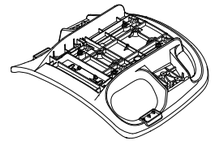 Základna sedadla ×1
Ⓓ 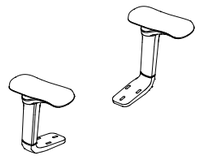 Područky ×2	Ⓔ 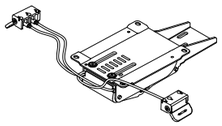 Naklápěcí mechanismus ×1	Ⓕ  Plynový píst ×1
Ⓖ 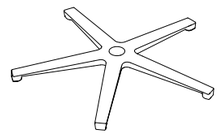 Rozvor ×1	Ⓗ  Kolečka ×5	Ⓘ  M8×16 Šrouby a podložky ×3
Ⓙ  M6×25 Šrouby a podložky ×6	Ⓚ 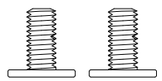 M6×16 Šrouby ×2	Ⓛ  M5&M4 Šestihranný klíč ×1
Ⓜ  ST4×35 Šrouby ×6	Ⓝ 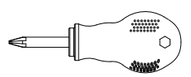 Šroubovák ×1	Ⓞ 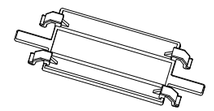 Kryt drátu naklápěcího mechanismu ×1

MONTÁŽNÍ KROKY

① Otočte rozvor a zatlačte kolečka do rozvoru.

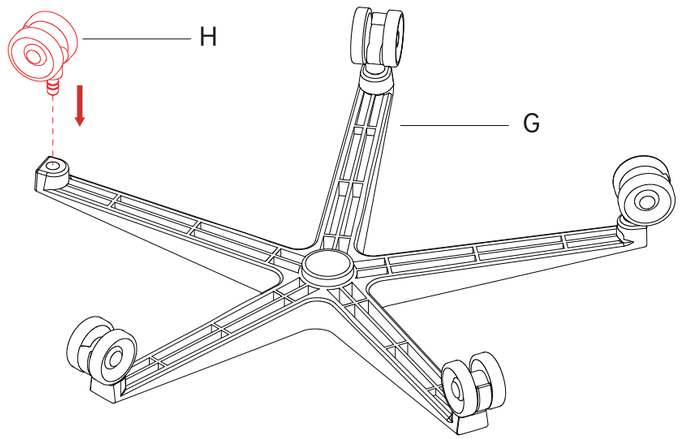

② Otočte rozvor pravou stranou nahoru a vložte plynový píst do středu.

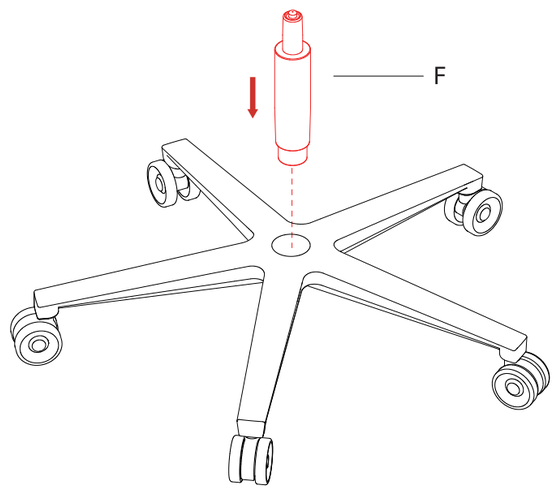

③ Otočte základnu sedadla a odstraňte předinstalované šrouby M6×16 a podložky.

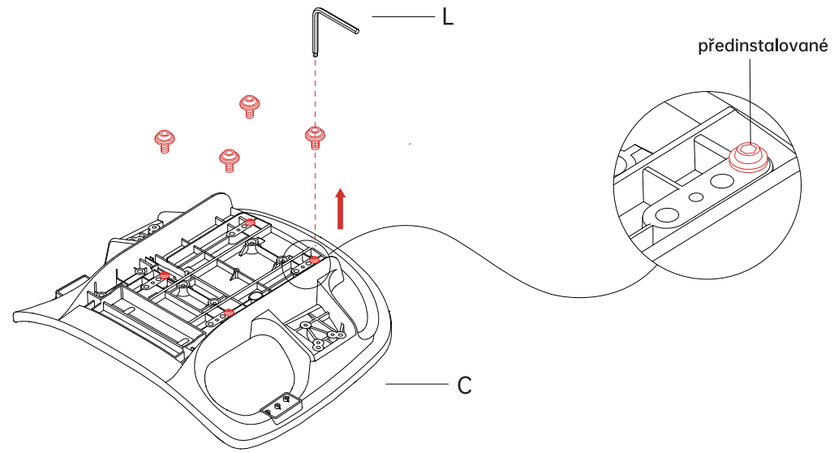

④ Pomocí šroubu M6×16 a podložek odstránených v kroku 3 namontujte mechanizmus naklápaní.

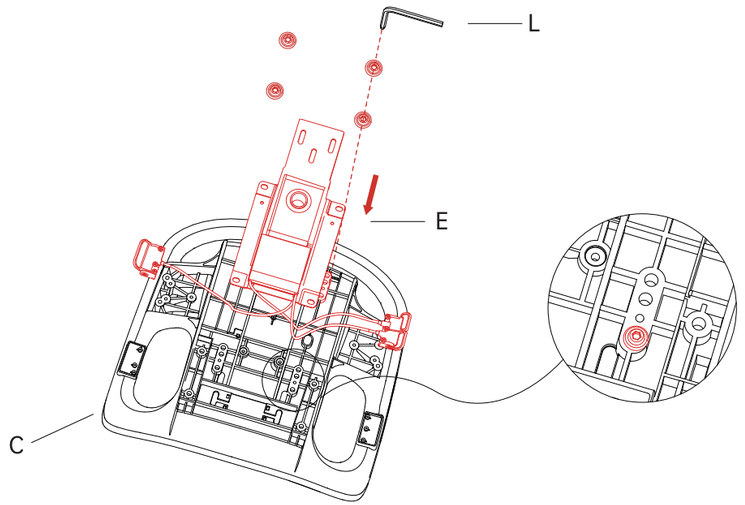

⑤ Protáhněte páčky sklápěcího mechanismu otvorem v rámu základny sedadla a zajistěte je šrouby ST4×35. **(X-Air Pro)**

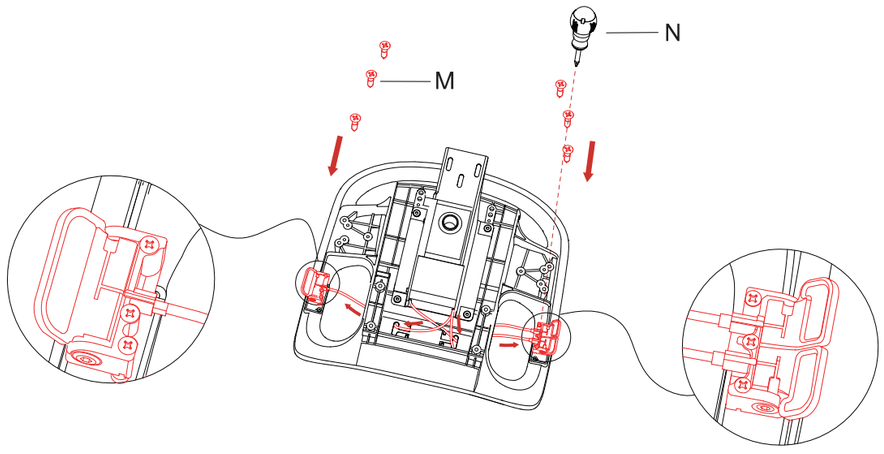

⑥ Uspořádejte dráty naklápěcího mechanismu po stranách otvoru. Zacvakněte jeden konec drátěného krytu do otvoru rukama a potom zatlačte druhý konec na místo pomocí přiloženého klíče nebo plochého nástroje. **(X-Air Pro)**

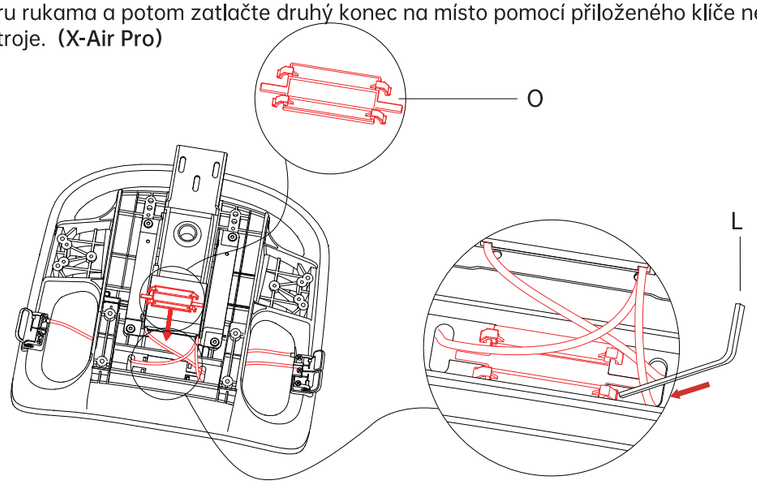

⑦ Vyrovnejte opěradlo se základnou sedadla a zajistěte je šrouby a podložkami M8×16.

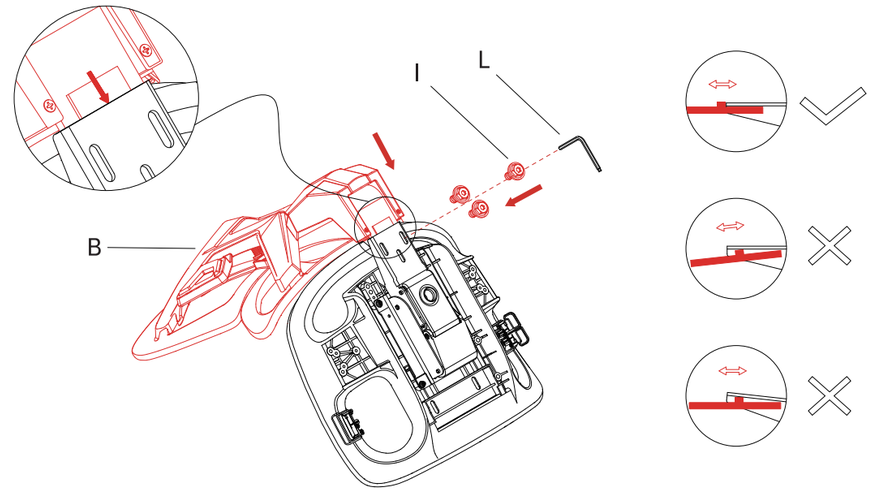

⑧ Namontujte područky pomocí šroubů a podložek M6×25. Ujistěte se, že jste správně identifikovali levou a pravou loketní opěrku.

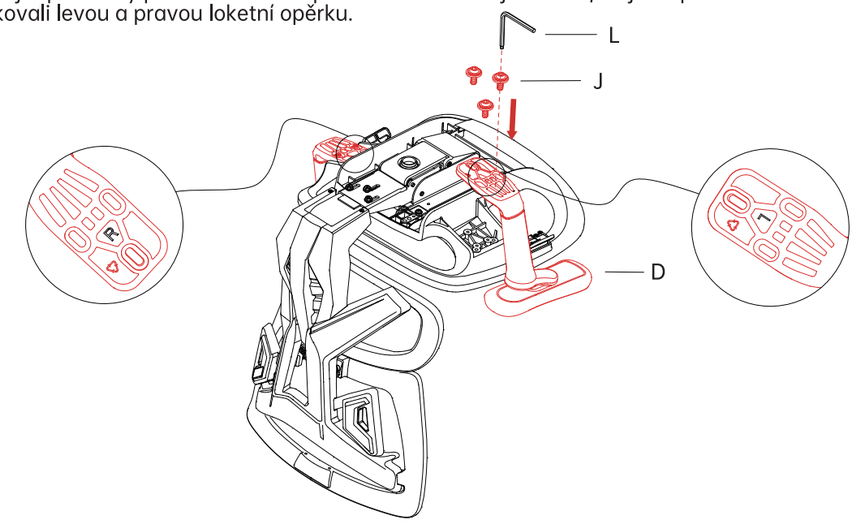

⑨ Připevněte opěrku hlavy k opěradlu pomocí šroubů M6×16.

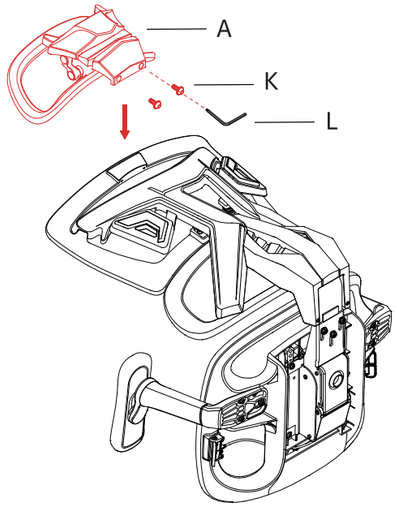

⑩ Zvedněte sestavený rozvor a správně zasuňte plynový píst do sedla.

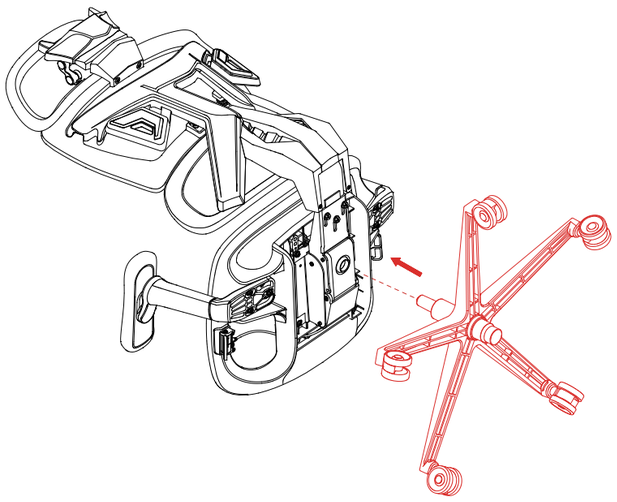

⑪ Pro dokončení montáže otočte židli do vzpřímené polohy.

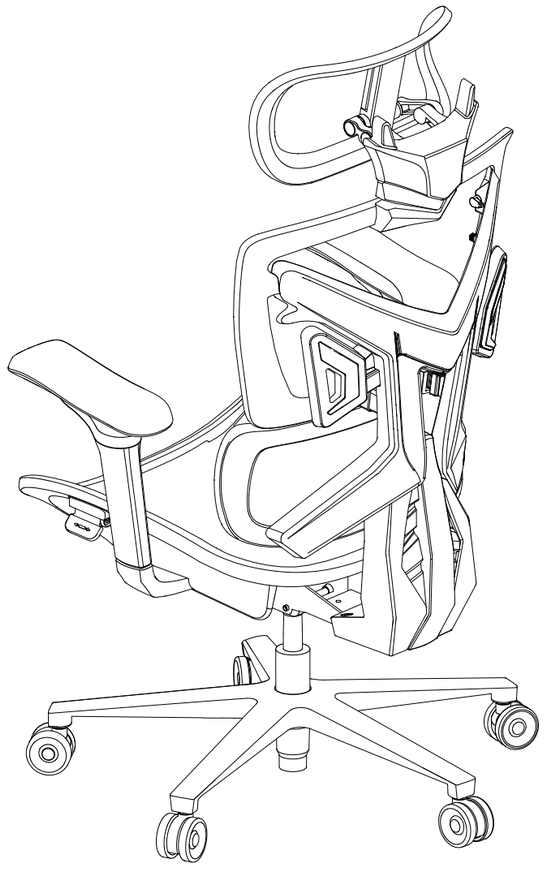

VLASTNOSTI (X-Air)

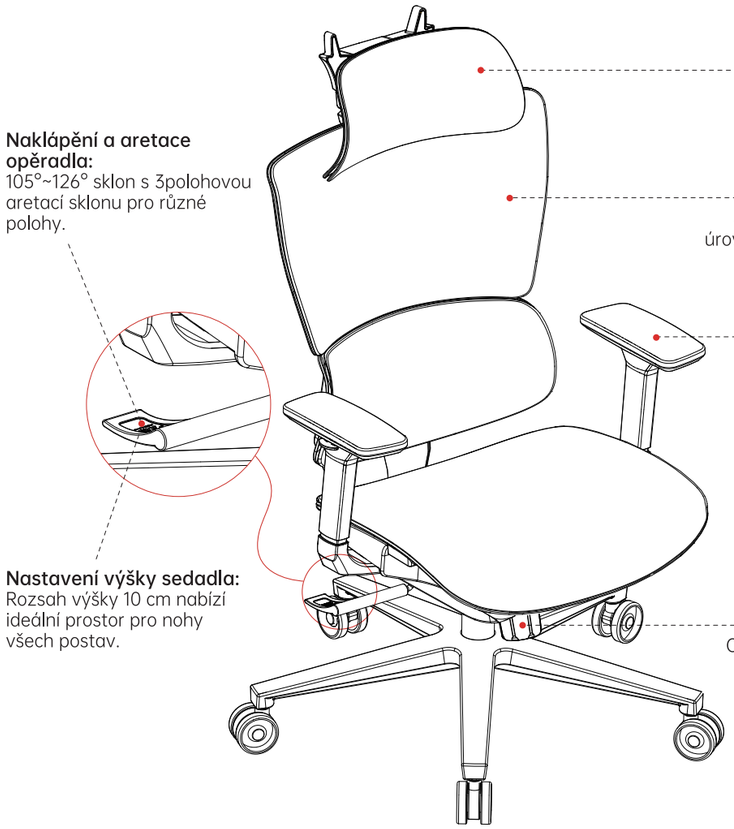

VLASTNOSTI (X-Air Mega)

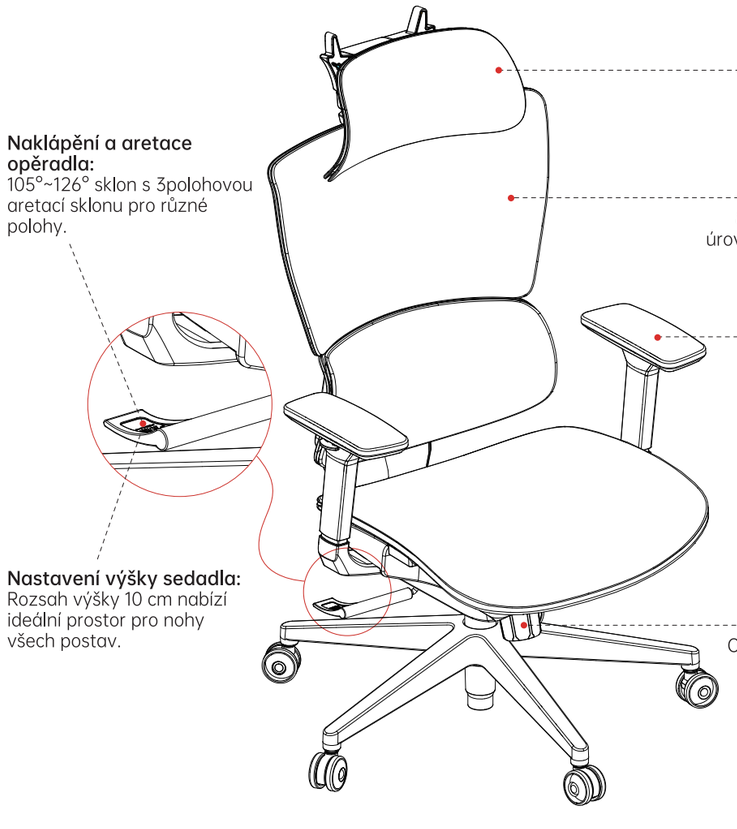

VLASTNOSTI (X-Air Pro)

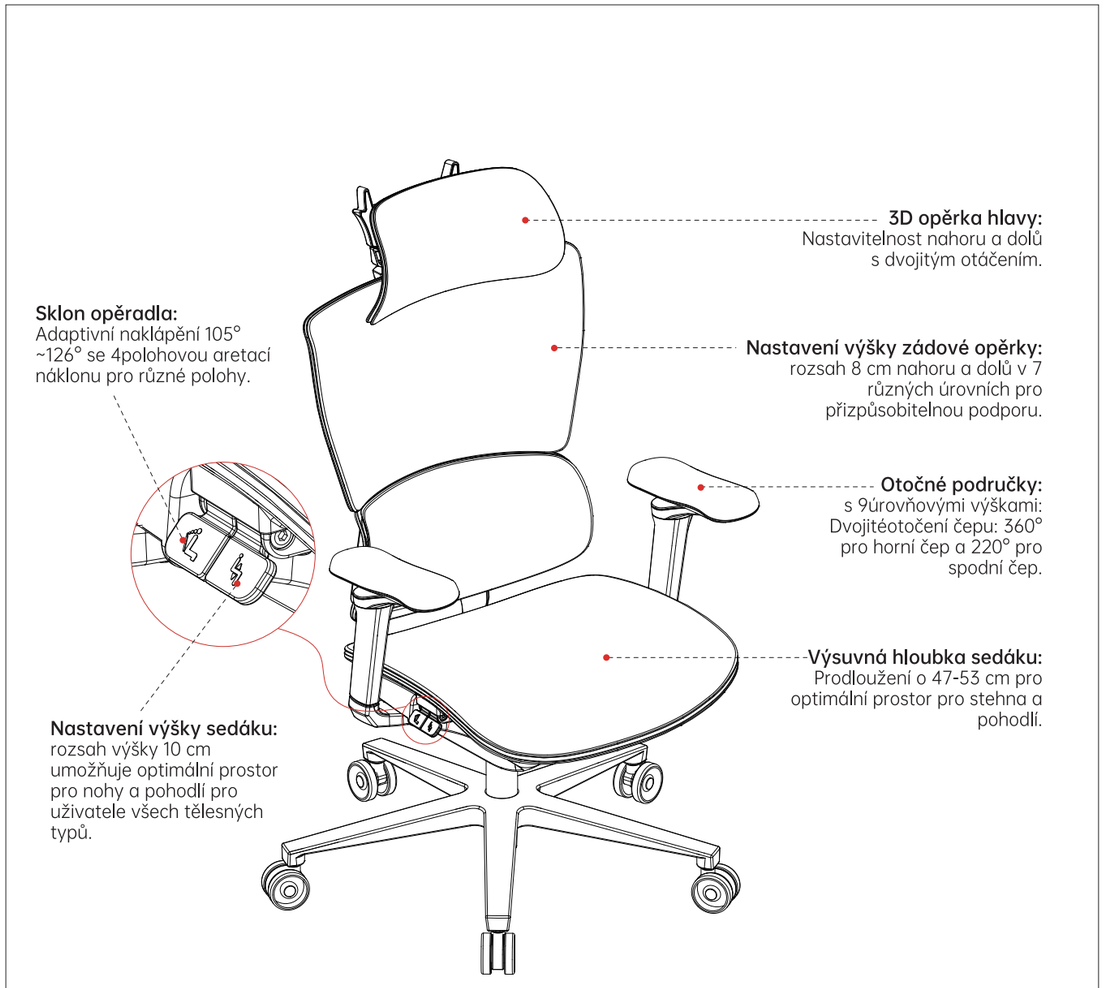

JAK SE NASTAVIT (X-Air、X-Air Mega)

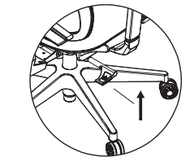

Výška sedadla:

Otočte rukojetí pod pravou stranou sedadla ve směru hodinových ručiček a nastavte výšku sedadla. a uvolněním ji zajistěte v ideální výšce.

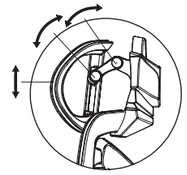

Opěrka hlavy:

Podržte ji oběma rukama, abyste ji posunuli nahoru-dolů nebo otočili o 30°. pomocí předního kloubu a 38° pomocí zadního kloubu.

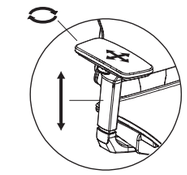

4D Područka（X-Air）:

Područky držte filmově, abyste je mohli otáčet nebo posouvat dopředu-dozadu a doleva-doprava. Zatáhněte a podržte tlačítko pod, abyste se posunuli do požadované výšky.

3D područky（X-Air Mega）:

Podržte opěrky rukou filmově, abyste je mohli posunout dopředu dozadu a doleva doprava. Zatáhněte a podržte tlačítko pod, abyste se posunuli do požadované výšky.

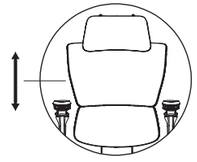

Výška opěradla:

Oběma rukama zvedejte opěradlo rovnoměrnou a postupnou silou. Pro nejnižší výšky ji rychle zvedněte do nejvyšší a uvolněte.

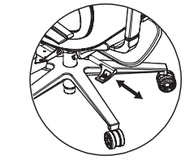

Blokování sklonu:

Zatažením za rukojeť umístěnou pod pravou stranou sedadla směrem ven nastavte polohu opěradla. náklonu. Nakloňte se do požadovaného úhlu a zatlačením rukojeti dovnitř ji zajistěte. polohu sklonu.

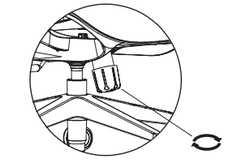

Napětí sklonu:

Otáčením knoflíku pod sedadlem ve směru hodinových ručiček snížíte napětí náklonu a proti směru hodinových ručiček jej zvýšíte a nastavíte podle své hmotnosti.

JAK SE NASTAVIT (X-Air Pro)

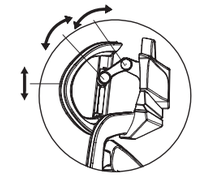

Opěrka hlavy:

Držte jej oběma rukama a posuňte jej nahoru a dolů nebo jej otočte o 30° s přední částí čep a 38° s čepem zad.

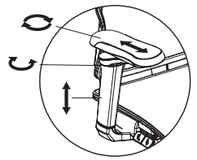

područky:

Pevně držte područky, abyste:
Pohybujte se nahoru nebo dolů do ideální výšky.
Posuňte dopředu nebo dozadu.
Otočte horní čep o 360° nebo spodní čep o 220°.

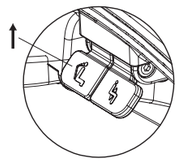

Sklon opěradla:

Postupně se naklánějte dozadu do požadovaného úhlu a zatáhněte za páčku sklápění nahoru, abyste ji zajistili.

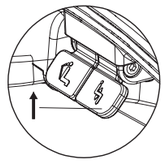

Výška sedu (při sezení):

Zvedání: Postavte se na nohy, zatáhněte za páku pro nastavení výšky nahoru a uvolněte ji, abyste ji zajistili.
Snížení: Vytáhněte páku pro nastavení výšky nahoru a uvolněte ji, aby se zajistila.

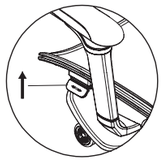

Hloubka sedu:

Zatáhněte za páku na levé straně nahoru, posuňte sedadlo kyčlí do ideální polohy hloubku a uvolněním páky zajistěte.

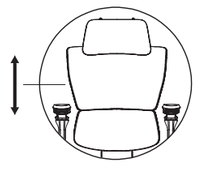

Výška opěradla:

Oběma rukama zvedněte opěradlo plynulou a postupnou silou. Pro nejnižší výšku jej rychle zvedněte do nejvyšší a uvolněte.

MONTÁŽNÍ RADY

1. Pečlivě dodržujte montážní kroky a pro správnou montáž se podívejte na obrázky.
2. Zkontrolujte všechny součásti v krabici a ujistěte se, že jsou funkční.
3. Pro montáž se doporučují ochranné rukavice.
4. Abyste předešli náhodnému poškození součástí, sestavte je na čistém, rovném povrchu s ochrannou vrstvou.
5. Abyste předešli vychýlení nebo nerovnoměrnému utažení, nainstalujte každý šroub do poloviny, v případě potřeby seřiďte a poté zcela utáhněte.
6. Plynový píst zůstane po sestavení pevně na svém místě.

   Pokud potřebujete židli rozebrat a zabalit pro přepravu:

   1.Položte jej na bok, pevně držte plynový píst a lehce škubněte sedlem nebo poklepejte na jeho zadní stranu gumovým kladívkem, dokud se neodpojí od plynového pístu.

   2. Poté poklepáním na rozvor uvolněte plynový píst.

   Poznámka: Během tohoto procesu dodržujte bezpečnostní opatření. Na jakékoli poškození nebo bezpečnostní problém,ke kterému dojde, se nevztahuje záruka tohoto produktu.

TIPY NA POUŽITÍ

1. Židle je určena pouze pro jednoho uživatele. Používejte ji bezpečně.
2. Před použitím se ujistěte, že jsou všechny součásti bezpečně upevněny. Pro zachování bezpečnosti kontrolujte dotažení šroubů každé 3 měsíce.
3. Umístěte židli na rovnou plochu. Vyhněte se dlouhodobému vystavení vlhkosti, teplu nebo přímému slunečnímu záření, aby nedošlo k poškození.
4. Pouze pro použití vsedě. Nestůjte na židli ani nesedejte na její područky.
5. Před prvním použitím očistěte povrch židle. Otírejte pouze měkkým hadříkem.
6. Vyhněte se čisticím prostředkům s vysokým obsahem kyselin nebo zásad, protože mohou korodovat nebo poškodit povrch židle.
7. Použijte funkce židle, jak je uvedeno v části Jak nastavit.
8. Během lehu se postupně naklánějte a udržujte rovnováhu. Odmrštění příliš silně nebo příliš daleko může způsobit převrácení.
9. Pro bezpečnost nerozebírejte plynový píst.

Ce este în cutie (X-Air、X-Air Mega)

Ⓐ 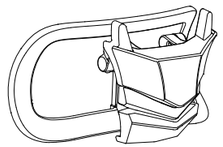 Tetieră ×1	Ⓑ 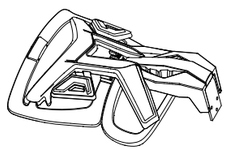 Spătar ×1	Ⓒ 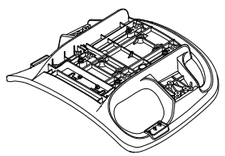 Bază șezut ×1
Ⓓ 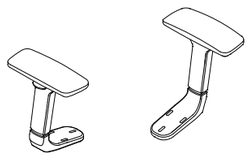 Cotiere ×2	Ⓔ 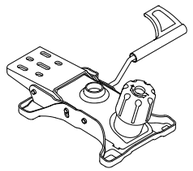 Mecanism de înclinare ×1	Ⓕ  Piston cu gaz ×1
Ⓖ 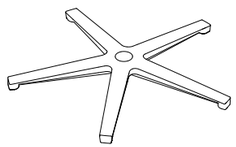 Bază cu roți ×1	Ⓗ  Set roți ×5	Ⓘ 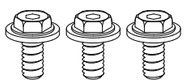 M8×16 Șuruburi și șaibe ×3
Ⓙ  M6×25 Șuruburi și șaibe ×6	Ⓚ 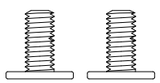 M6×16 Șuruburi ×2	Ⓛ  M5 & M4 Cheie hexagonală ×1

Ce este în cutie (X-Air Pro)

Ⓐ 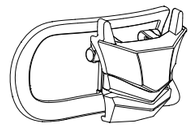 Tetieră ×1	Ⓑ 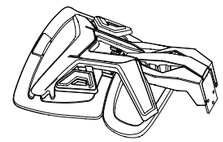 Spătar ×1	Ⓒ 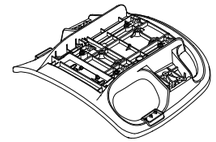 Bază șezut ×1
Ⓓ 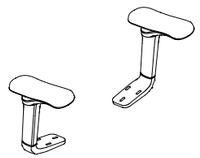 Cotiere ×2	Ⓔ 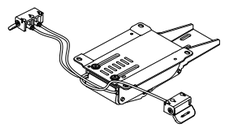 Mecanism de înclinare ×1	Ⓕ  Piston cu gaz ×1
Ⓖ 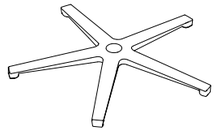 Bază cu roți ×1	Ⓗ  Set roți ×5	Ⓘ 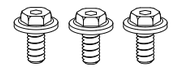 M8×16 Șuruburi și șaibe ×3
Ⓙ  M6×25 Șuruburi și șaibe ×6	Ⓚ 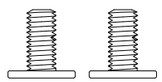 M6×16 Șuruburi ×2	Ⓛ  M5 & M4 Cheie hexagonală ×1
Ⓜ  ST4×35 Șuruburi și șaibe ×6	Ⓝ 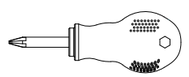 Șurubelniță ×1	Ⓞ 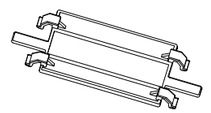 Capac cablu mecanism de înclinare ×1

ETAPE DE INSTALARE

① Răsturnați baza cu roți și montați roțile.

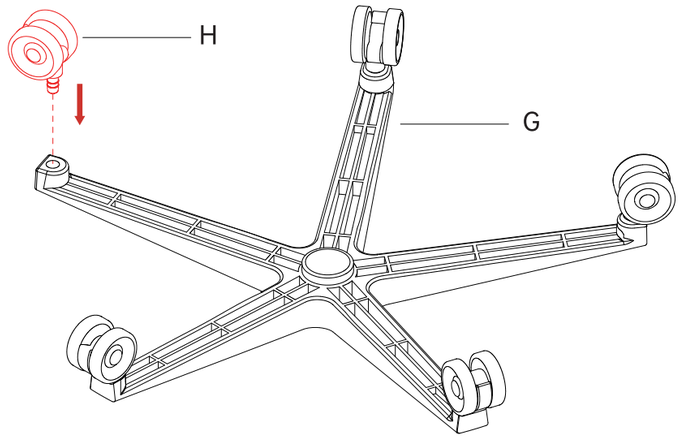

② Întoarceți baza cu roțile în jos și montați pistonul cu gaz.

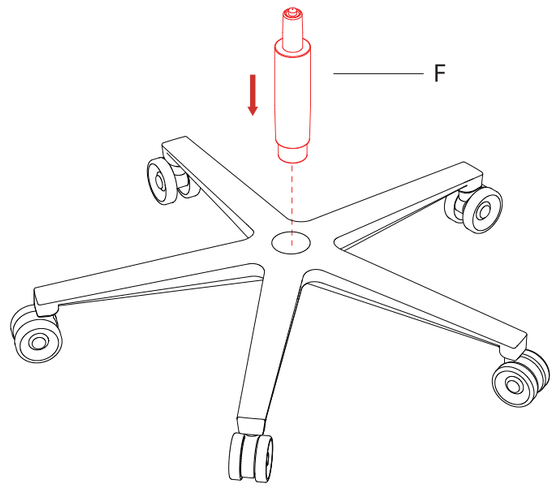

③ Întoarceți baza șezutului, deșurubați șuruburile M6×16 și șaibele preinstalate.

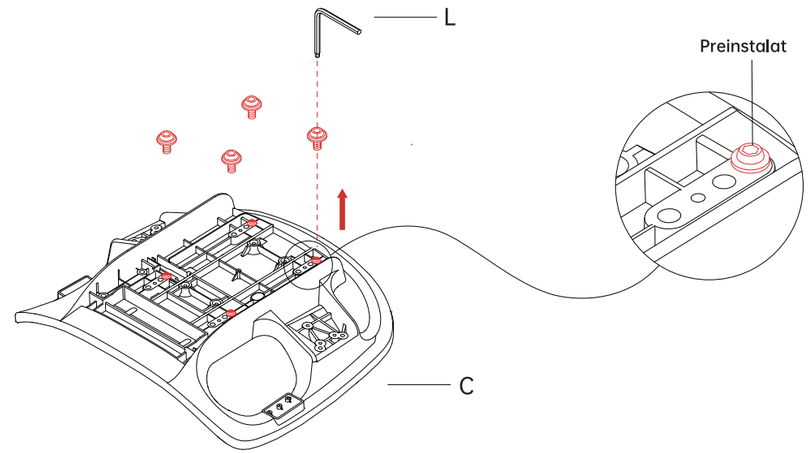

④ Folosiți șuruburile și șaibele M6×16 preinstalate pentru a fixa mecanismul de înclinare ③.

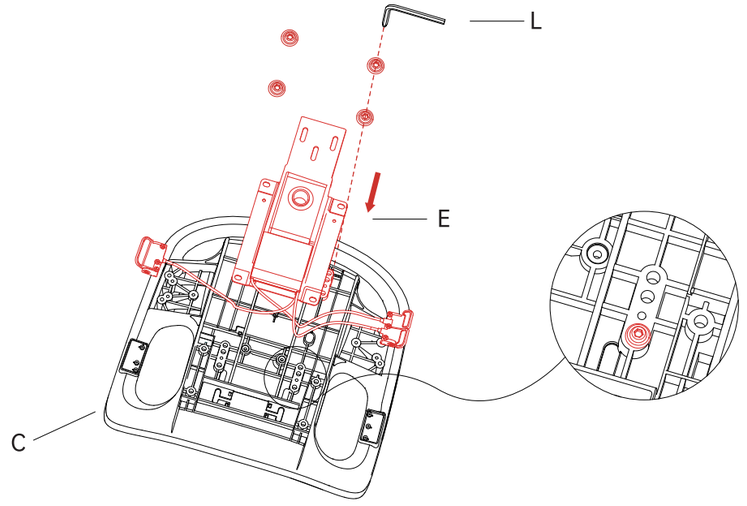

⑤ Introduceți manetele mecanismului de înclinare prin orificiul cadrului bazei și fixați-le cu șuruburi ST4×35. **(X-Air Pro)**

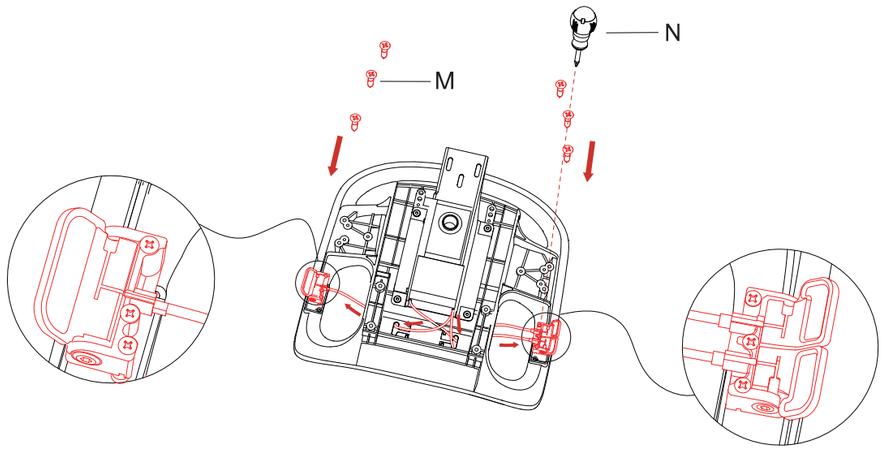

⑥ Așezați cablurile mecanismului de înclinare pe părțile laterale ale orificiului. Apăsați un capăt al capacului în orificiu cu mâna, apoi apăsați celălalt capăt la loc cu ajutorul unei chei. **(X-Air Pro)**

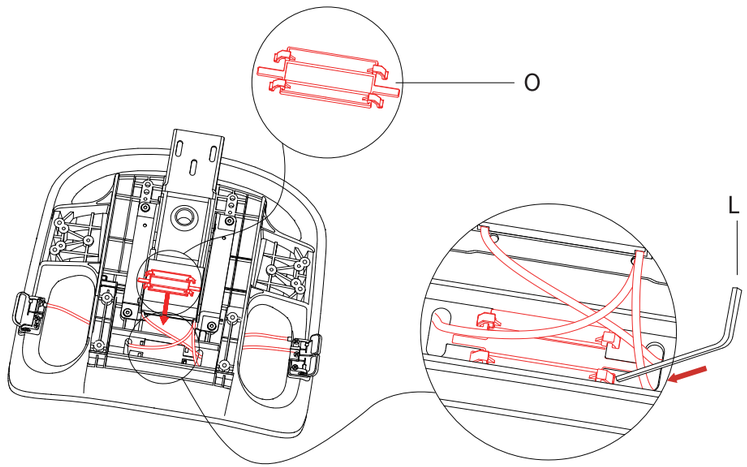

⑦ Aliniați spătarul cu baza șezutului și fixați-l cu șuruburi M8×16 și șaibe.

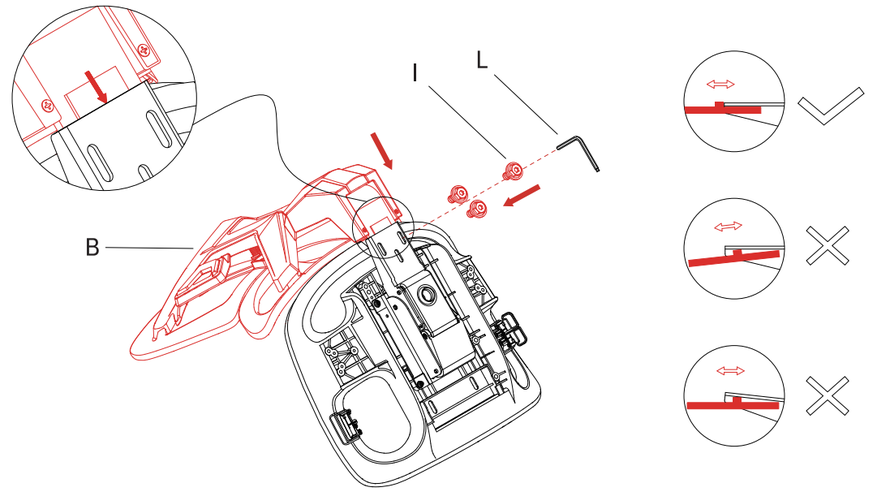

⑧ Fixați mânerele cu șuruburi M6×25 și șaibe. Asigurați-vă că ați identificat corect partea stângă și cea dreaptă.

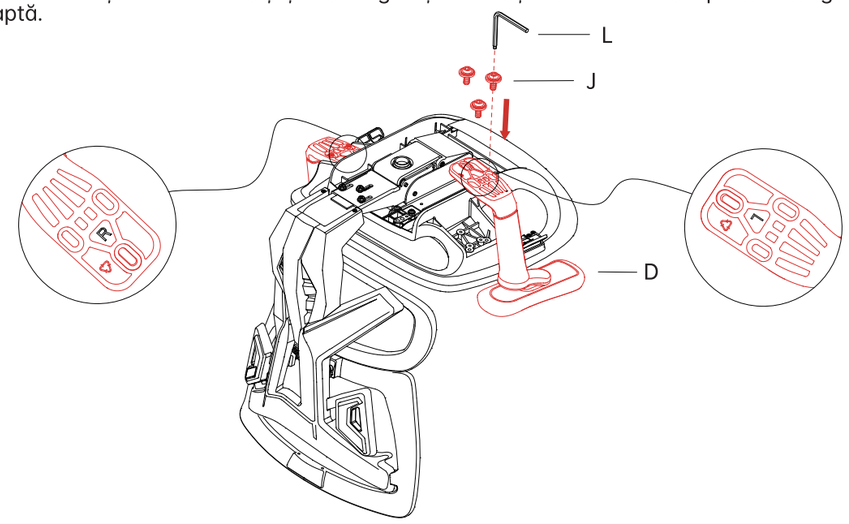

⑨ Atașați tetiera la spătar cu șuruburi M6×16.

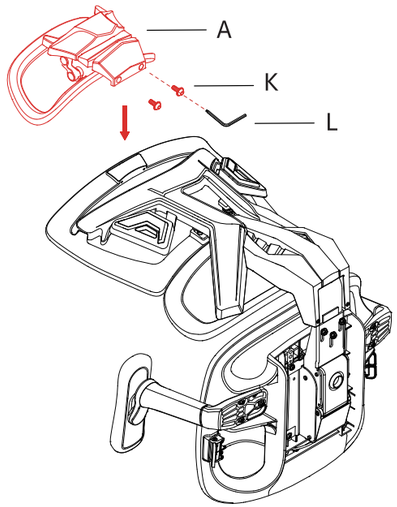

⑩ Ridicați baza montată cu roți și introduceți pistonul cu gaz în șezut.

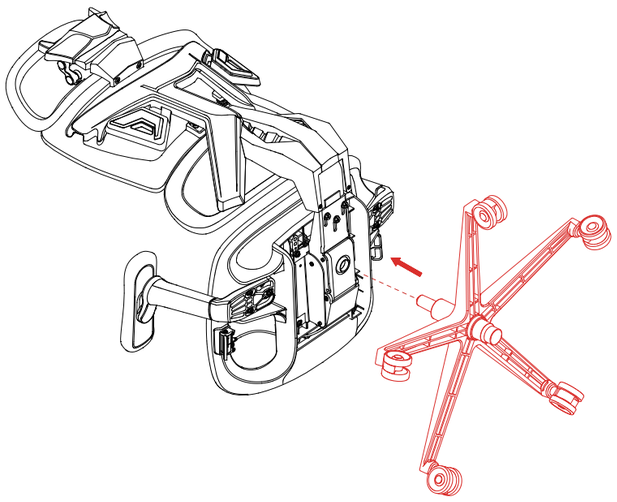

⑪ Rotiți scaunul vertical pentru a finaliza asamblarea.

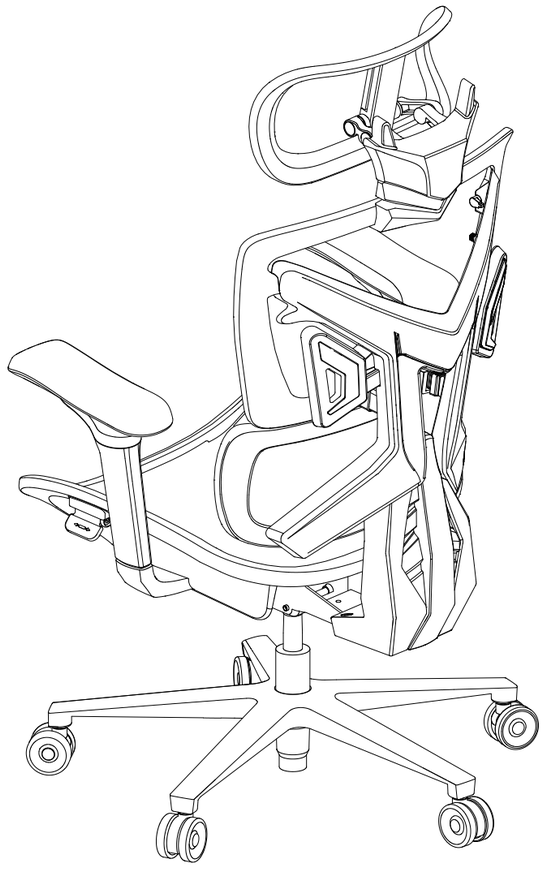

Caracteristici (X-Air)

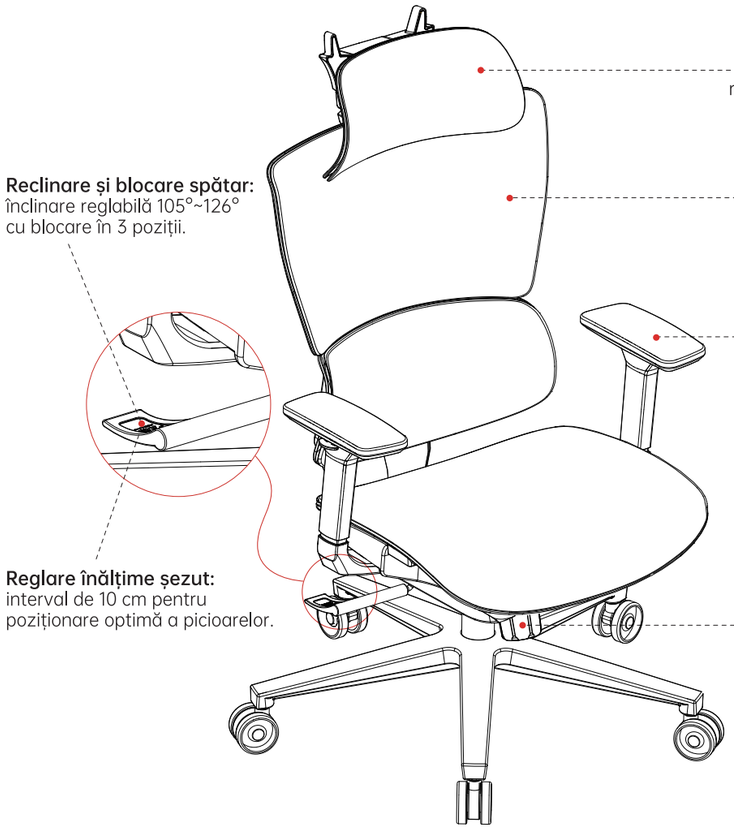

Caracteristic (X-Air Mega)

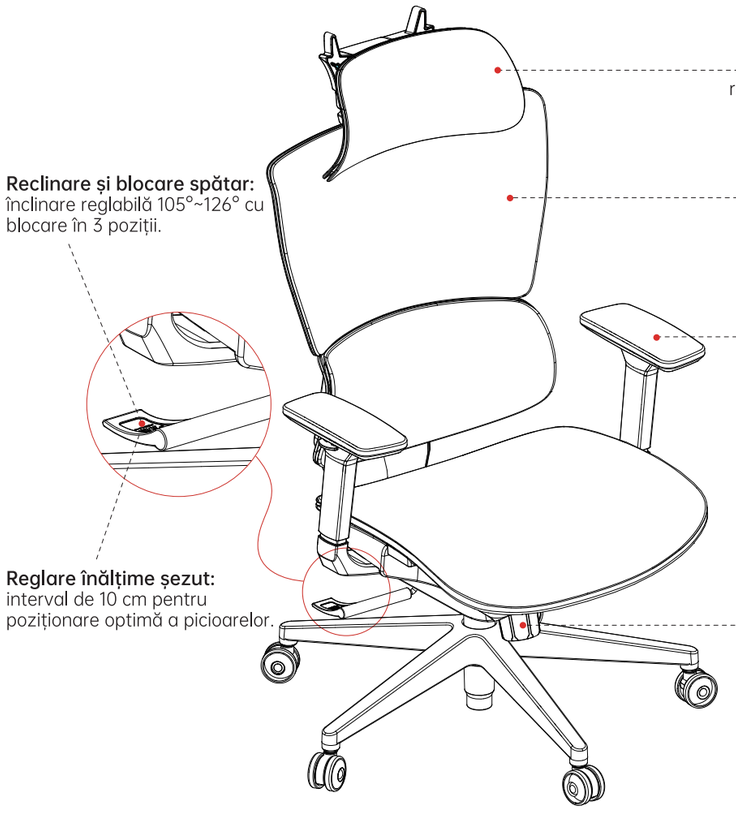

Caracteristici (X-Air Pro)

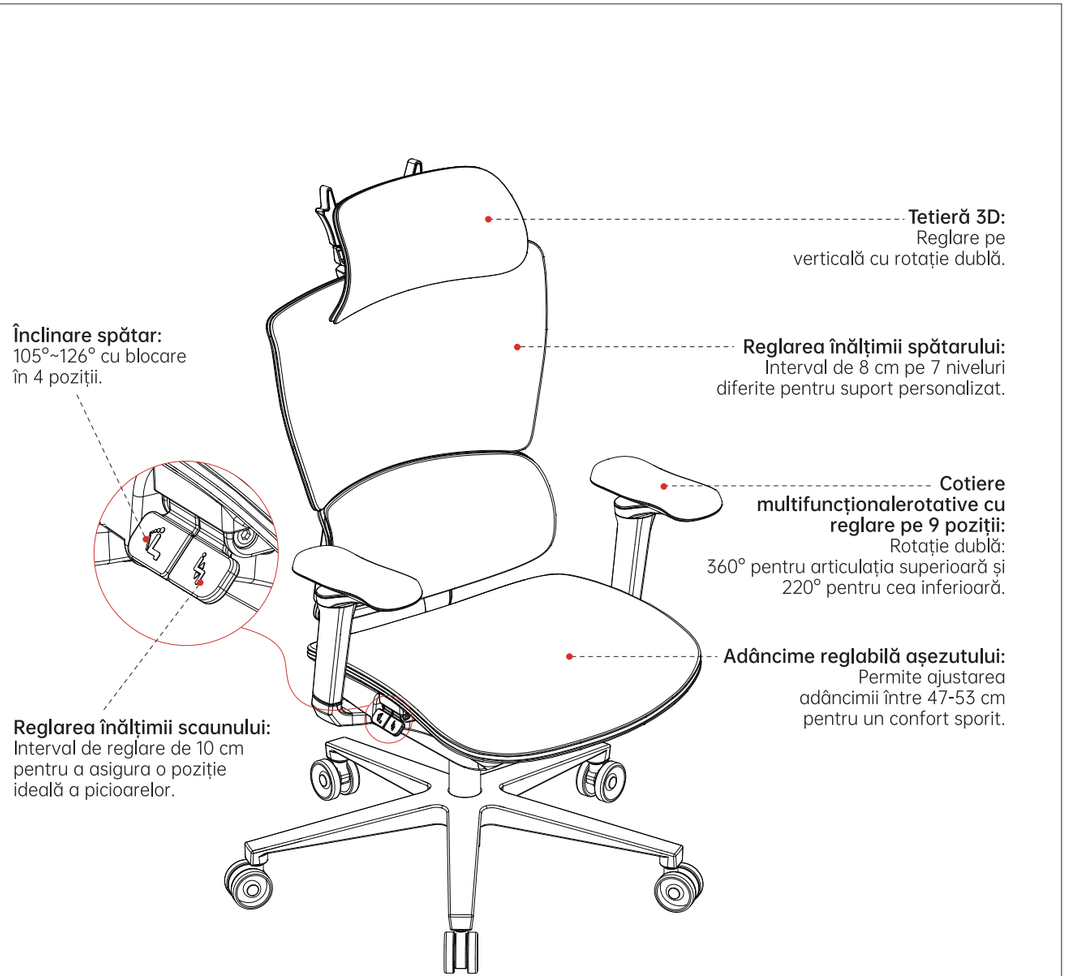

Cum se reglează (X-Air、X-Air Mega)

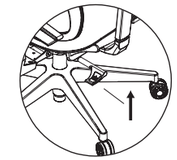

Înălțimea scaunului:

Rotiți mânerul de sub partea dreaptă a șezutului în sensul acelor de ceasornic pentru a regla și eliberați pentru a fixa la înălțimea dorită.

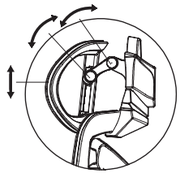

Tetiera:

Țineți cu ambele mâini pentru a o mișca în sus și în jos sau pentru a o roti la 30° cu articulația frontală și la 38° cu cea din spate.

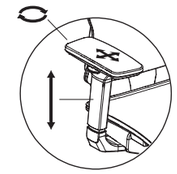

Cotiere 4D (X-Air):

Țineți ferm cotierele pentru a le roti sau a le mișca înainte-înapoi și stânga-dreapta. Trageți și mențineți apăsat butonul de dedesubt pentru a regla înălțimea dorită.

Cotiere 3D (X-Air Mega):

Țineți ferm cotierele pentru a le mișca înainte-înapoi și stângadreapta. Trageți și mențineți apăsat butonul de dedesubt pentru a regla înălțimea dorită.

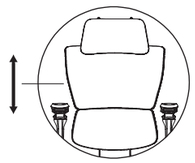

Înălțimea spătarului:

Folosiți ambele mâini pentru a ridica spătarul cu o forță constantă și progresivă. Pentru cea mai mică înălțime, ridicați rapid până la cea mai înaltă poziție și eliberați.

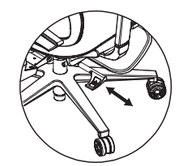

Blocarea înclinării:

Trageți mânerul situat sub partea dreaptă a șezutului spre exterior pentru a regla înclinarea. Înclinați-vă înapoi până la unghiul dorit, apoi apăsați mânerul în interior pentru a fixa poziția.

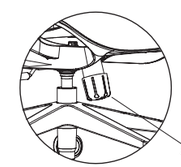

Rigiditatea înclinării:

Rotiți mânerul de sub șezut în sensul acelor de ceasornic pentru a reduce rigiditatea înclinării și în sens invers pentru a o crește, ajustând-o în funcție de greutatea dumneavoastră.

Cum se reglează (X-Air Pro)

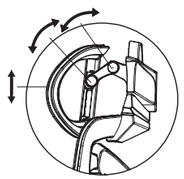

Tetieră:

Țineți tetiera cu ambele mâini pentru a o mișca în sus și în jos sau pentru a o roti la 30° cu ajutorul articulației frontale și la 38° cu ajutorul articulației din spate.

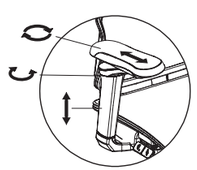

Cotiere:

Țineți ferm cotierele pentru:
- reglarea în sus sau în jos până la înălțimea ideală
- reglarea înainte sau înapoi.

Rotiți articulația superioară la 360° sau pe cea inferioară la 220°.

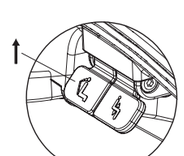

Înclinarea spătarului:

Înclinați-vă treptat pe spate până la unghiul dorit și trageți în sus maneta de înclinare pentru a o bloca.

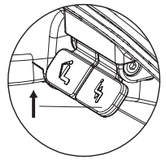

Înălțimea șezutului (în poziție așezată):

Pentru a ridica: ridicați-vă în picioare, trageți maneta de înălțime în sus și eliberați pentru a fixa.
Pentru a coborî: trageți maneta de înălțime în sus și eliberați pentru a fixa.

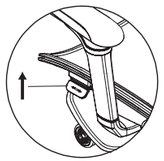

Adâncimea șezutului:

Trageți în sus maneta laterală stângă, mișcați șezutul cu șoldul până la adâncimea ideală și eliberați maneta pentru a fixa.

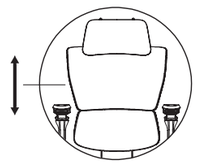

Înălțimea spătarului:

Folosind ambele mâini, ridicați spătarul cu o forță constantă și progresivă. Pentru cea mai joasă poziție, ridicați-l rapid până la cea mai înaltă poziție și eliberați.

Sfaturi pentru asamblare

Sfaturi pentru asamblare

1. Urmați cu atenție pașii de asamblare și consultați ilustrațiile pentru o asamblare corectă.
2. Verificați fiecare componentă din cutie și asigurați-vă că este în stare corespunzătoare.
3. Se recomandă purtarea mănușilor de protecție în timpul asamblării.
4. Pentru a preveni deteriorarea accidentală a componentelor, asamblați pe o suprafață curată, plană, acoperită cu un strat de protecție.
5. Pentru a preveni deplasarea sau strângerea neuniformă, înșurubați fiecare șurub doar pe jumătate inițial, ajustați dacă este necesar, apoi strângeți complet.
6. Pistonul cu gaz rămâne fix după asamblare.

Dacă este necesar să demontați scaunul și să îl ambalați pentru transport:

1. Așezați scaunul pe o parte, țineți ferm pistonul cu gaz și trageți ușor de șezut sau bateți ușor în spătar cu un ciocan de cauciuc până se desprinde de pistonul cu gaz.
2. Apoi bateți ușor în baza cu roți pentru a o desprinde de pistonul cu gaz.

Notă: Respectați măsurile de siguranță în timpul acestui proces. Garanția acestui produs nu acoperă eventualele daune sau probleme de siguranță apărute în timpul asamblării sau demontării.

SFATURI DE UTILIZARE

1. Acesta este un scaun pentru o singură persoană. Utilizați-l doar de către o persoană la un moment dat.
2. Înainte de utilizare, asigurați-vă că toate componentele sunt bine fixate. Verificați starea șuruburilor la fiecare 3 luni pentru siguranță.
3. Așezați scaunul pe o suprafață plană. Evitați expunerea prelungită la umiditate excesivă, căldură sau lumină solară directă.
4. Doar pentru utilizare în poziție șezând. Nu urcați pe scaun și nu vă așezați pe cotiere.
5. Curățați suprafața scaunului înainte de prima utilizare. Ștergeți doar cu o cârpă moale.
6. Evitați produsele de curățare cu un conținut ridicat de acid sau alcalin, deoarece pot coroda sau deteriora suprafața scaunului.
7. Utilizați funcțiile scaunului conform instrucțiunilor din secțiunea „Cum se reglează".
8. Atunci când vă înclinați pe spate, faceți-o treptat și mențineți echilibrul. Înclinarea prea bruscă sau prea rapidă poate duce la răsturnare.
9. Pentru siguranță, nu demontați pistonul cu gaz.