DAD 4970 Levantar
Benkeventilator
936 mm | 655 m3/h | 62.0 dB(a) | Touch | Con@ctivity | DynamicWhite



- Enkel installasjon ved omluftsdrift med Plug&Play tilbehørssett
- Motorisert dampskjerm som kan kjøres ut/inn – Hood in Motion
- -
- DynamicWhite – harmonisering av fargetemperatur med andre lyskilder
- Effektiv filtrering –metallfettfilter i rustfritt stål med 10 lag

EAN: 4002516985938 / Materialnummer: 12979270 /
Gammelt materialnummer: 28D4970BNER

Generell informasjon	
Modellbetegnelse	DAD 4970 Levantar
Produsentens materialnummer	12979270
EAN-nummer	4002516985938
Markedsføringsklasse	Gold
Konstruksjon	
Benkeventilator	•
Konstruksjon og design	
Farge	Obsidiansort
Funksjoner	
Type luftføring	Kan ettermonteres
Nødvendig ombyggingssett omluft – kan kjøpes som ekstrautstyr	DUU 600,DUP 150
Nødvendig aktivkullfilter – kan kjøpes som ekstrautstyr	DKF 30-P, DKF 30-R
Design	
Kantventilasjon	•
Betjeningskomfort	
Tilkobling med Miele@home	•
Elektronisk styring	•
Con@ctivity	Personlig tilpasset
Effekttrinn (antall uten Booster-trinn)	3
SmartControl	•
Boostertrinn	2
Etterløpstid 5/15 min	•
Indikator for fettfiltermetning	•
Indikator for mettet aktivkullfilter	•
Hood in motion	•
CleanCover gjør rengjøring av viften innvendig svært enkel	•
Smart Extras	
AmbientLight	•
DynamicWhite	•
RemoteUpdate	•
Pushvarsler	•
Smart Home-integrering	•
Smart Extras	
Google stemmestyring	•
Effektivitet	
Energiklasse (A+++ til D)	A
PowerManagement-system	•
Årlig energiforbruk i kWh/år	41,1
Klasse for strømningsdynamisk effektivitet	A
Belysningsklasse	A
Klasse for fettfiltreringsgrad	B
Filtersystem	
Antall fettfiltre i rustfritt stål som kan vaskes i oppvaskmaskin (ti lag)	2
Belysning	
Antall x Watt	1 x 12 W

DAD 4970 Levantar
Benkeventilator
936 mm | 655 m3/h | 62.0 dB(a) | Touch | Con@ctivity | DynamicWhite



EAN: 4002516985938 / Materialnummer: 12979270 /
Gammelt materialnummer: 28D4970BNER

Belysning i Lx	400 lx
Fargetemperatur i K	3500 Kelvin
Lysdimmefunksjon	•
Vifte	
Vifte som suger inn luft fra to sider	•
Utluftning	
Lufteffekt trinn 1 (m^3/h) iht. EN 61591	205
Lufteffekt trinn 2 (m^3/h) iht. EN 61591	350
Lufteffekt i nivå 3 (m^3/t) i henhold til EN 61591	450
Lufteffekt i boostertrinn 1 (m^3/t) i henhold til EN 61591	610
Lufteffekt i boostertrinn 2 (m^3/t) i henhold til EN 61591	655
Lydnivå trinn 1 (dB(A) re1pW) iht. EN 60704-3	43,0
Lydnivå trinn 2 (dB(A) re1pW) iht. EN 60704-3	55,0
Lydeffekt i nivå 3 (dB(A) re 1 pW) i henhold til EN 60704-3	62,0
Lydeffekt i boostertrinn 1 (dB(A) re 1 pW) iht. EN 60704-3	69,0
Lydeffekt i boostertrinn 2 (dB(A) re 1 pW) iht. EN 60704-3	71,0
Lydtrykk trinn 1 (dB(A) re20µPa) iht. EN 60704-2-13	30,0
Lydtrykk trinn 2 (dB(A) re20µPa) iht. EN 60704-2-13	42,0
Lydtrykk i nivå 3 (dB(A) re 20 µPa) i henhold til EN 60704-2-13	48,0
Lydtrykk i boostertrinn 1 (dB(A) re 20 µPa) iht. EN 60704-2-13	55,0
Lydtrykk i boostertrinn 2 (dB(A) re 20 µPa) iht. EN 60704-2-13	57,0
Omluft	
Lufteffekt trinn 1 (m^3/h) iht. EN 61591	165
Lufteffekt trinn 2 (m^3/h) iht. EN 61591	320
Lufteffekt i nivå 3 (m^3/t) i henhold til EN 61591	420
Lufteffekt i boostertrinn 1 (m^3/t) i henhold til EN 61591	525
Lufteffekt i boostertrinn 2 (m^3/t) i henhold til EN 61591	560
Lydnivå trinn 1 (dB(A) re1pW) iht. EN 60704-3	49,0
Lydnivå trinn 2 (dB(A) re1pW) iht. EN 60704-3	63,0
Lydeffekt i nivå 3 (dB(A) re 1 pW) i henhold til EN 60704-3	69,0
Lydeffekt i boostertrinn 1 (dB(A) re 1 pW) iht. EN 60704-3	74,0
Lydeffekt i boostertrinn 2 (dB(A) re 1 pW) iht. EN 60704-3	75,0
Lydtrykk trinn 1 (dB(A) re20µPa) iht. EN 60704-2-13	36,0
Lydtrykk trinn 2 (dB(A) re20µPa) iht. EN 60704-2-13	50,0
Lydtrykk i nivå 3 (dB(A) re 20 µPa) i henhold til EN 60704-2-13	55,0
Lydtrykk i boostertrinn 1 (dB(A) re 20 µPa) iht. EN 60704-2-13	61,0
Lydtrykk i boostertrinn 2 (dB(A) re 20 µPa) iht. EN 60704-2-13	62,0
Sikkerhet	
Sikkerhetsutkobling	•
Ettlags bruddsikkert glass (ESG)	•
Tekniske data	
Total ventilatorhøyde utblåsning og ekstern min. i mm	1008
Total ventilatorhøyde utblåsning og ekstern maks. i mm	1288
Total ventilatorhøyde omluft min. i mm	1008

DAD 4970 Levantar
Benkeventilator
936 mm | 655 m3/h | 62.0 dB(a) | Touch | Con@ctivity | DynamicWhite



EAN: 4002516985938 / Materialnummer: 12979270 /
Gammelt materialnummer: 28D4970BNER

Total ventilatorhøyde omluft maks. i mm	1288
Bredde ventilatorskrog i mm	936
Utskjæringsmål i mm (bredde) ved ovenpåliggende montering	815
Utskjæringsmål i mm (dybde) ved ovenpåliggende montering	106
Utskjæringsmål i mm (bredde) ved planlimt montering – innvendig	815
Utskjæringsmål i mm (dybde) ved planlimt montering – innvendig	106
Utskjæringsmål i mm (bredde) ved planlimt montering – utvendig	940
Utskjæringsmål i mm (dybde) ved planlimt montering – utvendig	124
Høyde ventilatorskrog i mm	708
Nettovekt i kg	34,0
Dybde ventilatorskrog i mm	171
Lengde på elektrisk ledning i m	1,3
Jordet stikkontakt	•
Total tilkoblingsverdi i kW	0,25
Montering på skapbunn	Yes
Installasjon på gulv	Yes
Min. bredde på underskap i mm	900
Glassrammens bredde i mm	936
Spenning i V	230
Sikring i A	10
Faseantall	1
Frekvens i Hz	50
Monteringsanvisninger	
Utluftningsstuss nede	•
Diameter på utluftningsstuss i mm	150
Optimal kombinasjon med platetopp avhengig av tilgjengelighet	KM 8595 FL
Felles installasjon med platetopp i én utskjæring	Yes
Planlimt installasjon	Yes
Ovenpåliggende installasjon	Yes
Vedlagt tilbehør	
Forlengede maskinføtter	•
Mellomlist for kombinasjon med platetopp	•

DAD 4970 Levantar
Benkeventilator
936 mm | 655 m3/h | 62.0 dB(a) | Touch | Con@ctivity | DynamicWhite

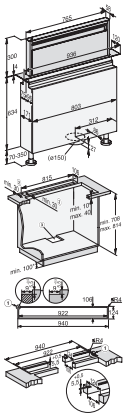

DAD4970, DAD6980, Installation drawings

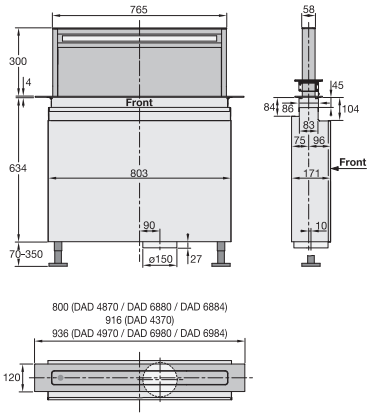

DAD4370, DAD4870, DAD4970, DAD6880, DAD6980, Installation drawings

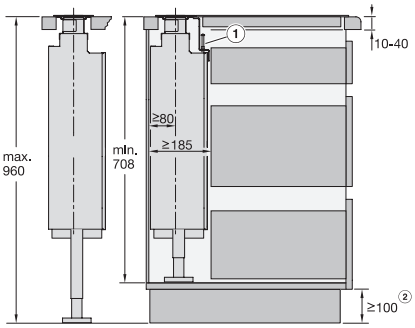

DAD4370, DAD4870, DAD4970, DAD6880, DAD6980, Installation drawings

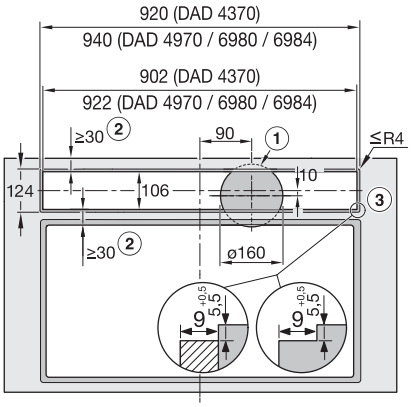

DAD4370, DAD4970, DAD6980, flush, Installation drawings

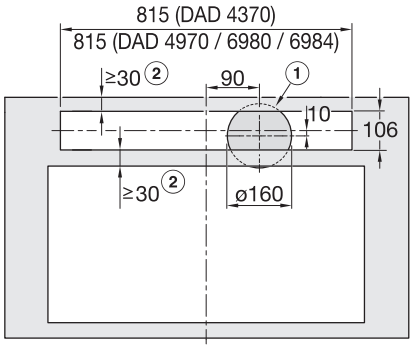

DAD4370, DAD4970, DAD6980, overlying, Installation drawings

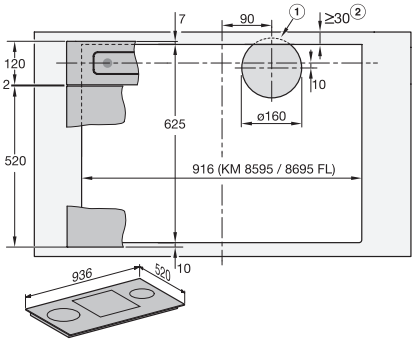

DAD4970, DAD6980, surface mounted installation, common cutout, Installation drawings

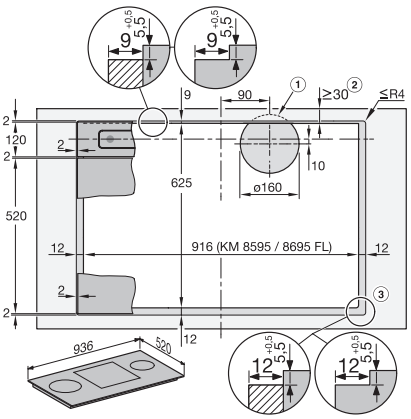

DAD4970, DAD6980, flush, Installation drawings