# Serie 4, Varmepumpetørketrommel, 8 kg
# WQA23200SN

## Varmepumpetørketrommelen med Auto Dry-sensor vet når tøyet er klart, noe som forhindrer overoppheting og beskytter plaggene dine.

- **Nyt opptil 2 år med pålitelig tørk uten å måtte rengjøre kondensatoren.**
- **Auto Dry**: tørker automatisk til akkurat den tørrhetsgraden du ønsker.
- **Half load-valg**: Optimaliserer tørkeinnstillingene (mengde og varighet) ved mindre mengder tøy.
- **Hurtigtørking på 40 minutter er velegnet til små mengder syntetiske eller tynne tekstiler.**
- **Trommellys**: Opplyst trommel gir full oversikt.

**Teknisk data**

Konstruksjonstype: ..... Frittstående
Avtakbar topplate: ..... Nei
Dørhengsel: ..... Høyre
Lengden på strømledningen: ..... 145 cm
Mål (HxBxD): ..... 842x598x613 mm
Nettovekt: ..... 48.5 kg
Fluorholdige drivhusgasser: ..... R290
Hermetisk forseglet enhet: ..... Ja
EAN-kode: ..... 4242005599318
Tilkoblingsgrad: ..... 600 W
Sikring: ..... 10 A
Spenning: ..... 220-240 V
Frekvens: ..... 50 Hz
Nominell kapasitet, i kg, for eco-program ved full last (EU 2017/1369): ..... 8.0 kg
Energieffektivitetsklasse[1]: ..... D
Vektet energiforbruk per syklus (EU 2017/1369): ..... 1.28 kWh/syklus
Vektet energiforbruk per 100 sykluser (EU 2017/1369): 128 kWh/100 sykluser
Kondenseringseffektivitet (EU 2017/1369): ..... 88 %
Programlengde halv kapasitet (EU 2017/1369): ..... 2:10
Programlengde nominell kapasitet (EU 2017/1369): ..... 3:45

4 242005 599318

**Ekstra tilbehør**

| | |
|---|---|
| WMZ20600 | Kurv for tørking av delikat ull |
| WTZ1110 | Kondensvannslange |
| WTZ27400 | Sammenbyggingssett med uttrekk |
| WTZ27410 | Sammenbyggingssett |

[1] Energieffektivitetsskala fra A til G

# Serie 4, Varmepumpetørketrommel, 8 kg
# WQA23200SN

## Varmepumpetørketrommelen med Auto Dry-sensor vet når tøyet er klart, noe som forhindrer overoppheting og beskytter plaggene dine.

---

**Ytelse/Forbruk**

- Energiklasse[1]: D
- Energiforbruk[2]: 128 kWh
- Kapasitet[3]: 8 kg
- Programtid[3]: 3:45 t:min
- Lydklasse: B (på en skala fra A til D)
- Lydnivå[3]: 63 dB (A) re 1 pW
- Kondensasjonsklasse: B (på en skala fra A til D)
- Kondensasjonseffektivitet[3]: 88%

**Programmer**

- Standardprogrammer: bomull, easy care
- Spesialprogrammer: Bomull, Skjorter, Cotton Eco, Dunprogram, Finvask/Silke, Håndklær, Mix, SuperKort 40', Sport, Dyner, Syntetisk, UllFinish, Tidsprogram kaldt, Tidsprogram varmt

**Forbruk og ytelse**

- AntiKrøll-fase, inntil 120 min ved programslutt
- Half Load-opsjon: optimaliserer tørking ved mindre belastning
- TouchControl-knapper: Iron dry, Cupboard dry, Cupboard dry+, utsatt starttid, Anti-krøll, Skånsomt, Lydsignal, Start / Reload / Pause, 24 t utsatt starttid

**Komfort og sikkerhet**

- AutoDry: elektronisk fuktkontroll. Velg ønsket tørkegrad.
- Stort LED-display med visning av programforløp, 24 t utsatt starttid, spesialfunksjoner og resttid.
- Lasteanbefalinger
- Bruksmåler: teller antall fullførte programmer
- Soft dial
- SensitiveDry-concept: Stor galvanisert trommel med elliptiske medbringere i soft-design
- AntiVibrasjon design: Økt stabilitet og mer stillegående drift
- LED belysning i trommelen
- Elektronisk funksjonssperre
- Lydsignal ved programslutt
- Dørhengsling: Høyre
- Låsehake i metall

**Teknisk informasjon**

- kan skyves under ved 85 cm nisjehøyde
- Dimensjoner (H x W): 84.2 cm x 59.8 cm
- Apparatdybde: 61.3 cm

[1] På en skala av energiklasser fra A til G

[2] Vektet gjennomsnittlig energiforbruk per 100 tørkesykluser i kWh med Eco-programmet

[3] Økoprogram ved full maskin

**Serie 4, Varmepumpetørketrommel,**
**8 kg**
**WQA23200SN**

Mål i mm

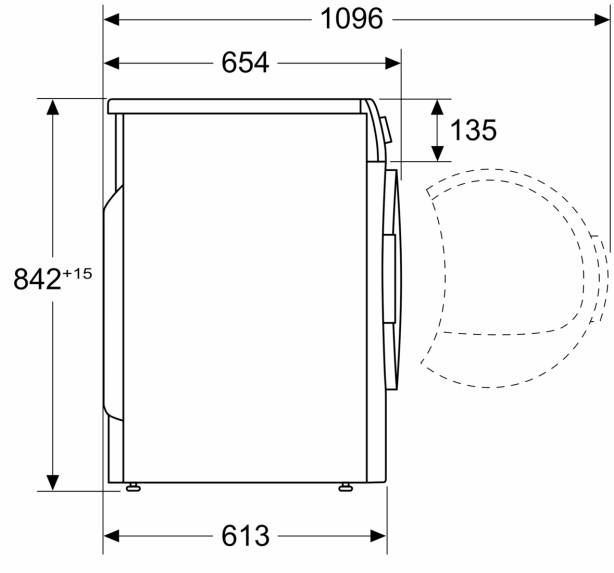

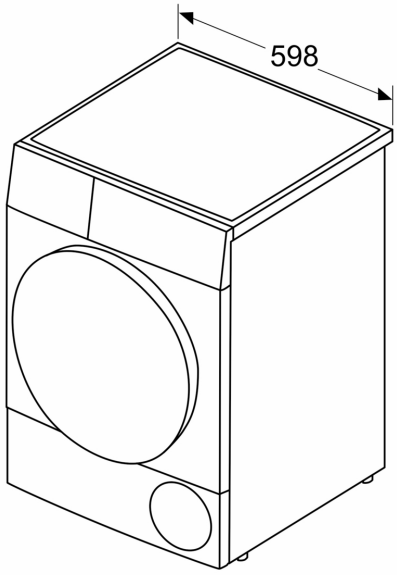
Mål i mm