SIEMENS

iQ300, Integrert ventilator, 53 cm, Sølvmetallic
LB55566



Ekstra tilbehør

LZ73050	Standardfilter
LZ74020	Tilbehør ventilator

Den innegygde ventilatoren som passer diskré i ditt kjøkken.

✓ Lys for inspirert matlaging
✓ LED-lys optimaliserer belysning og omgivelser ved matlaging.
✓ Utvidet tilgjengelighet av reservedeler

Beskrivelse

Teknisk data

Type: ..... Built-in/Built-under
Lengden på strømledningen: ..... 130 cm
Nisjemål (H x B x D): ..... 215mm x 500.0mm x 350mm mm
Apparatets høyde: .....215 mm
Minsteavstand til el. kokepl.: ..... 650 mm
Minsteavstand til gassbluss: ..... 650 mm
Vekt: ..... 7.3 kg
Kontrolltype: ..... Mekanisk
Antall mulige innstillinger av hastighet: ..... 3-trinns + intensiv innstilling
Maks. ytelse utluftsdrift: ..... 460 m³/h
Intensivinnstilling luftgjennomstrømming omluft: .....346.0 m³/h
Maks. kapasitet omluft: .....302 m³/h
Maksimal luftstrøm: .....460 m³/h
Antall lamper: 2
Lydnivå: .....63 dB(A) re 1pW
Diameter kanalsett: .....150 mm
Materiale, fettfilter: .....Vaskbar aluminium
EAN-kode: 4242003979297
Tilkoblingsgrad: ..... 206 W
Sikring: .....10 A
Spenning: .....220-240 V
Frekvens: .....50 Hz
Støpseltype: ..... Schuko-/Gardy støpsel med jord
Type installasjon: .....Innbygging

4 242003 979297

SIEMENS

iQ300, Integrert ventilator, 53 cm, Sølvmetallic
LB55566

Beskrivelse

Design:
- Integrert ventilator, 53 cm
- Til modifiserte skap, og/eller over en kjøkkenøy
- For utlufts- eller omluftsdrift

Features:
- Capacitor motor
- Belysning: 2 x LED
- Fargetemperatur: 3500 K
- Lysintensitet: 438 lux
- 2 metall fettfilter(e).

Komfort:
- Skyvebryter
- 3 effekttrinn og 1 intensivtrinn

Rengjøring:
- Metallfettfilter kan vaskes i oppvaskmaskinen

Ytelse utluft:
- I henhold til EN 61591 og EN/ IEC 60704-2-13 kan apparatet oppnå følgende verdier ved utluftsdrift: Trinn 1: uttrekkshastighet 224 m3/t; lydnivå 46 dB (A) re1pW Trinn 2: uttrekkshastighet 365 m3/t; lydnivå 57 dB (A) re1pW Trinn 3: uttrekkshastighet 460 m3/t; lydnivå 63 dB (A) re1pW Intensiv 1: uttrekkshastighet 604 m3/t; lydnivå 68 dB (A) re1pW
- Energiklasse: D (på en skala fra A++ til E)
- Gjennomsnittlig energiforbruk: 89.4 kWt/år*
- Energiklasse lufting: D*
- Energiklasse belysning: A *
- Energiklasse fettfilter: B *

Ytelse omluftsdrift:
- Kullfilter trengs i omluftdrift (ekstra tilbehør)
- I henhold til EN 61591 og EN/ IEC 60704-2-13 kan apparatet oppnå følgende verdier i omluftsdrift med standard resirkuleringssett (tilgjengelig som ekstrautstyr): Trinn 1: uttrekkshastighet 150 m3/t; lydnivå 56 dB (A) re1pW Speed 2: uttrekkshastighet 248 m3/t; lydnivå 67 dB (A) re1pW) Speed 3: uttrekkshastighet 302 m3/t ; lydnivå 71 dB (A) re1pW) Intensive Speed 1: uttrekkshastighet 346 m3/t; lydnivå 73 dB (A) re1pW)

Teknisk informasjon:
- Forbruksinformasjon:
- Tilkoblingseffekt: 206 W
- Spenning: 220 - 240 V
- Made in Germany

Planlegging og installasjon:
- Dimensjoner (HxBxD): 215 x 530 x 380 mm
- Ledning på 1.3 m med kontakt
- Diameter pipe Ø 150 mm

SIEMENS

iQ300, Integrert ventilator, 53 cm, Sølvmetallic
LB55566

Måltegninger

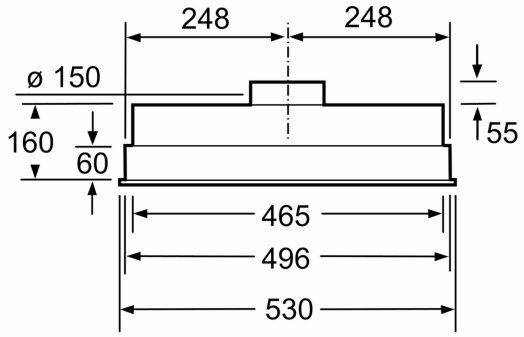

Mål i mm

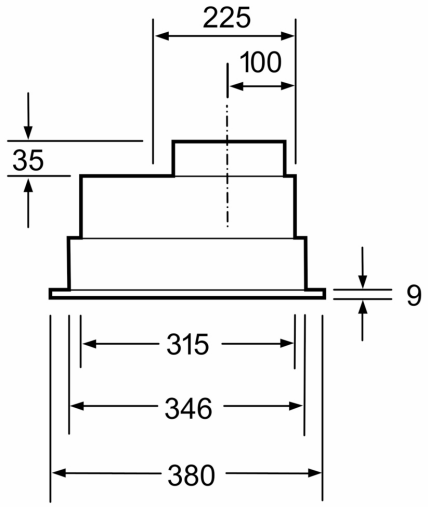

Mål i mm

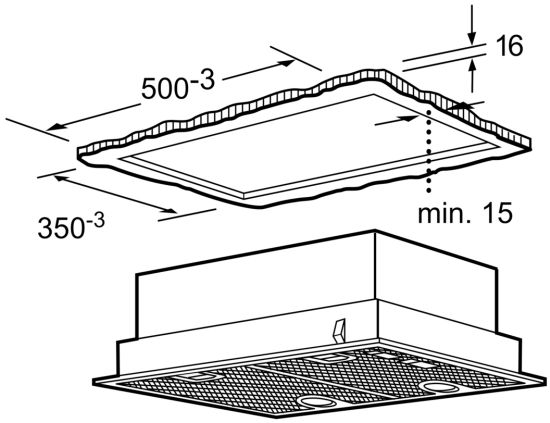

Mål i mm

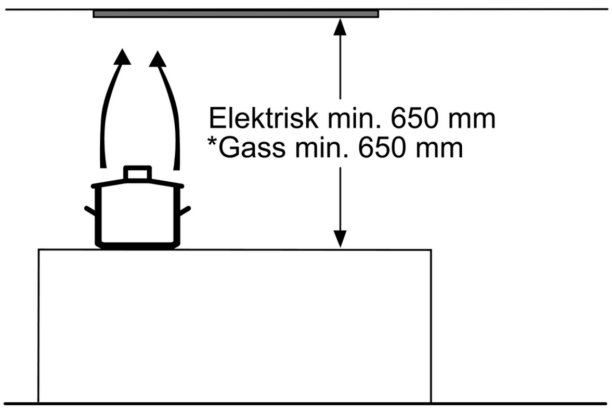

Mål i mm