epoq

SV INSTALLATIONSHANDBOK
NO INSTALLASJONSVEILEDNING
DA INSTALLATIONSVEJLEDNING
FI ASENNUSOHJEET
EN INSTALLATION MANUAL

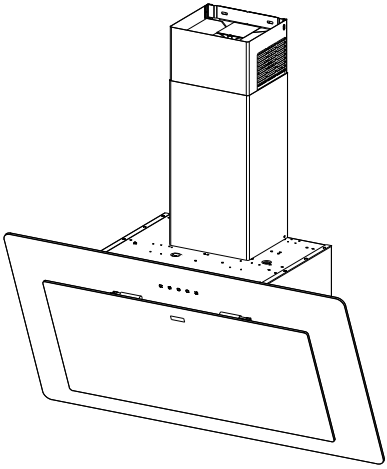

FNO 605 BK EPOQ
FNO 905 BK EPOQ

SV Varning! Läs säkerhetsföreskrifterna i bruksanvisningen innan apparaten installeras.

NO Advarsel! Les sikkerhetsinstruksjonene i bruksveiledningen før apparatet installeres.

DA Advarsel! Læs sikkerhedsreglerne i brugsanvisningen inden installation.

FI Varoitus! Ennen laitteen asentamista lue käyttöoppaassa olevat turvallisuustiedot.

EN Warning! Before proceeding with installation, read the safety information in the User Manual.

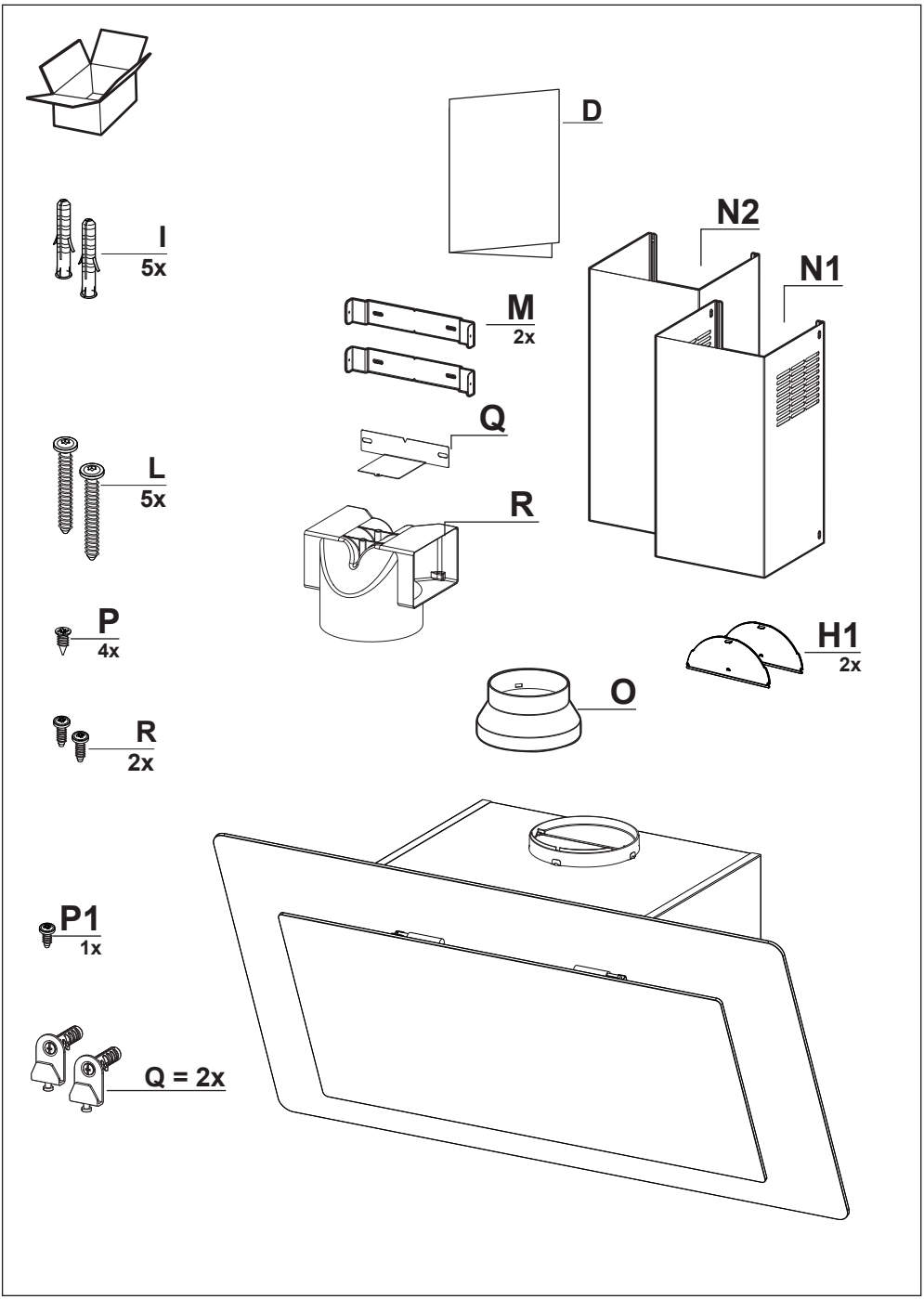
D
N2
N1
I
5x
M
2x
Q
L
5x
R
P
4x
H1
2x
O
R
2x
P1
1x
Q = 2x

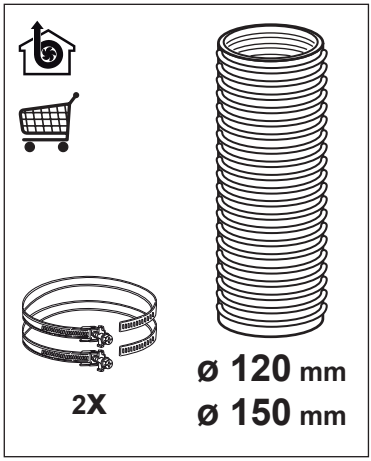
2X
ø 120 mm
ø 150 mm

2X
ø 150 mm

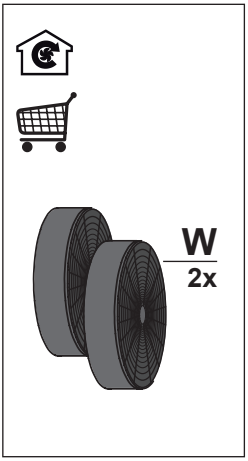
W
2x

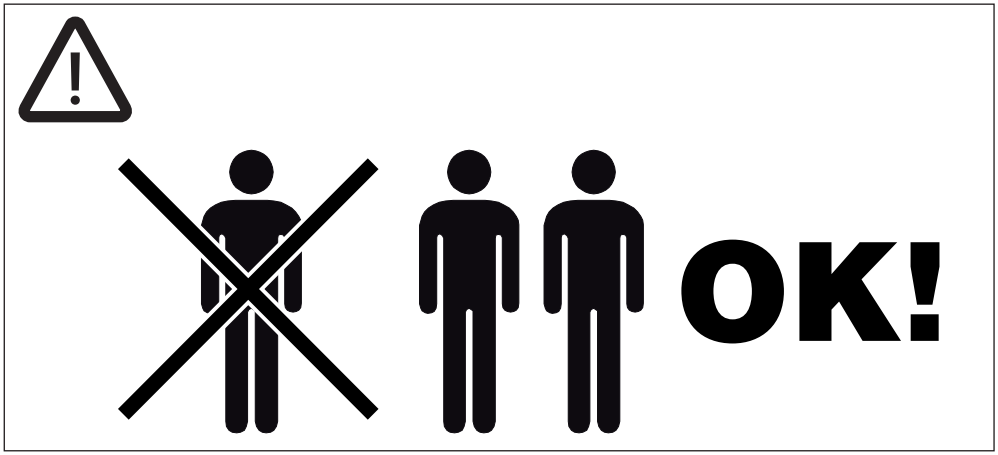
OK!

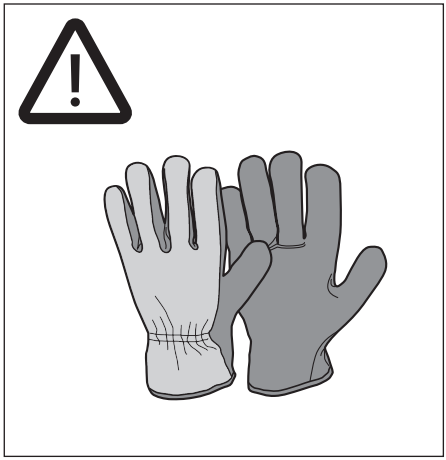

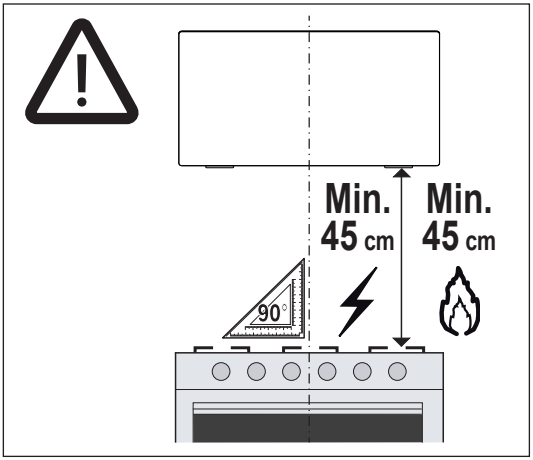
Min.
45 cm
Min.
45 cm
90°

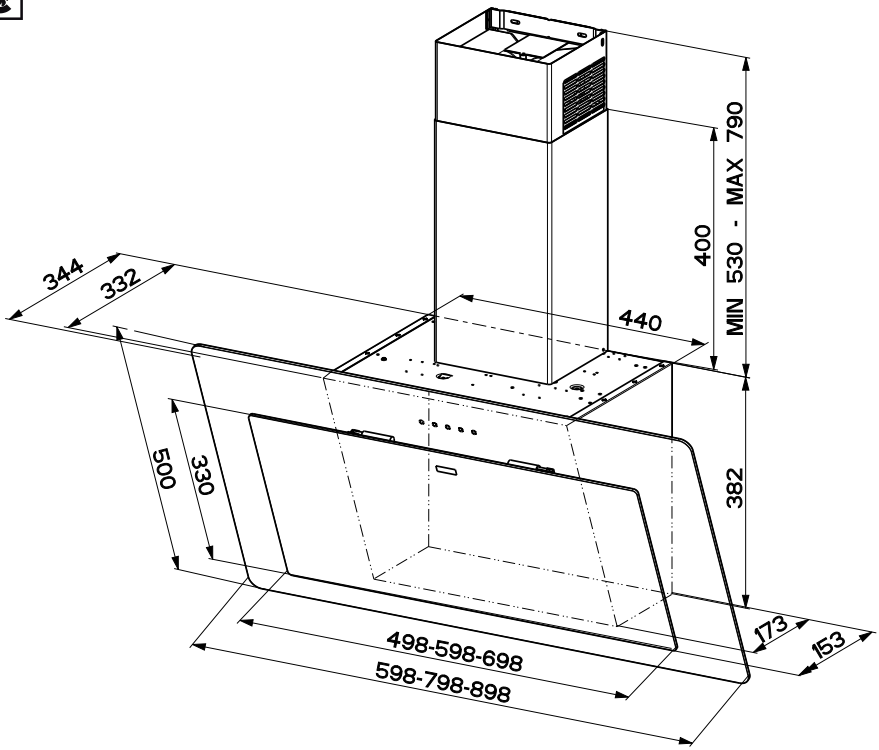
344
332
440
400
MIN 530 - MAX 790
382
500
330
173
153
498-598-698
598-798-898

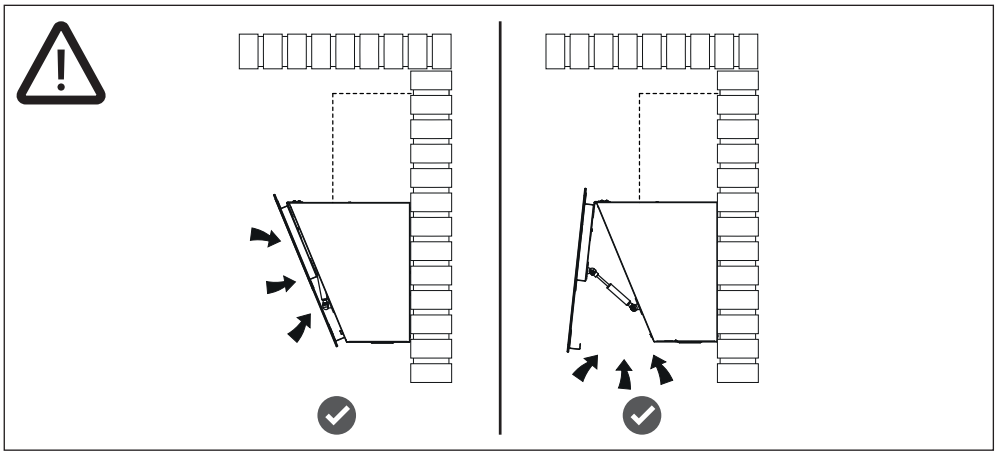

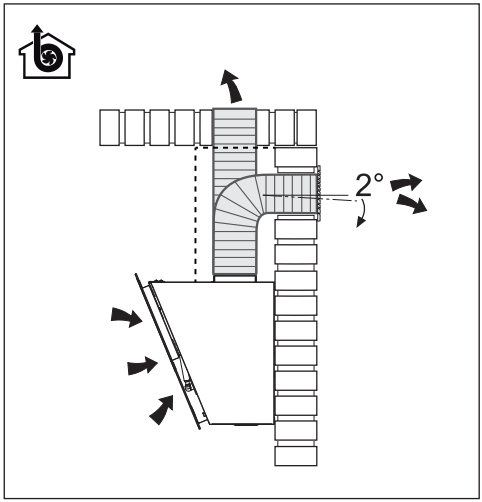
2°

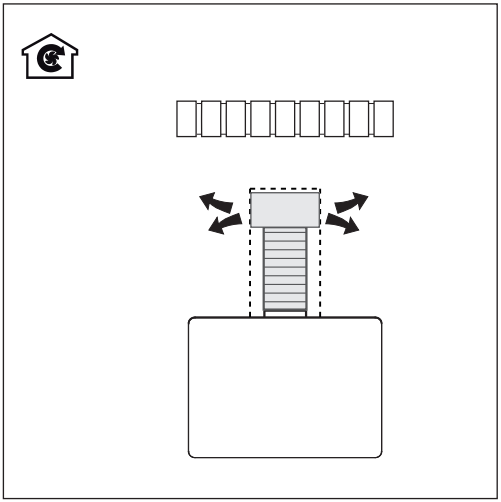

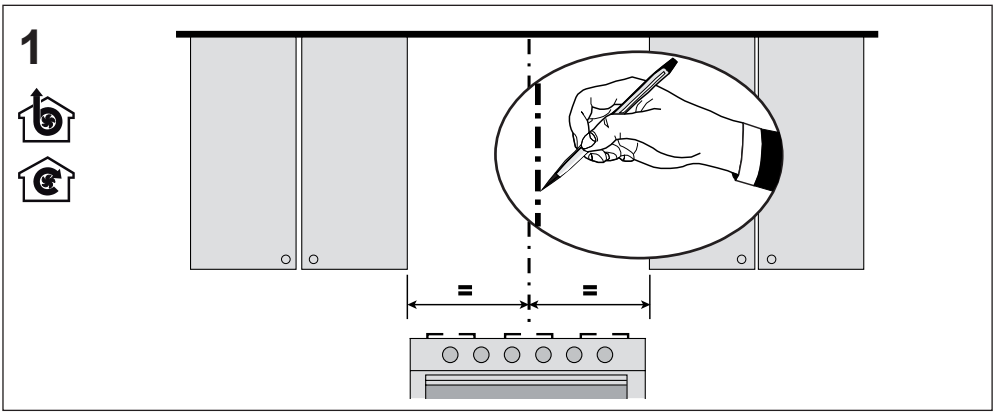
1
=
=

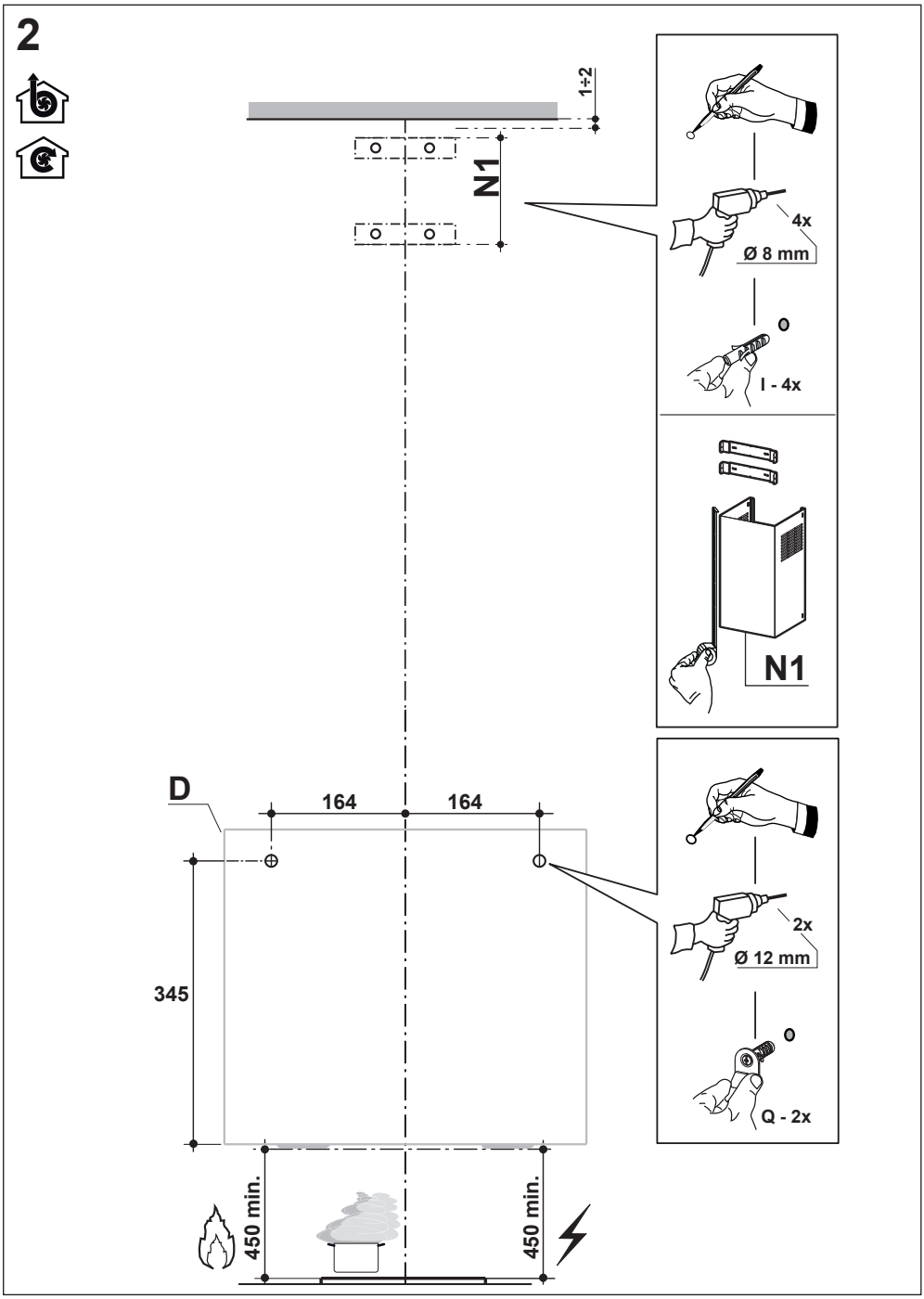
2
1÷2
N1
4x
Ø 8 mm
I - 4x
N1
D
164
164
345
2x
Ø 12 mm
Q - 2x
450 min.
450 min.

3

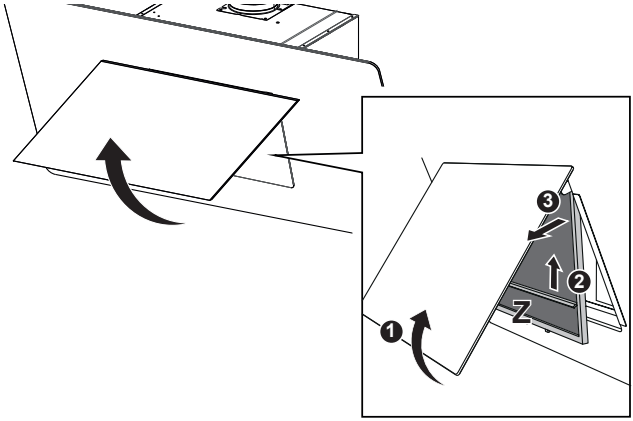

4

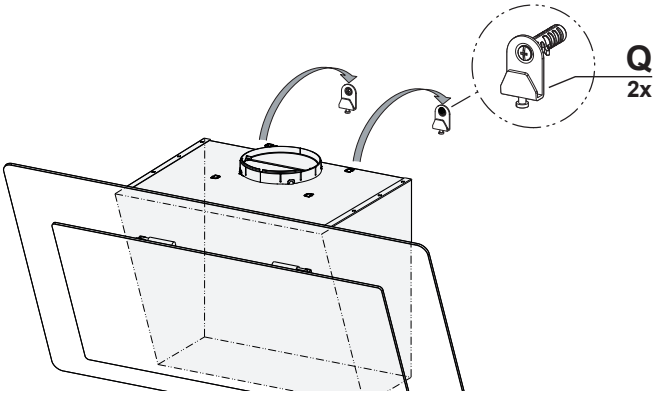

5

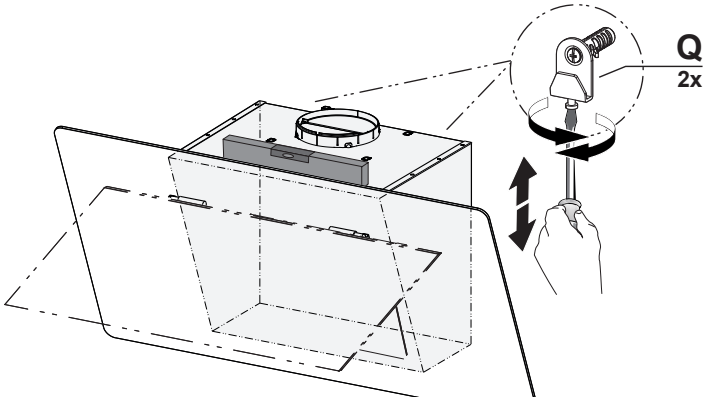

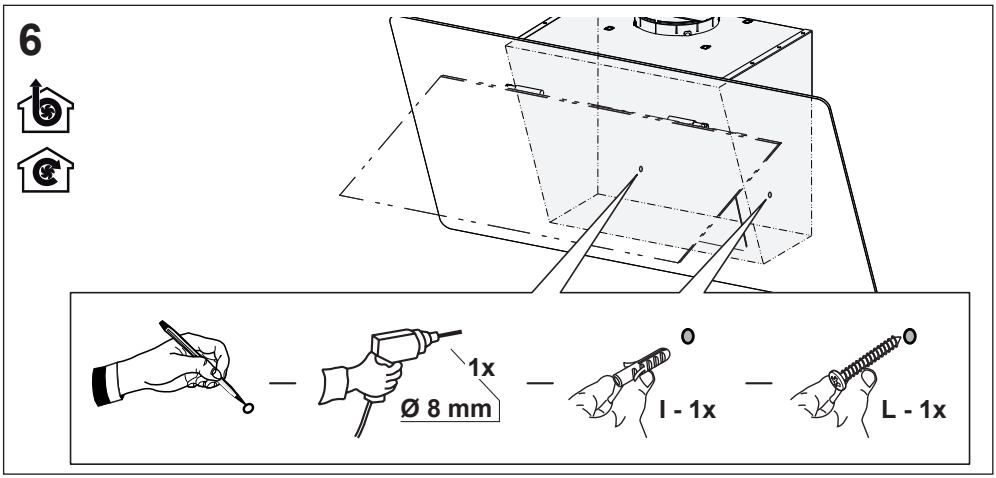
6
1x
Ø 8 mm
I - 1x
L - 1x

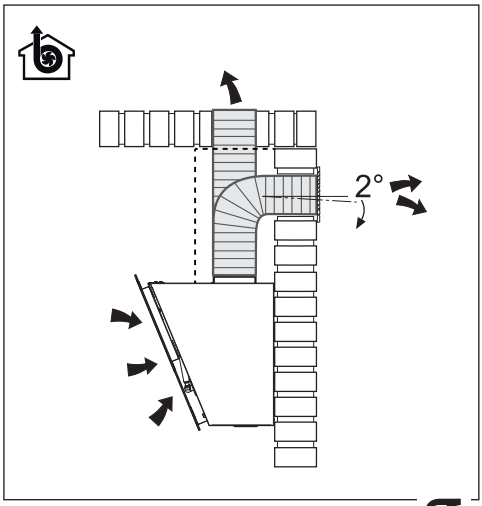
2°

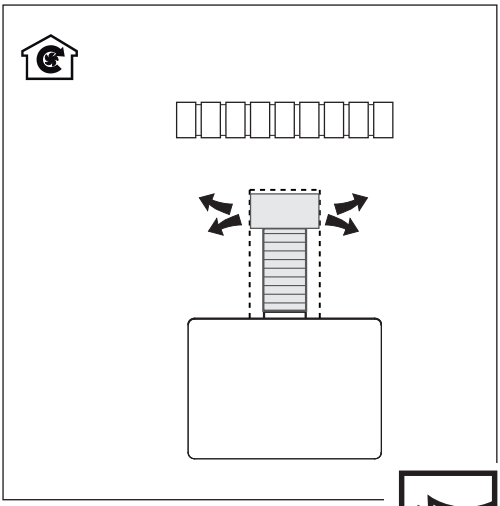

12

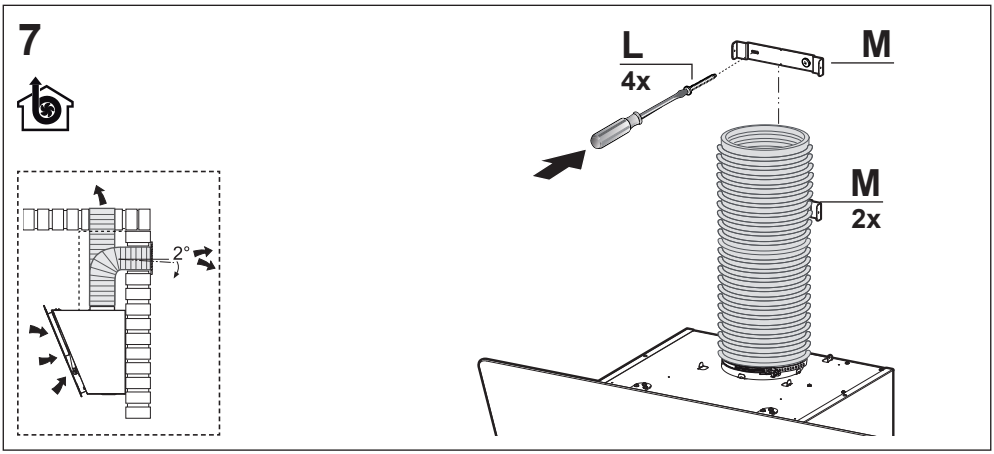
7
2°
L
4x
M
M
2x

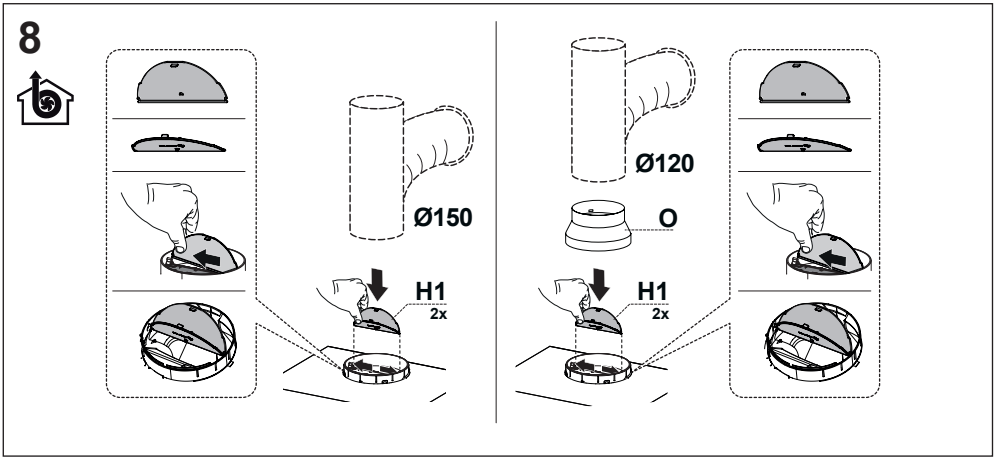
8
Ø150
H1
2x
Ø120
O
H1
2x

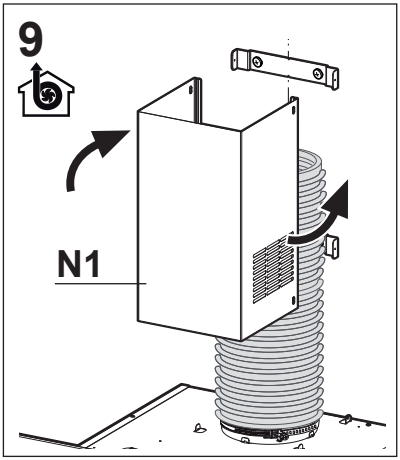
9
N1

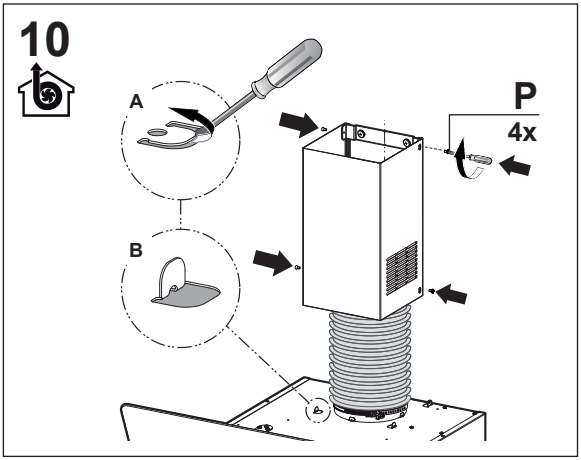
10
A
B
P
4x

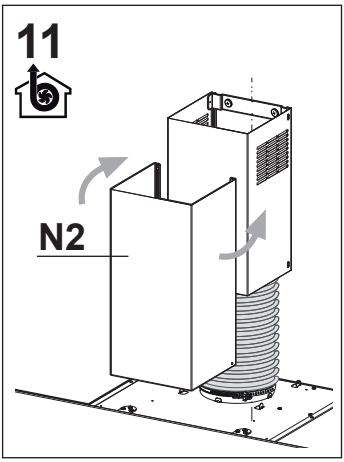
11
N2

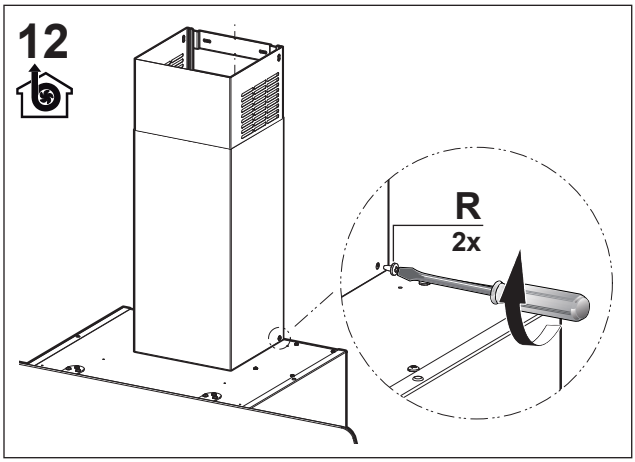
12
R
2x

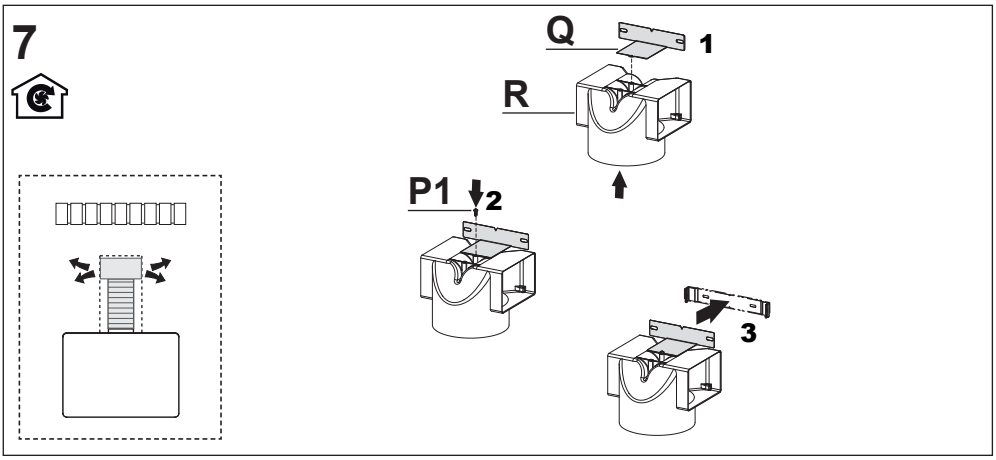
7
Q
1
R
P1
2
3

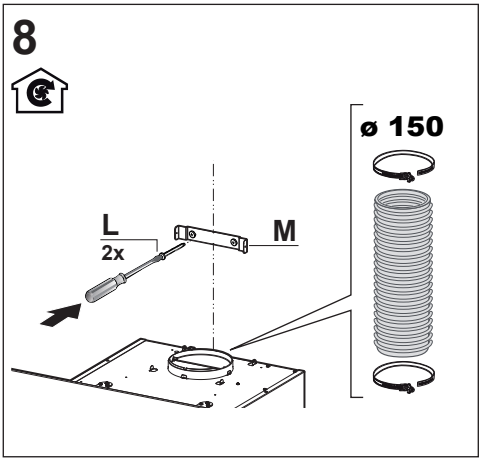
8
ø 150
L
2x
M

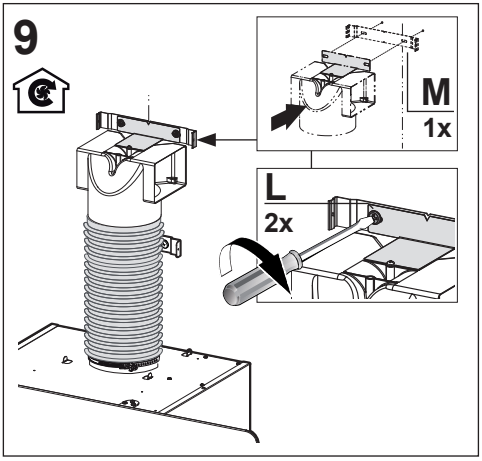
9
M
1x
L
2x

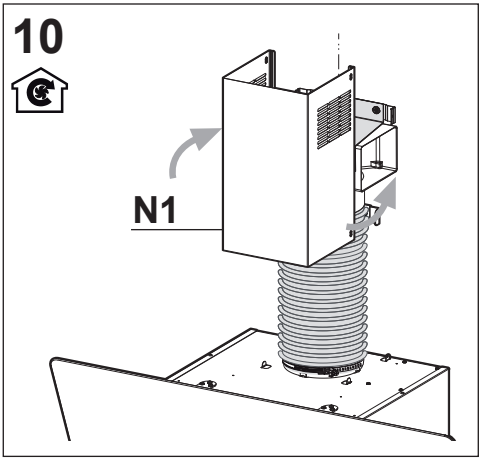
10
N1

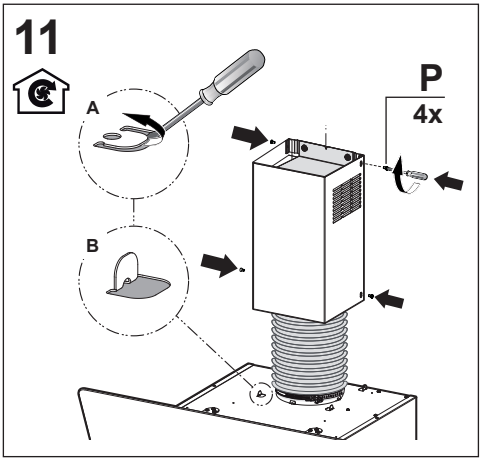
11
A
B
P
4x

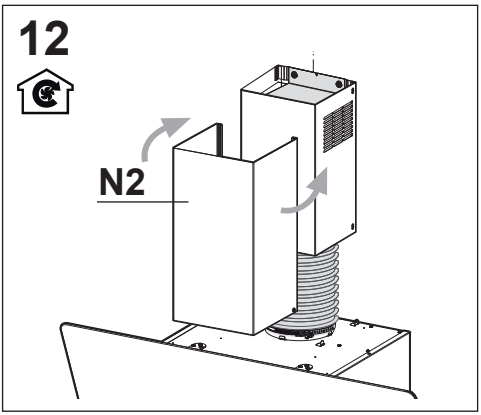
12
N2

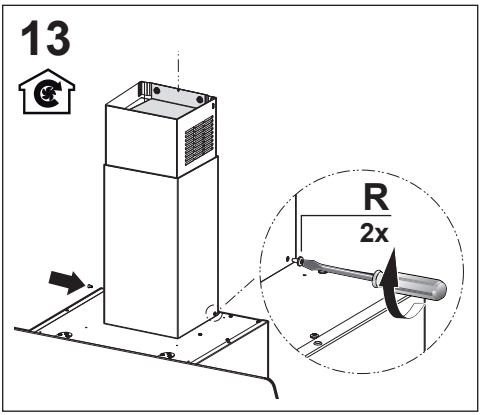
13
R
2x

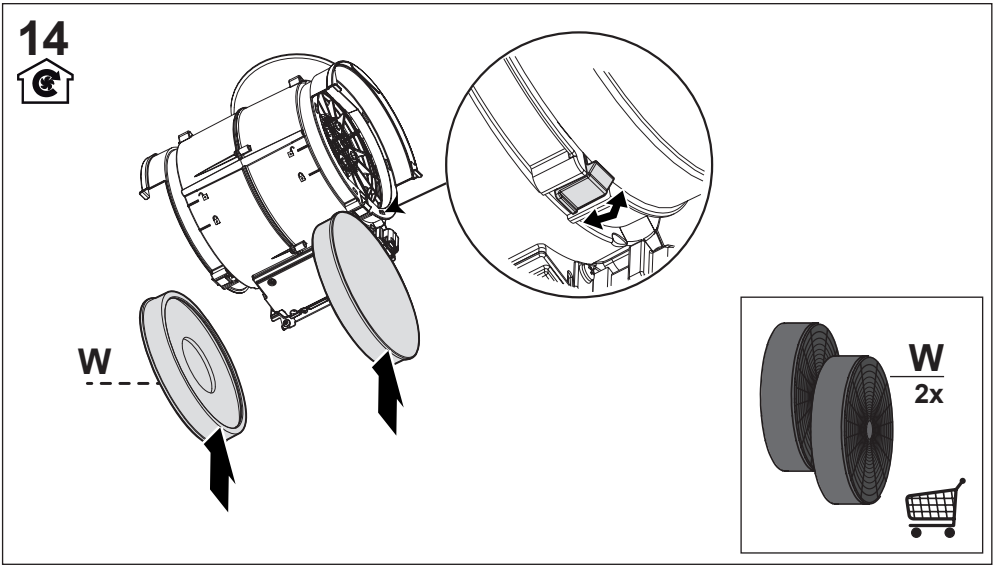
14
W
W
2x

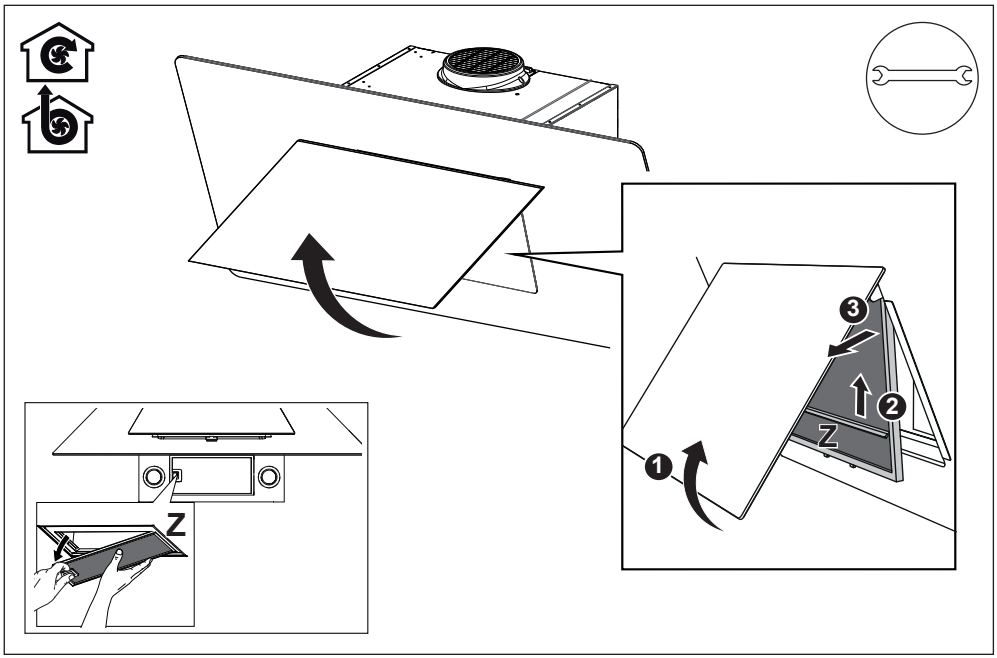
Z
Z
1
2
3

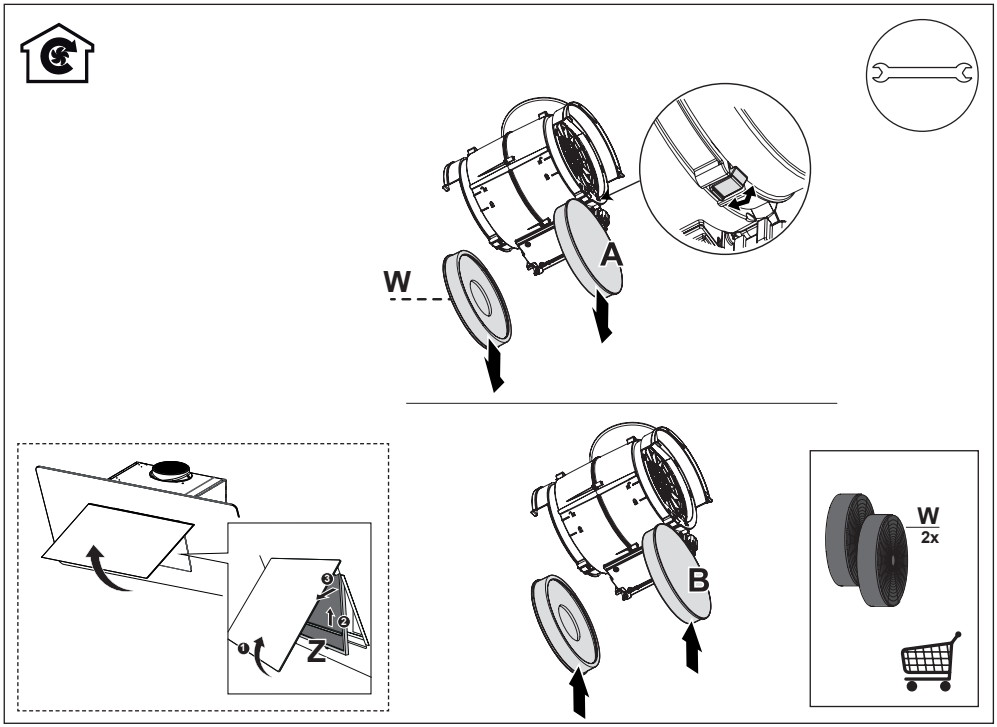
W
A
B
Z
1
2
3
W
2x

991.0701.111_02 - D000000009288_01 - 230509